E124

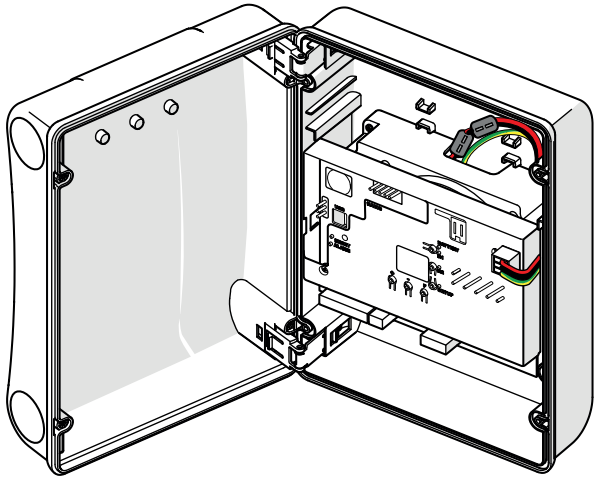

Traduction de la notice originale

© Copyright FAAC S.p.A. dal 2021. Tutti i diritti riservati.
Nessuna parte di questo manuale può essere riprodotta, archiviata, distribuita a terzi né altrimenti copiata, in qualsiasi formato e con qualsiasi mezzo, sia esso elettronico, meccanico o tramite fotocopia, senza il preventivo consenso scritto di FAAC S.p.A.
Tutti i nomi e i marchi citati sono di proprietà dei rispettivi fabbricanti.
I clienti possono effettuare copie per esclusivo utilizzo proprio.
Questo manuale è stato pubblicato nel 2021.

© Copyright FAAC S.p.A. from 2021. All rights reserved.
No part of this manual may be reproduced, archived, distributed to third parties nor copied in any other way, in any format and with any means, be it electronic, mechanical or by photocopying, without prior written authorisation by FAAC S.p.A.
All names and trademarks mentioned are the property of their respective manufacturers.
Customers may make copies exclusively for their own use.
This manual was published in 2021.

© Copyright FAAC S.p.A. depuis 2021. Tous droits réservés.
Aucune partie de ce manuel ne peut être reproduite, archivée ou distribuée à des tiers ni copiée, sous tout format et avec tout moyen, qu'il soit électronique, mécanique ou par photocopie, sans le consentement écrit préalable de FAAC S.p.A.
Tous les noms et les marques cités sont la propriété de leurs fabricants respectifs.
Les clients peuvent faire des copies pour leur usage exclusif.
Ce manuel a été publié en 2021.

© Copyright FAAC S.p.A. ab dem 2021. Alle Rechte vorbehalten.
Kein Teil dieses Handbuchs darf reproduziert, gespeichert, an Dritte weitergegeben oder sonst auf eine beliebige Art in einem beliebigen Format und mit beliebigen Mitteln kopiert werden, weder mit elektronischen, noch mechanischen oder durch Fotokopieren, ohne die Genehmigung von FAAC S.p.A.
Alle erwähnten Namen und Marken sind Eigentum der jeweiligen Hersteller.
Die Kunden dürfen nur für den Eigengebrauch Kopien anfertigen.
Dieses Handbuch wurde 2021 veröffentlicht.

© Copyright FAAC S.p.A. del 2021. Todos los derechos están reservados.
No puede reproducirse, archivarse, distribuirse a terceros ni copiarse de ningún modo, ninguna parte de este manual, con medios mecánicos o mediante fotocopia, sin el permiso previo por escrito de FAAC S.p.A.
Todos los nombre y las marcas citadas son de propiedad de los respectivos fabricantes.
Los clientes pueden realizar copias para su uso exclusivo.
Este manual se ha publicado en 2021.

© Copyright FAAC S.p.A. van 2021. Alle rechten voorbehouden.
Niets uit deze handleiding mag gereproduceerd, gearchiveerd, aan derden openbaar gemaakt of op andere wijze gekopieerd worden, in om het even welke vorm en met geen enkel middel, noch elektronisch, mechanisch of via fotokopiëren, zonder schrfitelijke toestemming vooraf van FAAC S.p.A.
Alle vermelde namen en merken zijn eigendom van de respectievelijke fabrikanten.
De klanten mogen kopieën maken die enkel voor eigen gebruik bestemd zijn.
Dez handleiding werd in 2021 gepubliceerd.

FAAC S.p.A. Soc. Unipersonale
Via Calari, 10 - 40069 Zola Predosa BOLOGNA - ITALY
Tel. +39 051 61724 - Fax +39 051 09 57 820
www.faac.it - www.faacgroup.com

SOMMAIRE

1. INTRODUCTION AU MANUEL D'INSTRUCTIONS 2
Signification des symboles utilisés 3
2. CONSIGNES DE SÉCURITÉ 4
Sécurité de l'installateur 4
Transport et stockage 4
Élimination du produit 4
3. E124 5
3.1 Utilisation prévue 5
3.2 Limites d'utilisation 5
3.3 Utilisation interdite 5
3.4 Identification du produit 5
3.5 Caractéristiques techniques 6
4. EXIGENCES D'INSTALLATION 7
Installation électrique 7
Dimensions d'encombrement du boîtier 7
5. INSTALLATION 8
Outils nécessaires 8
5.1 Monter le boîtier 8
Démonter le couvercle 8
Disposer le passage des câbles 8
Fixer le boîtier 9
Monter le couvercle 9
5.2 Composants 10
Bloc d'alimentation à commutation 10
Carte E124 11
5.3 Branchements 12
Dispositifs BUS 2easy (2EASY) 12
Dispositifs de commande (IN) 12
Fins de course (FC) 12
Gatecoder (ENC) 13
Sorties programmables (OUT1, OUT2) 13
Lampe clignotante 24 V ⎓ (LAMP) 13
Serrure électrique(LOCK/ OUT1, OUT2) 13
Moteur 1(MOT1) 13
Moteur 2 (MOT2) 13
MODULE XF 14
Carte radio récepteur / décodage 14
Batteries de secours (BATTERY) 14
Alimentation de réseau (CON) 14
6. DÉMARRAGE 15
Opérations de démarrage 15
6.1 Mettre la carte sous tension 15
6.2 Programmer la platine 15
6.3 SETUP 21
6.4 Configurer les actionnements et les temporisations 22
6.5 Régler l'anti-écrasement 22
6.6 Vérifications finales 23
6.7 Fermer le boîtier 23
7. ACCESSOIRES 24
7.1 Dispositifs BUS 2easy 24
Dispositifs de commande BUS 2easy 24
Photocellules, Bords sensibles BUS 2easy 25
Codeur BUS 2easy 26
7.2 Inscrire/démonter les dispositifs BUS 2easy 26
7.3 Photocellule à relais 27
Test fonctionnel (Fail-Safe) 27
7.4 Radio-commandes SLH/SLHLR 28
Mémoriser le master sur la carte 28
Ajouter des radio-commandes 28
7.5 Radio-commandes RC/LC 29
Mémoriser les radio-commandeS sur la carte 29
Ajouter des radio-commandes 29
7.6 Radio-commandes DS 30
Mémoriser les radio–commandes sur la carte 30
7.7 Effacer toutes les radio-commandes 30
7.8 Simply Connect 31
7.9 Batteries de secours 32
7.10 Bloc d'alimentation externe 32
8. DIAGNOSTIC 33
LEDs d'état sur la carte 33
Version du micrologiciel (FW) 34
État de l'automatisme 34
Vérifier le mouvement 34
État du BUS 2easy 34
Signalisations à partir d'une sortie programmable 34
Codes d'Erreurs, Alarmes/Infos 35
RESET 36
9. ENTRETIEN 37
9.1 Entretien ordinaire 37
Compteur de cycles 38
Demande d'entretien 38
9.2 Restauration des conditions d'usine 38
10. FONCTIONNEMENT 39
Commandes 39
Fonctionnement à batterie (si présente) 39
Dispositifs de détection 39
Accessoires 39
Logiques de fonctionnement 39

TABLEAUX

1 Données techniques 6
2 Menu de programmation de base 16
3 Menu de programmation avancée 18
4 Phases de SETUP 21
5 DIP-switch commandes BUS 2easy 24
6 DIP-switch pour photocellules et bords sensibles BUS 2easy 25
7 État de l'automatisme 34
8 Erreurs, Alarmes, Infos 35
9 Entretien ordinaire 37

1. INTRODUCTION AU MANUEL D'INSTRUCTIONS

Ce manuel fournit les procédures correctes et les prescriptions pour l'installation et le maintien de E124 en conditions de sécurité.

La rédaction du manuel tient compte des résultats de l'analyse des risques menée par FAAC S.p.A. sur l'ensemble du cycle de vie du produit, afin de mettre en œuvre une réduction efficace des risques.

Les phases du cycle de vie du produit ont été considérées :

- réception/manutention de la fourniture
- assemblage et installation
- mise au point et mise en service
- fonctionnement
- entretien/dépannage éventuel
- élimination du produit en fin de vie

Les risques qui dérivent de l'installation et de l'utilisation du produit ont été considérés :

- risques pour l'installateur/agent de maintenance (personnel technique)
- risques pour l'utilisateur de l'automatisation
- risques pour l'intégrité du produit (endommagements)

En Europe, l'automatisation d'un portail rentre dans le domaine d'application de la Directive Machines 2006/42/EC et des normes harmonisées correspondantes. La personne qui automatise un portail (nouveau ou existant) devient Fabricant de la Machine. Selon la loi il est donc obligatoire, entre autres, d'effectuer l'analyse des risques de la machine (portail automatisé dans son ensemble) et d'adopter les mesures de protection pour satisfaire les exigences essentielles de sécurité prévues dans l'Annexe I de la Directive Machines.

FAAC S.p.A. recommande de toujours respecter la norme EN 12453 dans sa totalité, d'adopter en particulier les critères et les dispositifs de sécurité indiqués, sans aucune exception, y compris le fonctionnement homme mort.

Ce manuel contient - à titre d'exemple exclusivement et non exhaustif - également les informations et lignes directrices d'ordre général, destinées à faciliter, à tous les effets, le Fabricant de la Machine dans les activités liées à l'analyse des risques et à la rédaction des instructions d'utilisation et d'entretien de la machine. Il reste expressément entendu que FAAC S.p.A. n'assume aucune responsabilité en relation à la fiabilité et/ou exhaustivité de ces indications. Par conséquent, le fabricant de la machine devra, sur la base de l'état réel des lieux et des structures où il souhaite installer le produit E124, accomplir toutes les activités prescrites par la Directive Machines et par les normes harmonisées correspondantes avant la mise en service de la machine. Ces activités incluent l'analyse de tous les risques liés à la machine et l'adoption conséquente de toutes les mesures de protection destinées à satisfaire les exigences essentielles de sécurité.

Ce manuel reporte les références aux normes européennes. L'automatisation d'un portail doit être réalisée en respectant totalement les lois, normes et règlements locaux du pays où est effectuée l'installation.

Sauf indications contraires, les mesures reportées dans les instructions sont exprimées en mm.

SIGNIFICATION DES SYMBOLES UTILISÉS

NOTES ET AVERTISSEMENTS CONCERNANT LES INSTRUCTIONS

ATTENTION RISQUE D'ÉLECTROCUTION - L'opération ou la phase décrite doit être réalisée dans le respect des instructions fournies et des consignes de sécurité.

ATTENTION risque de dommages corporels ou matériels - L'opération ou la phase décrite doit être réalisée dans le respect des instructions fournies et des consignes de sécurité.

AVERTISSEMENT - Détails et spécifications à respecter afin d'assurer le fonctionnement correct du système.

RECYCLAGE et ÉLIMINATION - Les matériaux de construction, les batteries et les composants électroniques ne doivent pas être éliminés avec les déchets domestiques. Ils doivent être remis aux centres autorisés d'élimination et de recyclage.

FIGURE Ex. : **1**-3 renvoie à la Figure 1-Détail 3.

TABLEAU Ex. : **1** renvoie au Tableau 1.

§ CHAPITRE/PARAGRAPHE Ex. : §1.1 renvoie au Paragraphe 1.1.

○ LED éteinte

● LED allumée

✱ LED clignotante

✳ LED clignotante rapide

INDICATIONS POUR LA SÉCURITÉ (EN ISO 7010)

DANGER GÉNÉRIQUE Risque de lésions personnelles ou d'endommagements des pièces

RISQUE D'ÉLECTROCUTION Risque d'électrocution en raison de la présence de pièces sous tension

RISQUE D'ÉPUISEMENT DES BATTERIES Risque pour l'environnement et la santé, en présence de batteries épuisées, en raison de l'écoulement possible des liquides contenus

RISQUE D'EXPLOSION Risque d'explosion dû à la saturation du gaz produit par les batteries au plomb à l'intérieur du boîtier (EN OPTION).

ÉQUIPEMENT DE PROTECTION INDIVIDUELLE

Port obligatoire des gants de travail.

Port obligatoire des chaussures de sécurité.

SIGNALEMENTS SUR L'EMBALLAGE

Manier avec attention. Présence de pièces fragiles.

Indication vers le haut : NE PAS retourner.

Garder à l'abri de l'eau et de l'humidité.

Marquage CE.

RECYCLAGE et ÉLIMINATION dans les centres autorisés.

OUTILS DE TRAVAIL (TYPE ET MESURE)


6-8...

TOURNEVIS PLAT de la taille indiquée (6, 8...)


6-8...

TOURNEVIS CRUCIFORME de la mesure indiquée (6, 8...)



CISEAUX D'ÉLECTRICIEN



PINCES DENUDEURS

FRANÇAIS

Traduction de la notice originale

2. CONSIGNES DE SÉCURITÉ

Ce produit est introduit sur le marché comme un système de commande pour d'actionneurs pour portails battants, il ne peut donc pas être mis en service tant que la machine dans laquelle il est incorporé n'a pas été identifiée et déclarée conforme à la Directive Machines 2006/42/EC par son Fabricant.

⚠ Une installation erronée ou un usage incorrect du produit peuvent provoquer de graves dommages corporels. Lire et respecter toutes les instructions avant d'entreprendre toute activité sur le produit. Conserver les instructions pour de futures consultations.
Exécuter l'installation ainsi que les autres activités en suivant les séquences indiquées dans le manuel d'instructions.
Toujours respecter toutes les consignes fournies dans les instructions et dans les tableaux de mises en garde placés au début des paragraphes. Respecter toujours les consignes de sécurité.
Seul l'installateur et/ou l'agent de maintenance sont autorisés à intervenir sur les composants de l'automatisation. N'effectuer aucune modification aux composants originaux.
Délimiter le chantier de travail (même temporaire) et interdire l'accès/passage. Pour les pays CE respecter la réglementation de transposition de la Directive Chantiers européenne 92/57/EC.

L'installateur est responsable de l'installation/contrôle de l'automatisation et de la rédaction du Registre de l'installation.

L'installateur doit prouver ou déclarer qu'il possède les aptitudes techniques et professionnelles pour effectuer les activités d'installation, de contrôle et d'entretien conformément aux prescriptions de ces instructions.

SÉCURITÉ DE L'INSTALLATEUR

L'activité d'installation nécessite des conditions de travail particulières pour réduire au minimum les risques d'accidents et graves dommages. Il faut également prendre les précautions nécessaires afin de prévenir tout risque de blessures des personnes ou tout dommage.

⚠ L'installateur doit être en bonnes conditions physiques et mentales, et il doit être conscient et responsable des dangers qui peuvent être générés en utilisant le produit.
La zone de travail doit être maintenue en ordre et ne doit pas être abandonnée sans surveillance.
Ne pas porter de vêtements ou d'accessoires (écharpes, bracelets...) qui pourraient s'accrocher dans les parties en mouvement.
Porter toujours les équipements de protection individuelle recommandés pour le type d'activité à effectuer.
L'environnement de travail doit posséder un niveau d'éclairage minimum de 200 lux.
Utiliser les machines et outils marqués CE, en respectant les instructions du fabricant. Utiliser des instruments de travail en bon état.
Utiliser les moyens de transport et de levage conseillés dans le manuel d'instructions.
Utiliser des échelles portatives conformes aux normes de sécurité, de taille appropriée, dotées de dispositifs antidérapants aux extrémités inférieures et supérieures et de crochets de retenue.

TRANSPORT ET STOCKAGE

Conserver les produit dans son emballage d'origine, dans des endroits fermés, secs, protégés du soleil, sans poussières et substances agressives. Protéger des sollicitations mécaniques. En cas de stockage supérieur à 3 mois, contrôler périodiquement les conditions des composants et de l'emballage.

- Température de stockage : de 5 °C à 30 °C.
- Pourcentage d'humidité : de 30 % à 70 %.

ÉLIMINATION DU PRODUIT

⚠ Ne pas laisser le matériel d'emballage (plastique, polystyrène, etc.) à la portée des enfants car il représente des sources potentielles de danger.
À la fin de l'utilisation, jeter les emballages dans les poubelles appropriées, conformément aux normes d'élimination des déchets.

Après avoir démonté le produit, procéder à la mise au rebut conformément aux Normes en vigueur en matière d'élimination des matériaux.



Les composants et les matériaux de construction, les batteries et les composants électroniques ne doivent pas être éliminés comme les déchets domestiques mais doivent être remis aux centres d'élimination et de recyclage agréés.

3. E124

3.1 UTILISATION PRÉVUE

La carte électronique E124 est conçue pour commander un ou deux actionneurs avec un moteur à brosses de 24 V ⎓ d'une puissance maximale de 70 W, pour portails battants à actionnement motorisé avec mouvement horizontal, destinés aux locaux accessibles aux personnes et dont l'objectif principal est de permettre un accès sûr aux marchandises, aux véhicules accompagnés ou guidés par des personnes dans les bâtiments industriels, commerciaux ou résidentiels.

⚠ Les risques découlant de l'installation et de l'utilisation du produit et des dispositifs accessoires n'ont pas été évalués pour les moteurs non fabriqués par FAAC.

Toute autre utilisation non expressément indiquée est interdite et pourrait compromettre l'intégrité du produit et/ou représenter une source de danger.

3.2 LIMITES D'UTILISATION

- Ne pas utiliser avec des moteurs dont les données techniques déclarées sur la plaque signalétique ne se situent pas dans les limites indiquées dans le manuel d'instructions de la carte.
- Il est interdit d'utiliser le produit dans une configuration de construction différente de celle prévue par FAAC S.p.A. Il est interdit de modifier les composants du produit, quels qu'ils soient. Ne pas installer la carte si elle n'est pas logée dans le boîtier fourni FAAC.

3.3 UTILISATION INTERDITE

- Ne pas utiliser sur les moteurs ou les appareils à des fins autres que l'actionnement des portails.
- Tout usage non prévu est interdit.
- Il est interdit d'installer E124 pour réaliser des portes de protection contre la fumée et/ou le feu (portes coupe-feu).
- Il est interdit d'installer E124 dans des lieux à risque d'explosion et/ou d'incendie : la présence de gaz ou de fumées inflammables constitue un sérieux danger pour la sécurité (le produit n'est pas certifié aux termes de la directive ATEX).
- Il est interdit d'alimenter l'installation avec des sources d'énergie différentes de celles prescrites.
- Il est interdit d'ajouter des systèmes et/ou des équipements commerciaux non prévus, de les utiliser pour des usages non admis par les fabricants respectifs.
- Il est interdit d'utiliser et/ou d'installer des accessoires qui n'ont pas été expressément approuvés par FAAC S.p.A.
- Il est interdit d'utiliser E124 en présence de défauts / manipulations susceptibles d'en compromettre la sécurité.
- Ne pas exposer E124 à des jets d'eau directs, quels qu'en soient le type et la dimension.
- Ne pas exposer E124 à des agents chimiques ou environnementaux agressifs.

3.4 IDENTIFICATION DU PRODUIT

La carte est identifiée par l'étiquette (voir ✎ figure).

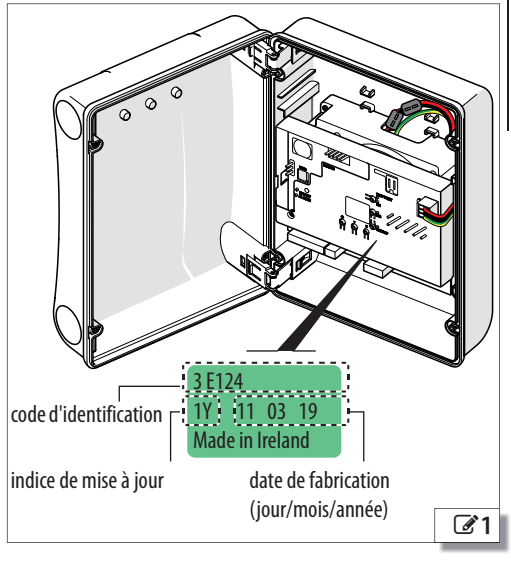

✎1

3.5 CARACTÉRISTIQUES TECHNIQUES

1 Données techniques

Tension d'alimentation de réseau	198...264/104...126 V~ 50/60 Hz
Puissance max	200 W (4 W en mode veille)
Puissance max. moteur	70 W
Charge max. accessoires	24 V⎓ 500 mA
Charge max. accessoires BUS 2easy	500 mA
Charge max. clignotant	24 V⎓ 15 W
IP	IP54
Température ambiante de fonctionnement	-20 … +55 °C

E124 peut commander un ou deux moteurs à brosses de 24 V⎓ d'une puissance maximale de 70 W chacun.

Boîtier Le boîtier contient E124 et le bloc d'alimentation à commutation et il est disposé pour l'insertion des batteries de secours (en option).

Protection de la carte La protection en plastique empêche tout risque d'électrocution dû au contact avec des pièces de circuit dangereuses.

Bloc d'alimentation à commutation avec sélecteur de tension 230/115 V ~ (réglé en usine sur 230 V ~) Le bloc d'alimentation à commutation réduit la consommation en mode veille, maintient la tension de sortie stable même en cas de fluctuations de la tension de réseau et fonctionne avec une gamme étendue de tensions d'alimentation à l'entrée.

Alimentation secondaire à 24 V⎓ En l'absence d'alimentation de réseau, il est possible d'utiliser des batteries de secours rechargeables (le chargeur de batterie est intégré à la carte) ou des panneaux solaires.

BUS 2easy E124 permet le branchement de dispositifs de commande et de détection de la gamme FAAC BUS 2easy (générateurs d'impulsions, codeurs, photocellules...). En outre, on peut utiliser des dispositifs traditionnels (photocellules, bords sensibles) avec contact NC.

Les dispositifs de commande BUS 2easy, nécessitent un micrologiciel E124 mis à jour à la version **FW 3.2** ou suivante.

Détection d'obstacle avec sensibilité réglable. La détection d'un obstacle au mouvement est possible en vérifiant le courant absorbé par le moteur ou par le codeur (s'il existe).

Codeur On peut utiliser un codeur accessoire (par exemple, SAFEcoder BUS 2easy ou Gatecoder) ou intégré à l'actionneur (S800H ENC). Grâce au codeur, la carte détecte la position angulaire et la vitesse de déplacement du vantail et elle est en mesure de déterminer la présence d'un obstacle.

Vitesse et ralentissements réglables.

2 sorties programmables.

Système Radio E124 est équipée du système de décodage bicanal intégré OmniDEC, pour les commandes OPEN A sur le canal 1 (mouvement total) et OPEN B sur le canal 2 (mouvement partiel). Alternativement, le canal 2 OMNIDEC peut être activé pour activer une sortie programmable. Le module accessoire à embrochage XF (3 broches) permet de mémoriser les radio-commandes FAAC de différents types de codage : SLH/SLH LR, LC/RC, DS. Les différents types de codage peuvent coexister, à condition que les radio-commandes aient la même fréquence.

En outre, on dispose d'un connecteur FAAC à embrochage rapide (5 broches) pour les cartes radio/décodage.

Diagnostic par LEDs, affichage et notifications Simply Connect (en option).

Programmation La programmation à partir de la carte, par le biais d'un écran et de boutons dédiés, comporte deux menus : DE BASE et AVANCÉE.

En outre, la programmation à distance est disponible à partir de Simply Connect, avec plus d'options, dont le transfert/téléchargement de la programmation et la mise à jour du micrologiciel de la carte.

Simply Connect Cette plate-forme CLOUD permet de communiquer à distance avec l'automatisme, suivant des modalités dédiées à l'installateur ou l'utilisateur. Simply Connect nécessite l'embrochage d'un module de connectivité accessoire, choisi en fonction de la technologie :

- XMB (technologie GSM pour les portables, Bluetooth Low Energy)
- XWBL (technologie WiFi, LAN, Bluetooth Low Energy).

Simply Connect, nécessite un micrologiciel E124 mis à jour à la version **FW 4.0** ou suivante.

4. EXIGENCES D'INSTALLATION

INSTALLATION ÉLECTRIQUE

Couper l'alimentation électrique du réseau avant toute intervention. Si le sectionneur n'est pas visible, appliquer une pancarte d'« ATTENTION - Entretien en cours ».

L'installation électrique doit être conforme aux normes en vigueur dans le Pays d'installation.

Utiliser des composants et des matériaux marqués CE conformes à la Directive Basse Tension 2014/35/EU et à la Directive CEM 2014/30/EU.

Le réseau d'alimentation électrique de l'automatisation doit être muni d'un interrupteur unipolaire magnétothermique avec un seuil d'intervention approprié et une distance d'ouverture des contacts égale ou supérieure à 3 mm, assurant un sectionnement conforme aux normes en vigueur.

Le réseau d'alimentation électrique de l'automatisation doit être muni d'un interrupteur différentiel au seuil de 0,03 A.

Les masses métalliques de la structure doivent être mises à la terre.

Vérifier que l'installation de mise à la terre est réalisée conformément aux normes en vigueur dans le Pays d'installation.

Les câbles électriques de l'automatisation doivent être posés dans des tubes rigides ou flexibles appropriés, externes ou sous saignée, et leur dimension ainsi que la classe d'isolation devront être conformes aux normes en vigueur.

Utiliser des tubes séparés pour les câbles d'alimentation du réseau et les câbles de connexion des dispositifs de commande / accessoires à 12-24 V.

Vérifier sur le plan des câbles sous saignée l'absence de câbles électriques à proximité des creusements et des perçages pour exclure tout risque d'électrocution.

Vérifier l'absence de conduites à proximité des creusements et des perçages.

La carte électronique externe doit être logée dans un boîtier susceptible de garantir l'étanchéité IP au minimum 44, avec une serrure ou un autre dispositif empêchant l'accès aux personnes non autorisées. Le boîtier doit être positionné dans une zone toujours accessible et non dangereuse, à au moins trente centimètres du sol. Les sorties des câbles doivent être orientées vers le bas.

Les raccords des tubes et des passe-câbles doivent empêcher la pénétration d'humidité, d'insectes et de petits animaux.

Protéger les jonctions de rallonge en utilisant les boîtes de dérivation avec un indice de protection IP 67 ou supérieur.

La longueur totale des câbles BUS ne doit pas dépasser 100 m.

Il est conseillé d'installer, dans une position visible, un clignotant signalant le mouvement.

Les accessoires de commande doivent être positionnés dans des zones toujours accessibles et non dangereuses pour l'utilisateur. Il est recommandé de positionner les accessoires de commande dans le champ de vision de l'automatisation. Cette mesure est obligatoire en cas de commande homme-mort.

Les dispositifs de commande maintenue durant le fonctionnement à homme-mort doivent être conformes à la norme EN 60947-5-1.

L'éventuel bouton d'arrêt d'urgence devrait être conforme à la norme EN13850.

Respecter les hauteurs suivantes du sol :

- accessoires de commande = minimum 150 cm
- boutons d'urgence = maximum 120 cm

Si les commandes manuelles sont destinées à être utilisées par des personnes handicapées ou infirmes, les signaler au moyen de pictogrammes et vérifier qu'elles sont accessibles à ce type d'utilisateurs.

DIMENSIONS D'ENCOMBREMENT DU BOÎTIER

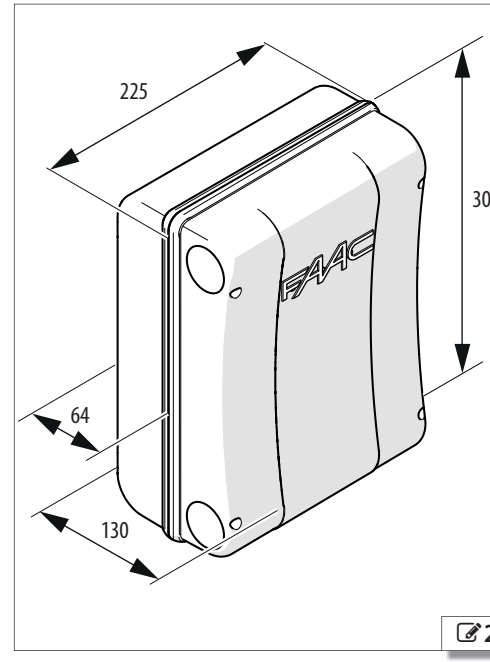

2

5. INSTALLATION

RISQUES



ÉQUIPEMENT DE PROTECTION INDIVIDUELLE



EFFECTUER LES OPÉRATIONS HORS TENSION.
Si le sectionneur de courant n'est pas visible, appliquer une pancarte indiquant « ATTENTION - Entretien en cours ».
Ne mettre sous tension qu'après avoir terminé tous les branchements et les contrôles préalables à la mise en service.
Ne jamais enlever le couvercle de la carte, sauf si cela est expressément indiqué dans les instructions.

Manipuler le boîtier avec soin pour ne pas endommager la carte et les composants.

OUTILS NÉCESSAIRES



5.1 MONTER LE BOÎTIER

DÉMONTER LE COUVERCLE

(✎3) Pour libérer les charnières, appuyer sur l'arrêt de chacune d'entre elles, puis les extraire.

DISPOSER LE PASSAGE DES CÂBLES

(✎4) Ouvrir les logements de passage des câbles ayant un diamètre adapté à la section des conduites. Monter les serre-câbles appropriés.

Démonter le couvercle

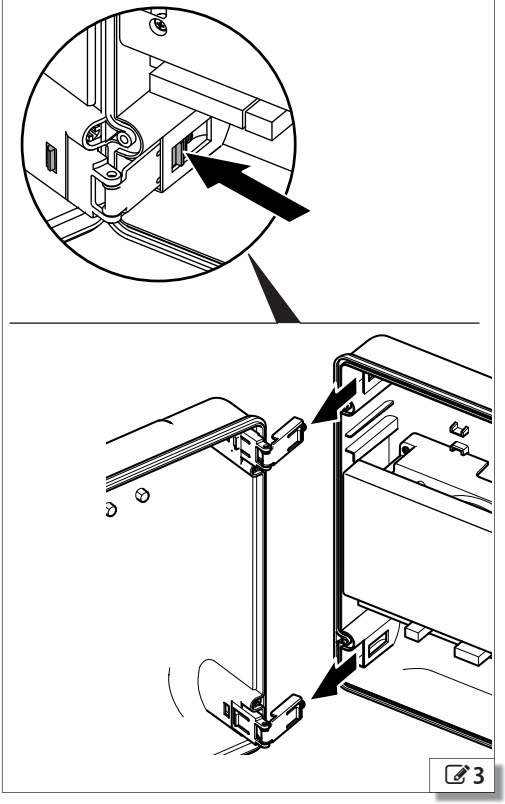

✎3

Disposer le passage des câbles

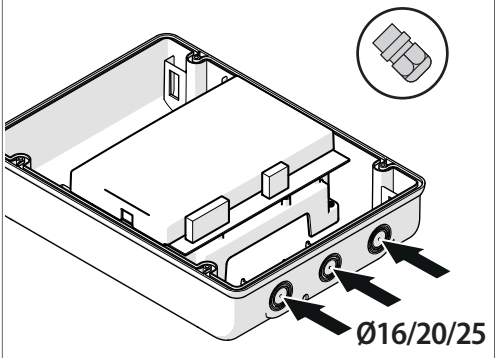

(ouvrir le diamètre approprié)

✎4

FIXER LE BOÎTIER

1. (✎ **5**) Enlever les 4 cache–vis (∅ trous 5 mm).
2. Marquer les points de fixation sur le support, percer et fixer avec des vis et des chevilles appropriées, puis insérer les cache-vis.
3. Insérer les conduites à câbles. Serrer les serre–câbles et vérifier leur étanchéité.

MONTER LE COUVERCLE

(✎ **6**) Insérer les charnières pour l'ouverture à droite ou à gauche.

Fixer le boîtier

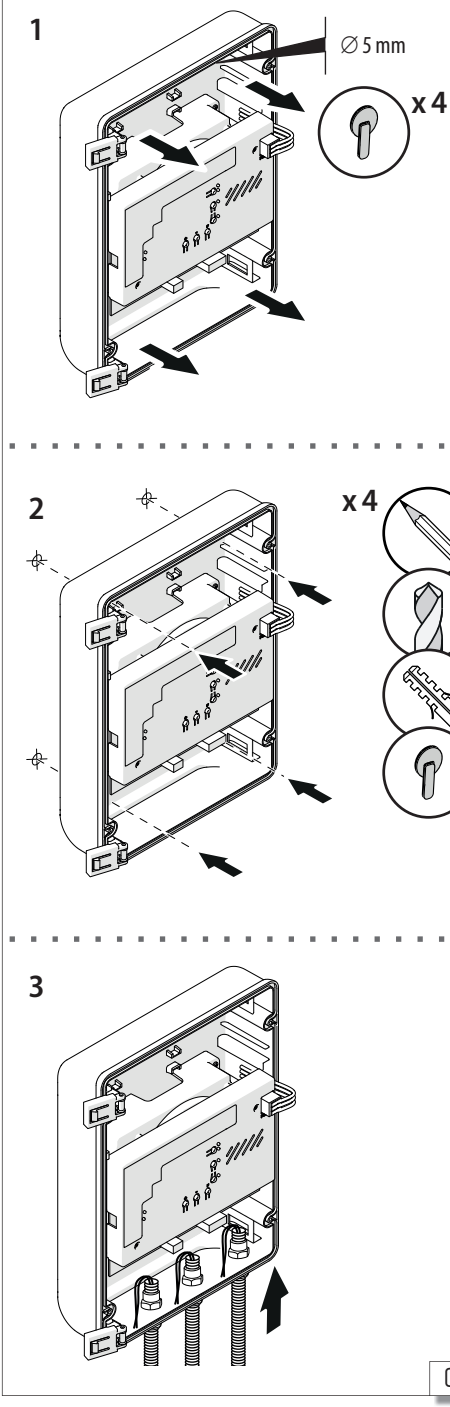

✎ **5**

Remonter le couvercle

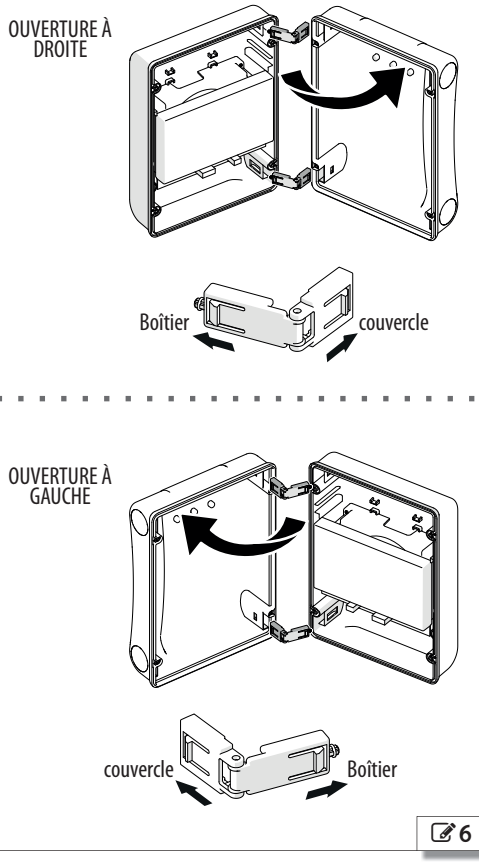

✎ **6**

5.2 COMPOSANTS

BLOC D'ALIMENTATION À COMMUTATION

Le bloc d'alimentation à commutation est réglé en usine pour une tension nominale de 230 V~.

RÉGLER LA TENSION NOMINALE DU RÉSEAU 115V~

Si la tension nominale de réseau est de 115 V~, la position du sélecteur doit être modifiée.

EFFECTUER LES OPÉRATIONS EN L'ABSENCE DE COURANT ÉLECTRIQUE.

1. (✎ **7**) Débrancher le connecteur POWER et enlever la protection de la carte.
2. Extraire la carte E124.
3. Enlever la protection du bloc d'alimentation
4. (✎ **8**) Positionner le sélecteur sur 120V.
5. Remonter les pièces et rebrancher le connecteur POWER.

Important des entretoises doivent être présentes dans les positions indiquées par les lettres C, I, Q, F.

Bloc d'alimentation

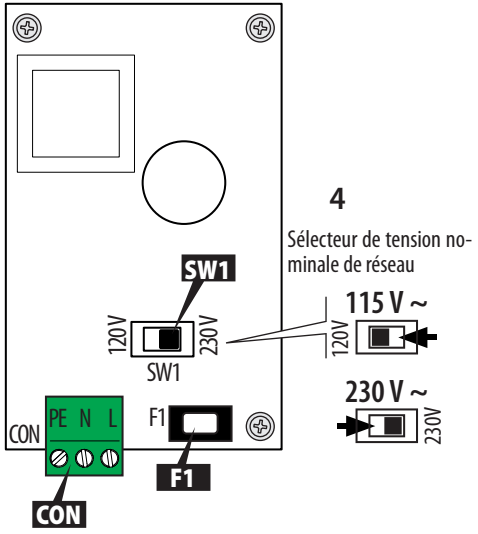

CON	Bornier amovible - Alimentation de réseau
F1	Fusible de protection de l'alimentation de réseau. T 2.5 A 250 V 5x20
SW1	Sélecteur de tension 230 V/120 V

✎ **8**

Démonter la protection de la carte

1

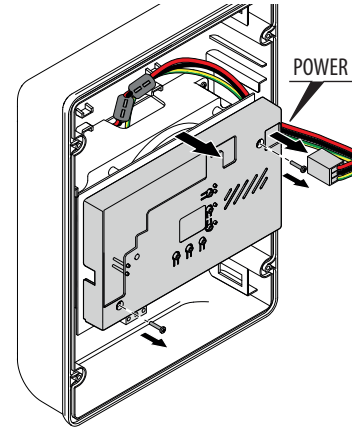

Extraire la carte E124.

2

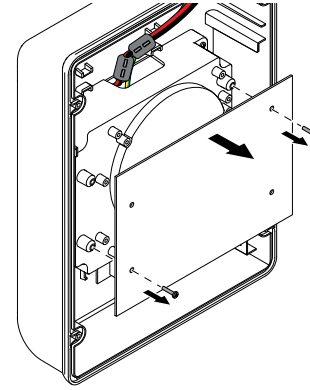

Enlever la protection du bloc d'alimentation

3

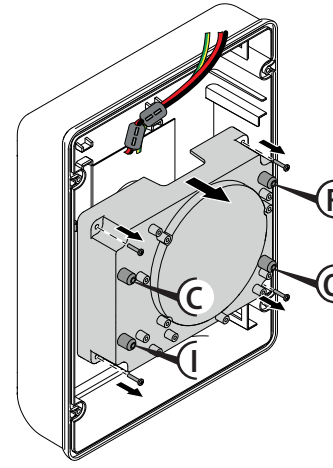

✎ **7**

CARTE E124

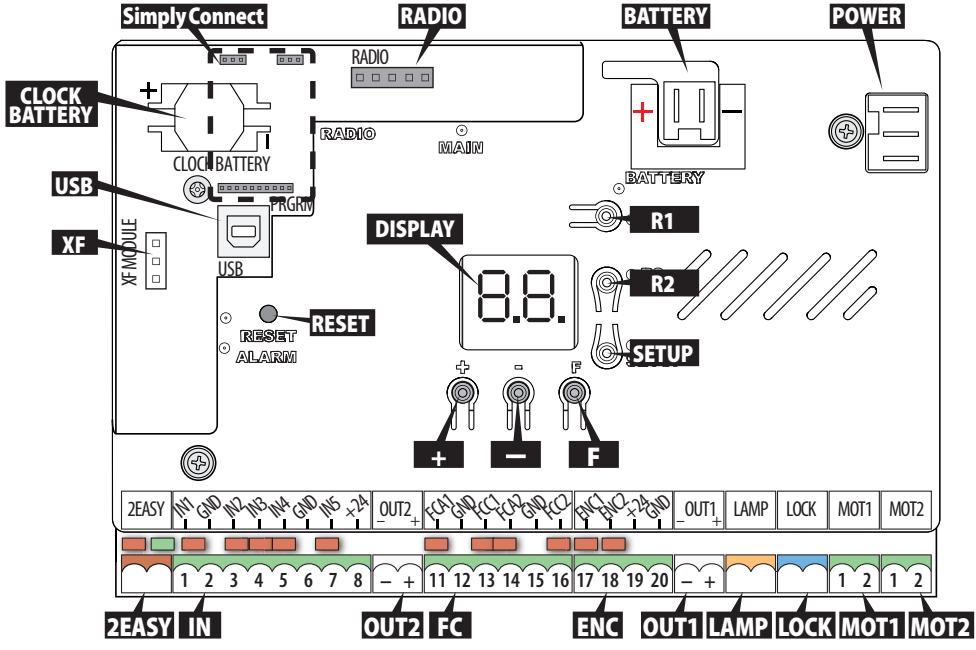

POWER	Connecteur pour le bloc d'alimentation à commutation
BATTERIE	Connecteur pour l'alimentation électrique secondaire
2EASY	Bornier amovible pour accessoires BUS 2easy
IN	Bornier amovible pour les entrées des dispositifs de commande (IN1...IN5) et l'alimentation des accessoires
OUT2	Bornier amovible pour sortie programmable
FC	Bornier amovible pour entrées des fins de course
ENC	Bornier amovible pour les entrées Gatecoder FAAC sur le Vantail 1/2
OUT1	Bornier amovible pour sortie programmable
LAMP	Bornier amovible pour sortie lampe clignotante
LOCK	Bornier amovible pour sortie serrure électrique FAAC

MOT1	Bornier amovible pour moteur Vantail1
MOT2	Bornier amovible pour moteur Vantail2
XF	Connecteur à 3 broches pour Module radio XF FAAC
RADIO	Connecteur à 5 broches pour cartes RP/DECODER FAAC/MiniDec
USB	Connecteur USB
Simply Connect	Connecteurs pour module de connectivité (accessoire)
CLOCK BATTERY	Support de batteries pour horloge
+ − F	Boutons-poussoirs de programmation
R1, R2	Boutons de mémorisation radio
SETUP	Bouton SETUP
RESET	Bouton encastré pour RESET

Pour la description des LEDs, voir § Diagnostic

5.3 BRANCHEMENTS

EFFECTUER LES OPÉRATIONS EN L'ABSENCE DE COURANT ÉLECTRIQUE. Ne mettre sous tension qu'une fois l'installation terminée (voir § Démarrage).

DISPOSITIFS BUS 2EASY (2EASY)

Brancher les dispositifs sur le bornier 2EASY (chapitre § Accessoires).

Respecter la charge maximale de 500 mA.

Les bornes doivent rester libres si aucun dispositif BUS 2easy n'est utilisé.

DISPOSITIFS DE COMMANDE (IN)

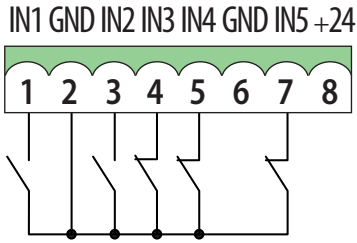

Brancher les dispositifs de commande (boutons ou autres générateurs d'impulsion) sur les entrées dédiées.

La charge max. des accessoires est de 500 mA. Pour calculer l'absorption maximale, consulter les instructions des différents accessoires.

Bornier des dispositifs de commande			
1	IN1	NON	OPEN A (commande de mouvement total)
2	GND		Commun contacts
3	IN2	NON	Commande déterminée par la logique de fonctionnement active : OPEN B (contrôle de mouvement partiel) si l'automatisme se trouve dans la logique de fonctionnement b, ou bC, ou C, elle commande CLOSE (FERMETURE),
4	IN3	NC	Commande STOP - (ARRÊT)
5	IN4	NC	Commande sécurité en ouverture (photocellule, bords sensibles...)
6	**GND**		Commun contacts
7	IN5	NC	Commande sécurité en fermeture (photocellule, bords sensibles...)
8	+24		Alimentation des accessoires

Entrées de type NO (normalement ouvert) Les dispositifs avec un contact de type NO doivent être branchés sur les entrées NO : la commande est activée à la fermeture du contact. Plusieurs contacts NO sur la même entrée doivent être branchés en parallèle.

Entrées de type NC (normalement fermé) Les dispositifs avec un contact de type NC doivent être branchés sur les entrées NC : la commande est activée à l'ouverture du contact. Si une entrée NC n'est pas utilisée, la ponter avec GND. Plusieurs contacts NC sur la même entrée doivent être branchés en série.

Pour l'installation et le fonctionnement des dispositifs, voir les instructions fournies.
Simply Connect permet une programmation plus détaillée des entrées.

FINS DE COURSE (FC)

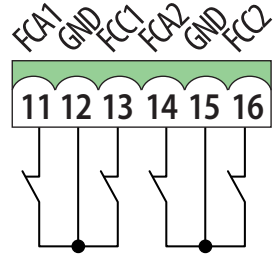

Brancher les fins de course d'ouverture et de fermeture (s'ils sont présents) sur les entrées dédiées du bornier FC.

Borniers des Fins de course			
11	FCA1	NC	Fin de course en ouverture Moteur1
12	GND		Commun contacts
13	FCC1	NC	Fin de course en fermeture Moteur1
14	FCA2	NC	Fin de course en ouverture Moteur2
15	GND		Commun contacts
16	FCC2	NC	Fin de course en fermeture Moteur2

Si aucun fin de course n'est utilisé, il n'est pas nécessaire de ponter les contacts. Si l'on utilise au moins un fin de course, il est nécessaire de ponter les contacts non utilisés.

- Fonctions disponibles en Programmation de base : FA, FC (fin de course en ouverture, fermeture).

GATECODER (ENC)

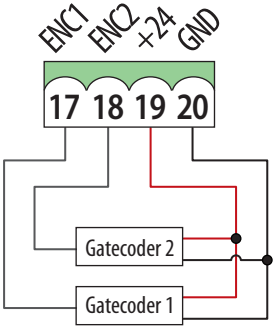

Brancher le codeur (en option) FAAC Gatecoder sur le bornier CEN. La figure illustre le branchement d'un Gatecoder sur Vantail1 et d'un autre sur Vantail2. Si l'on utilise un seul Gatecoder, il n'est pas nécessaire de mettre les entrées non utilisées à la masse.

Bornier Gatecoder		
17	ENC1	Gatecoder sur Vantail1
18	ENC2	Gatecoder sur Vantail2
19	+24	Alimentation des accessoires
20	GND	Commun contacts

- Fonctions disponibles en Programmation avancée : En (activer/désactiver les codeurs).

SORTIES PROGRAMMABLES (OUT1, OUT2)

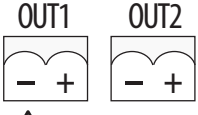

⚠ Respecter la charge maximale applicable sur chaque sortie. 24 V⎓ avec 100 mA.

Chaque sortie Open Collector, de type NO, est activée selon la fonction programmée.

OUT active	OUT pas active
24 V⎓	circuit ouvert

- Fonctions disponibles en Programmation avancée :

o1 **(OUT1** - par défaut : TOUJOURS ACTIVE)

o2 **(OUT2** - par défaut : LAMPE TÉMOIN)

t1, t2 **(temporisation OUT1**, **OUT2** : durée de la sortie si une fonction à temps est programmée).

LAMPE CLIGNOTANTE 24 V⎓ (LAMP)

⚠ Respecter la charge maximale applicable 24 V⎓ avec 15 W. La lampe clignotante signale le mouvement de l'automatisme et elle doit être installée dans une position visible depuis l'extérieur et l'intérieur de la propriété.

Brancher la lampe clignotante sur la sortie intermittente du bornier LAMP.

- Fonctions disponibles en Programmation avancée : PF (préclignotement - allumage 3 s avant l'actionnement, AS demande d'entretien programmé - préclignotement supplémentaire de 8 s).

SERRURE ÉLECTRIQUE(LOCK/ OUT1, OUT2)

E124 gère une serrure électrique pour verrouiller le vantail en position fermée.

Brancher la serrure électrique FAAC sur le bornier LOCK.

Si l'on utilise une serrure électrique, NE PAS FAAC brancher un relais d'interface 24 ⎓ approprié sur une des sorties programmables OUT1/OUT2. Utiliser un bloc d'alimentation externe pour alimenter la serrure électrique.

Ensuite, programmer la sortie pour la serrure électrique FAAC (Programmation avancée : o1/o2 = 11).

- Fonctions disponibles en Programmation avancée : cS (coup final en fermeture), rS (coup d'inversion en ouverture), EL (serrure électrique sur le Vantail2).

MOTEUR 1(MOT1)

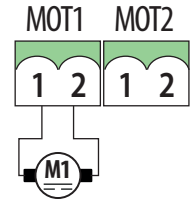

Sur les automatismes à vantail unique, le moteur doit être branché sur MOT1.

Sur les automatismes à 2 vantaux, le moteur du vantail qui démarre le premier en ouverture (**VANTAIL1**), doit être branché sur MOT1 . Considérer la porte avec un chevauchement, s'il est présent.

- Fonctions disponibles en Programmation de base : Mn (nombre de moteurs), Cd (retard en fermeture - option pour automatisme à 2 vantaux).

MOTEUR 2 (MOT2)

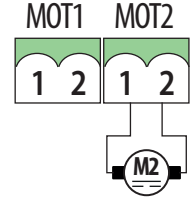

Sur les automatismes à 2 vantaux, le moteur du vantail qui démarre en second lieu en ouverture (**VANTAIL2**), doit être branché sur MOT2 .

NE PAS brancher le moteur d'un automatisme à vantail unique sur MOT2.

- Fonctions disponibles en Programmation avancée : Cd (retard en ouverture - option pour automatisme à 2 vantaux).

MODULE XF

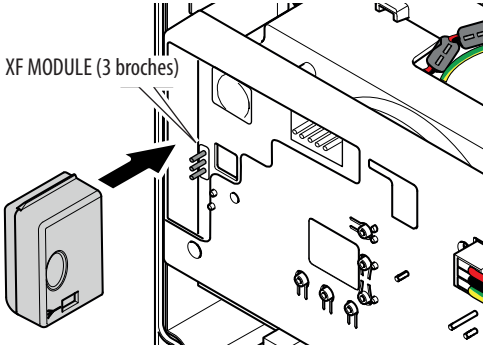

Insérer le Module XF sur l'embrochage rapide à 3 broches. Respecter le sens d'introduction indiqué dans la figure.

CARTE RADIO RÉCEPTEUR / DÉCODAGE

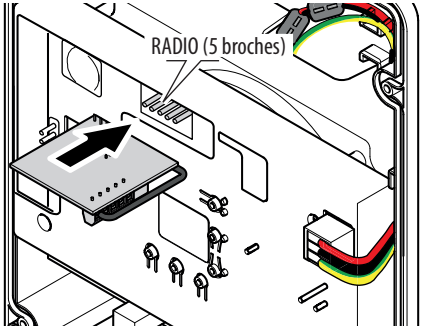

Insérer la carte radio réceptrice ou la carte de décodage dans le connecteur à embrochage rapide à 5 broches. Respecter le sens d'introduction indiqué dans la figure.

Si l'on utilise le récepteur FAAC RP, on conseille d'installer l'antenne externe appropriée pour obtenir une portée suffisante (suivre les instructions du dispositif).

BATTERIES DE SECOURS (BATTERY)

Brancher sur le connecteur BATTERY les batteries de secours (paragraphe dédié dans le chapitre § Accessoires) ou un bloc d'alimentation stabilisé.

Réaliser le branchement avant d'alimenter le réseau.

ALIMENTATION DE RÉSEAU (CON)

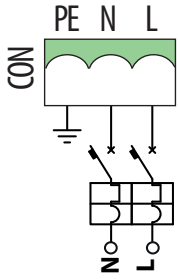

Brancher l'alimentation de réseau sur le bornier CON du bloc d'alimentation à commutation.

Utiliser un câble 3G 1,5 mm^2 minimum.

Le raccordement au conducteur de terre présent sur l'installation est obligatoire.

Le bloc d'alimentation à commutation est réglé en usine pour la tension du réseau à 230 V~ et branché sur le connecteur POWER de la carte. Si la tension nominale de réseau est de 115 V~, la position du sélecteur doit être modifiée (§ Bloc d'alimentation à commutation).

6. DÉMARRAGE

RISQUES



ÉQUIPEMENT DE PROTECTION INDIVIDUELLE



OPÉRATIONS DE DÉMARRAGE

Effectuer les opérations énumérées ci-après (§ paragraphes dédiés).

1. Vérifier les bornes NC dédiées au STOP (IN3) et aux photocellules (IN4, IN5) : elles doivent être branchées ou pontées.

Si la borne IN3 est ouverte, elle empêche le fonctionnement de l'automatisme et le SETUP.

Si les bornes IN4 et/ou IN5 sont ouvertes, elles empêchent le fonctionnement de l'automatisme, mais n'empêchent pas le SETUP.

2. Brancher les batteries de secours, si elles sont présentes, puis mettre la carte sous tension.
3. Configurer le type d'automatisme (Programmation de base, cF) et le nombre de moteurs (Programmation de base, Mn).
4. S'ils sont présents, activer les codeurs (Programmation de base, En) et les fins de course (Programmation de base, FA, FC).
5. Uniquement si une serrure électrique a été installée sur le vantail2, activer en Programmation avancée EL=Y.
6. Vérifier l'actionnement des vantaux (Programmation de base, M2, MI).
7. Exécuter le SETUP qui comprend l'inscription BUS 2easy des dispositifs connectés (Programmation de base, tL).
8. Mémoriser les radio-commandes, si elles sont utilisées.
9. Compléter la programmation souhaitée.
10. Procéder aux vérifications finales du fonctionnement correct de l'automatisme avec tous les dispositifs installés.
11. Fermer le boîtier de la carte.

6.1 METTRE LA CARTE SOUS TENSION

Mettre sous tension après avoir branché les batteries de secours, si elles sont présentes.

La LED MAIN s'allume et l'écran affiche :

- bo, puis la version FW (ex. 4.0), puis SO (demande de SETUP). Si le SETUP est déjà exécuté, l'écran affiche bo, puis l'état de l'automatisme (ex. 00).

Pour les signaux des LEDs et à l'écran, voir § Diagnostic.

6.2 PROGRAMMER LA PLATINE

On peut accéder à la programmation de base ou avancée lorsque l'écran affiche l'état de l'automatisme.

■ **PROGRAMMATION DE BASE**

1. Appuyer sur le bouton **F** et le maintenir enfoncé.
   - l'écran affiche la première fonction (), qui reste affichée tant que la touche F est maintenue enfoncée.
2. Relâcher le bouton : l'afficheur indique la valeur de la fonction.
3. Appuyer sur le bouton **+** ou **−** pour modifier, puis sur le bouton **F** pour confirmer et passer à la fonction suivante.

On procède de la même manière pour toutes les fonctions (voir Menu de programmation de base).

■ **PROGRAMMATION AVANCÉE**

1. Appuyer sur le bouton **F** et le maintenir enfoncé, puis également sur le bouton **+** :
   - l'écran affiche la première fonction (bo), qui reste affichée tant que la touche F est maintenue enfoncée.
2. Relâcher les boutons F : l'afficheur indique la valeur de la fonction.
3. Appuyer sur le bouton **+** ou **−** pour modifier, puis sur le bouton **F** pour confirmer et passer à la fonction suivante.

On procède de la même manière pour toutes les fonctions (voir Menu de programmation avancée).

■ **QUITTER LA PROGRAMMATION**

Chaque valeur modifiée est immédiatement effective, mais en quittant la programmation, il faut choisir d'enregistrer ou non les modifications.

Les modifications sont perdues pour TIMEOUT, au bout de 10 minutes d'inactivité sur les boutons, ou si l'alimentation de la carte est interrompue avant l'enregistrement.

1. Appuyer sur le bouton **F** et le maintenir enfoncé, puis également sur le bouton **−** :
   - En alternative, faire défiler le menu de programmation jusqu'à la dernière fonction (St).
2. Choisir :
   Y = enregistrer les modifications apportées
   no = NE PAS enregistrer les modifications apportées
3. Appuyer sur le bouton **F** pour confirmer.
   - L'afficheur revient à l'état de l'automatisme.

2 Menu de programmation de base

Fonctions de base		PAR DÉFAUT
JC	**Simply Connect** Pour activer Simply Connect, choisir un canal de communication(CH 1…4). 0 désactivé, 1 (CH 1), 2 (CH 2), 3 (CH 3), 4 (CH 4)	0
cF	**TYPE D'AUTOMATISME** Sélectionner l'actionneur installé (la carte charge la programmation correspondante par défaut). 0 aucun actionneur FAAC 1 412, 413, 415, 770, 390, 770N 2 391 3 S700H/S800H 4 S418 5 S450H 6 S800H ENC 7 S2500 I 08 S800H ENC sans codeur	0 Le sigle EP indique un automatisme « mixte » : 2 vantaux avec 2 actionneurs différents (depuis Simply Connect).
dF	**CONFIGURATION PAR DÉFAUT** Affiche Y si la programmation correspond aux valeurs par défaut. Choisir Y si l'on souhaite recharger les valeurs par défaut du type d'automatisme. Y la programmation correspond aux valeurs par défaut no la programmation NE correspond PAS aux valeurs par défaut	Y
LO	**LOGIQUES DE FONCTIONNEMENT** E Semi-automatique EP Semi-automatique Pas à Pas S Automatique Sécurité SA Automatique Sécurité 2 SP Automatique Sécurité Pas à Pas AI Automatique 1 A Automatique AP Automatique Pas à Pas AE Automatique avec fonction timer b Semi-automatique b bC Mixte (Ouverture à impulsion / Fermeture à homme mort) C Homme mort CU S'affiche si une logique CUSTOM est présente sur Simply Connect.	E
PA	**TEMPS DE PAUSE A** S'affiche seulement dans les logiques avec fermeture automatique. Cette fonction définit le temps de pause si l'automatisme a été ouvert par la commande OPEN A. 00…59 s Délai de régulation : 1 s Ensuite, l'affichage change en minutes et en dizaines de secondes (séparées par un point) avec des intervalles de 10 s, jusqu'à la valeur maximale de 9.5 minutes. Ex. : 1.2 = 1 min et 20 s	30
Pb	**TEMPS DE PAUSE B** S'affiche seulement dans les logiques avec fermeture automatique. Cette fonction définit le temps de pause si l'automatisme a été ouvert par la commande OPEN B (réglage analogue à PA)	30
Nn	**NOMBRE de MOTEURS** activés. 1 1 moteur, 2 2 moteurs	2
F1	**FORCE MOTEUR 1** 01…50 (niveaux)	25 si cF=00 ou 01 ou 02 ou 04 40 si cF=03 ou 06 ou 08 35 si cF=05 15 si cF=07
F2	**FORCE MOTEUR 2** NE s'affiche PAS si Nn = 1. 01…50 (niveaux)	25 si cF=00 ou 01 ou 02 ou 04 40 si cF=03 ou 06 ou 08 35 si cF=05 15 si cF=07

FRANÇAIS

Traduction de la notice originale

Fonctions de base		PAR DÉFAUT
SP	**VITESSE** Vitesse d'actionnement. 01… 10 (niveaux)	08
En	**CODEUR** Active/désactive l'utilisation des codeurs sur les deux moteurs. no désactivés, Y activés	Y (non modifiable) si cF=03 ou 05 ou 06 ou 07 no si cF=00 ou 01 ou 02 ou 04 no (non modifiable) si cF=08
FA	**FIN DE COURSE EN OUVERTURE** Active/désactive les fins de course en ouverture pour déterminer l'arrêt ou le début du ralentissement. La modification de la valeur nécessite un nouveau SETUP. no désactivés, 01 pour l'arrêt, 02 pour le début du ralentissement	no
FC	**FIN DE COURSE EN FERMETURE** Active/désactive les fins de course en fermeture pour déterminer l'arrêt ou le début du ralentissement. La modification de la valeur nécessite un nouveau SETUP. no désactivés, 01 pour l'arrêt, 02 pour le début du ralentissement	no
Cd	**RETARD EN FERMETURE** NE s'affiche PAS si Mn=1. Le retard s'effectue sur le Vantail1. 00… 59 s Délai de régulation : 1 s Ensuite, l'affichage change en minutes et en dizaines de secondes (séparées par un point) de la valeur maximale de 1.3. 1.0…1.3 Délai de régulation : 10 s Ex. : 1.2 = 1 min. et 20 s.	05
bu	**INSCRIPTION BUS 2easy** Voir le § paragraphe dédié.	no
M2	**ACTIONNEMENT MOTEUR 2** NE s'affiche PAS si Mn=1. À l'intérieur de cette fonction, les boutons + et - actionnent le Moteur2 en modalité homme mort. + OUVRE (affichant oP), - FERME (affichant cL)	--
M1	**ACTIONNEMENT MOTEUR 1** À l'intérieur de cette fonction, les boutons + et - actionnent le Moteur1 en modalité homme mort. + OUVRE (affichant oP), - FERME (affichant cL)	--
tL	**SETUP** Voir le § paragraphe dédié.	--
St	**SORTIE DE LA PROGRAMMATION** Y On quitte en enregistrant la programmation effectuée no On quitte en annulant la programmation effectuée Après avoir confirmé à l'aide du bouton **F**, l'écran affiche l'ÉTAT de l'automatisme : 00 FERMÉE 01 OUVERTE 02 ARRÊTÉE PUIS OUVRE 03 ARRÊTÉE PUIS FERME 04 en PAUSE 05 en OUVERTURE 06 en FERMETURE 07 FAIL-SAFE en cours 08 En CONTRÔLE BUS 2easy 09 PRÉCLIGNOTEMENT puis OUVRE 10 PRÉCLIGNOTEMENT puis FERME 11 URGENCE OUVERTURE 12 URGENCE FERMETURE HP Hold Position . (point clignotant) SLEEP	Y

3 Menu de programmation avancée

Fonction avancée		PAR DÉFAUT
bo	**TEMPS DE FORCE MAXIMALE AU DÉMARRAGE** Au démarrage, le moteur fonctionne à force maximale pour le temps qui est ici configuré. 01…10 s Délai de régulation: 1 s.	02 03 si cF=08
cS	**COUP FINAL EN FERMETURE** Cette fonction facilite l'accrochage de la serrure électrique : elle effectue une impulsion de 2 s à force maximale sur la butée de fermeture. NE PAS activer la fonction si la butée mécanique en fermeture n'est pas présente. Y activé, no désactivé	no (non modifiable si FC = I. fins de course pour l'arrêt)
rS	**COUP D'INVERSION POUR L'OUVERTURE** NE s'affiche PAS si FC = I. Cette fonction facilite le décrochage de la serrure électrique : avant l'ouverture, elle effectue une impulsion de 2 s sur la butée de fermeture. NE PAS activer la fonction si la butée mécanique en fermeture n'est pas présente. Le coup d'inversion N'EST PAS compatible avec le fin de course en fermeture pour l'arrêt, c'est qui explique pourquoi il ne s'exécute pas s'il est configuré après l'activation du FC = I. Y activé, no désactivé	no
EL	**SERRURE ÉLECTRIQUE SUR LE VANTAIL 2** NE s'affiche PAS si Mn=I. Cette fonction doit être activée si la serrure électrique est sur le Vantail2 (standard sur le Vantail1). Y activé, no désactivé	no
Od	**RETARD DU VANTAIL EN OUVERTURE** NE s'affiche PAS si Mn = I. Ce retard s'effectue sur le Vantail2. 00… 59 s Délai de régulation : 1 s Ensuite, l'affichage change en minutes et en dizaines de secondes (séparées par un point) de la valeur maximale de I.3. Ex. : I.2 = 1 min. et 20 s. I.0…I.3 Délai de régulation : 10 s	02
iP	**INVERSION SUR UN OBSTACLE** Cette fonction définit l'étendue de l'inversion à la suite de la reconnaissance d'un obstacle. Y = inversion partielle (pour 2 s), no = inversion complète	no
r1	**RALENTISSEMENT DU VANTAIL 1** NE s'affiche PAS si FA et FC = 2. Il définit l'espace de ralentissement du Vantail1 (% de la course totale). 00… 99 % Délai de régulation : 1 %	30 20 si cF=03 ou 05
r2	**RALENTISSEMENT VANTAIL 2** NE s'affiche PAS si Mn = I, ni si FA et FC = 2. Cette fonction définit l'espace de ralentissement du Vantail2 (% de la course totale). 00… 99 % Délai de régulation : 1 %	30 20 si cF=03 ou 05
PF	**PRÉCLIGNOTEMENT** Active/désactive le préclignotement, en précisant lorsqu'il est activé. Le temps de préclignotement est fixe : 3 s. no désactivé OC sur n'importe quel actionnement CL sur les fermetures OP sur les ouvertures PA à la fin du temps de pause	no

Fonction avancée		PAR DÉFAUT
Ph	**PHOTOCELLULES EN FERMETURE** Elle définit l'intervention des photocellules en fermeture. Y réouverture au désengagement des photocellules no réouverture immédiate	no
Ad	**FONCTION ADMAP** Active/désactive le fonctionnement selon la règlementation française NFP 25/362. Y activé, no désactivé	no
EC	**SENSIBILITÉ DE L'ANTI-ÉCRASEMENT** Cette fonction définit la vitesse à laquelle intervient l'anti-écrasement après la reconnaissance d'un obstacle. 01 minimum, 10 maximum	01 (non modifiable) si cF=00 05 si cF=03 ou 05 ou 06 ou 08 06 si cF=01 ou 02 ou 04 ou 07
US	**ULTRA-SENSIBILITÉ DE LA RECONNAISSANCE D'UN OBSTACLE** Cette fonction permet la reconnaissance immédiate d'un impact rigide. Y activé, no désactivé	no si cF=00 ou 01 ou 02 ou 03 ou 07 Y si cF=04 ou 05 ou 06
rB	**RECHERCHE DE LA BUTÉE** NE s'affiche PAS si FC ou FA = 01. Cette fonction définit l'espace de l'angle de recherche de la butée en fin d'ouverture/fermeture. Dans cet espace, toute butée/obstacle commande l'arrêt et non pas l'anti-écrasement. 0.3… 9.9 ° Délai de régulation : 0.1 ° L'affichage est en degrés et dixièmes de degré (séparés par un point) jusqu'à 9.9°, puis il est en degrés. 10… 20 ° Délai de régulation : 1 °	1 si cF=07 10 si cF=00 ou 01 ou 02 ou 04 ou 08 4.0 si cF=03 ou 05 ou 06
tA	**TEMPS SUPPLÉMENTAIRE** Ajoute un temps de fonctionnement à la fin du mouvement. Affiché seulement si cF=08 et FC ou FA différent de 01. 00… 10 (s)	03
SF	**SOFT TOUCH** NE s'affiche PAS si En=Y, ou si cF=08. Cette fonction exécute un court recul du vantail après la reconnaissance de la butée d'arrêt. Y activé, no désactivé	no
o1	**OUT1** Fonction de la sortie OUT1.	00

Le sigle tr indique la programmation TIMER (sur Simply Connect, non modifiable depuis la carte).

00 désactivée	08 automatisme en URGENCE	15 sortie (fonction pas à pas) à activer depuis le second canal radio OMNIDEC
01 FAIL-SAFE	09 automatisme en OUVERTURE	16 activée pendant l'actionnement du moteur1
02 Lampe témoin	10 automatisme en FERMETURE	17 activée pendant l'actionnement du moteur2
03 LUMIÈRE DE COURTOISIE (temporisée)	11 fonction de la serrure électrique (temporisée)	18 alarme anti-intrusion
04 ERREUR ACTIVE	12 SÉCURITÉ ACTIVE	19 fonctionnement à batterie
05 automatisme OUVERT ou en PAUSE	13 fonction FEUX DE SIGNALISATION (active en OUVERTURE et avec automatisme OUVERT)	
06 automatisme FERMÉ	14 sortie temporisée à activer depuis le second canal radio OMNIDEC	
07 automatisme en MOUVEMENT		

tI	**TEMPORISATION OUT1** S'affiche si o1=03, 11, 14. Elle règle la durée de la sortie OUT1, si une fonction temporisée est programmée. 1…59 min. Délai de régulation : 1 min (si o1 = 03 ou 14), 1 s (si o1 = 11)	02

Fonction avancée		PAR DÉFAUT
o2	**OUT2** Fonction de la sortie OUT2 (avec les mêmes options que o1).	02 Le sigle tr indique la programmation TIMER (sur Simply Connect, non modifiable depuis la carte).
t2	**TEMPORISATION OUT2** S'affiche si o2 = 03, 11, 14. Elle règle la durée de la sortie OUT2, si une fonction temporisée est programmée. 1…59 min. Délai de régulation : 1 min si o2 = 03 ou 14 , 1 s si o2 = 11	01
AS	**DEMANDE D'ENTRETIEN** Active/désactive la demande d'entretien quand le nombre de cycles programmé est atteint dans les fonctions successives (nc, nd) (paragraphe dédié au chapitre § Entretien). Y activé, no désactivé	no
nc	**MILLIERS de CYCLES** Affiche les milliers de cycles effectués. 00…65 (programmable si AS=Y) Pour réinitialiser le compteur de cycles : appuyer sur **+** et **−** pendant 5 s	00
nd	**DIZAINES de CYCLES** Affiche les dizaines de cycles effectuées. 00…53 (si AS = no) 00…99 (programmable si AS = Y)	00
St	**SORTIE DE LA PROGRAMMATION** Y On quitte en annulant la programmation effectuée no On quitte en enregistrant la programmation effectuée Après avoir confirmé à l'aide du bouton **F**, l'écran affiche l'ÉTAT de l'automatisme :	Y

00	FERMÉE	04	en PAUSE	08	En CONTRÔLE BUS 2easy	12	FERMETURE en URGENCE
01	OUVERTE	05	en OUVERTURE	09	PRÉCLIGNOTEMENT puis OUVRE	HP	Hold Position
02	ARRÊTÉE PUIS OUVRE	06	en FERMETURE	10	PRÉCLIGNOTEMENT puis FERME	.	SLEEP (point clignotant)
03	ARRÊTÉE PUIS FERME	07	FAIL-SAFE en cours	11	OUVERTURE en URGENCE		

6.3 SETUP

Le SETUP consiste en une série d'actionnements avec lesquels la carte acquiert la course des vantaux et d'autres paramètres de fonctionnement. En outre, le SETUP procède à l'inscription des dispositifs BUS 2easy présents.

Cas dans lesquels il est nécessaire d'exécuter un SETUP :

- lorsque l'écran affiche S0 clignotant (ex. : premier démarrage de l'automatisme)
- après le remplacement de la carte
- si l'on souhaite modifier la course des vantaux
- en présence d'erreurs actives exigeant un SETUP
- si des fonctions de programmation exigeant un nouveau SETUP ont été modifiées

Vérifications préliminaires après le SETUP :

- l'automatisme ne doit pas fonctionner en mode manuel
- l'entrée ARRÊT doit être pontée si elle n'est pas utilisée
- dans la Programmation de Base, vérifier que les fonctions sont correctement réglées :
  - cF type d'automatisme
  - nn nombre de moteurs
  - En codeur (pour fonctionner il doit être activé)

⚠ Pendant le SETUP, empêcher tout transit dans la zone de mouvement des vantaux car les dispositifs de sécurité sont désactivés.

1. En Programmation de base, accéder à la fonction tI. La valeur affichée est - -.
   - Les vantaux doivent être fermés. Pour les fermer maintenant, appuyer sur le bouton **+** pour le Vantail1, le bouton **-** pour le Vantail2.
2. Appuyer simultanément sur les touches **+** et **-** pendant quelques secondes.
   - L'écran clignote, puis le premier mouvement commence et l'écran affiche S1.
   - Relâcher les boutons.
3. Le SETUP a lieu. L'écran affiche les phases en cours avec un sigle clignotant (de S1 à S6, voir ▦ Phases de SETUP).

Si le SETUP ne démarre pas ou ne s'arrête pas avant la fin, la carte sort de la programmation avec S0 clignotant sur l'écran : vérifier les ERREURS présentes (Chapitre § Diagnostic).

▦ **4** Phases de SETUP

Afficheur	Phase
S1	Vantail1 s'ouvre lentement : rechercher la position OUVERTE
S2*	Vantail2 s'ouvre lentement : rechercher la position OUVERTE
S3*	Vantail2 se ferme lentement : il recherche la position FERMÉE
S4	Vantail1 se ferme lentement : il recherche la position FERMÉE
S5	Les vantaux s'ouvrent
S6	Les vantaux se ferment
00	Le SETUP est terminé. La carte quitte la programmation et l'afficheur indique l'état d'automatisme fermé.

* phase NON exécutée si l'automatisme est à vantail unique.

Pendant les phases de S1 à S4 l'identification de la position OUVERTE/FERMÉE a lieu automatiquement ou demande la commande OPEN A, en fonction de la configuration de l'installation :

■ **Fonctionnement avec codeur**

La carte reconnaît automatiquement la position OUVERTE/FERMÉE s'il y a une butée mécanique d'arrêt.

En l'absence de butée mécanique d'arrêt, envoyer une commande OPEN A à l'endroit où vous souhaitez arrêter le vantail.

■ **Fonctionnement avec fins de course (avec ou sans codeur)**

Si le fin de course est programmé pour l'arrêt, la carte reconnaît automatiquement la position OUVERTE/FERMÉE dès que le fin de course est enclenché.

Si le fin de course est programmé pour déterminer le point de ralentissement, envoyer une commande OPEN A dès que le vantail atteint la butée mécanique d'arrêt.

■ **Pour S800H ENC sans codeur** (cF=08)

Ce n'est qu'en présence du fin de course programmé comme arrêt que l'identification de la position a lieu automatiquement.

Dans le cas contraire, envoyer une commande OPEN A dès que le vantail atteint la butée mécanique d'arrêt.

6.4 CONFIGURER LES ACTIONNEMENTS ET LES TEMPORISATIONS

En PROGRAMMATION DE BASE

- PA **Temps de pause en OPEN A**, Pb **Dans les logiques de fonctionnement avec fermeture automatique, le portail reste ouvert pendant le temps de pause (configurable de façon spécifique pour l'ouverture totale ou partielle)..**

- nn **Nombre de moteurs** Avant d'effectuer le SETUP, le nombre de moteurs doit être correctement configuré, en définissant le fonctionnement à 2 vantaux ou à vantail unique.

- FA **Fin de course en ouverture**, FC **Fin de course en fermeture** S'ils sont présents, les fins de course doivent être activés, ou à l'arrêt, ou au ralentissement du vantail.

- Cd **Retard vantail en fermeture** Cette fonction est utile dans l'automatisme à 2 vantaux, pour éviter les interférences et respecter le chevauchement éventuel.

En PROGRAMMATION AVANCÉE

- bo **Temps de force maximale au** démarrage Pendant quelques secondes au démarrage, le moteur fonctionne à la force maximale, ignorant les limites définies dans la programmation de base⟨F1, F2⟩. Augmenter le temps en présence de frottements particulièrement important au démarrage.

- Od **Retard vantail en ouverture** Cette fonction est utile dans l'automatisme à 2 vantaux, pour éviter les interférences et respecter le chevauchement éventuel.

- tA **Temps supplémentaire** Cette fonction n'est disponible qu'en configuration cF=08 (S800H ENC sans codeur) et avec FC ou FA différents de OI (aucun fin de course utilisé pour l'arrêt). Ajouter des secondes d'actionnement pour assurer la réalisation des manœuvres d'ouverture/fermeture même dans des conditions de fonctionnement défavorables (ex : vent).

6.5 RÉGLER L'ANTI-ÉCRASEMENT

L'anti-écrasement est obtenu en limitant la force statique exercée par l'actionneur en cas d'impact sur un obstacle. En outre, lorsqu'un obstacle est détecté, la carte commande l'**INVERSION**.

L'inversion (partielle ou complète, selon la fonction IP) n'est pas active dans l'espace de recherche de la butée défini par la fonction rB (l'obstacle commande l'arrêt).

La **DÉTECTION D'UN OBSTACLE** est effectuée en contrôlant le courant absorbé par le moteur ou par le codeur (s'il est présent).

- Le quatrième obstacle consécutif, reconnu dans la même direction et la même position, est défini comme la nouvelle butée d'arrêt du vantail (lorsque l'obstacle été éliminé, la course initiale est automatiquement rétablie).

Voici une liste de fonctions pour le réglage de l'anti-écrasement. Certaines d'entre elles permettent de limiter la force statique ou l'énergie cinétique du vantail sur l'obstacle, d'autres configurent l'Inversion sur obstacle. Régler les fonctions en combinaison entre elles, en tenant compte de la configuration de l'automatisme et des conditions d'utilisation.

Par exemple, dans les zones particulièrement venteuses, avec des vantaux à panneaux, l'ultra-sensibilité de la détection d'obstacle, ou une grande sensibilité de l'anti-écrasement peuvent provoquer de fréquentes inversions indésirables.

En PROGRAMMATION DE BASE

- F1 **Force Moteur 1**, F2 **Force Moteur 2** Diminuer la valeur si l'on souhaite limiter la force statique en cas d'impact.

- SP **Vitesse des mouvements** Diminuer la valeur si l'on souhaite limiter l'énergie cinétique du vantail sur l'obstacle.

- En **CODEUR** Si les codeurs sont présents, ils doivent être en mesure de détecter un obstacle.

- US **Ultra-sensibilité de la détection d'un obstacle** Recommandée pour les actionneurs hydrauliques 24 V avec codeur.

- rB **Recherche butée** L'inversion sur obstacle n'est pas active dans l'espace de recherche de la butée. Si nécessaire, on peut activer le SOFT TOUCH⟨SF⟩.

En PROGRAMMATION AVANCÉE

- IP **Inversion sur obstacle** Définir l'amplitude de l'inversion : complète ou pendant 2 s.

- r1, r2 **Ralentissement Vantail1, Vantail2** Définir la largeur du ralentissement du vantail à proximité des positions ouvert/fermé. En alternative, on peut utiliser le fin de course activé au ralentissement⟨FA, FC dans la programmation de base).

Le ralentissement permet de limiter les forces d'inertie et de réduire les vibrations du portail pendant l'arrêt.

- EC **Sensibilité de l'anti écrasement** Définir la rapidité avec laquelle l'anti-écrasement intervient suite à la détection d'un obstacle.

- SF **SOFT TOUCH** : après avoir reconnu la butée d'arrêt, le vantail recul légèrement.

Cette fonction facilite le respect des limites des forces d'impact indiquées par les réglementations en vigueur.

6.6 VÉRIFICATIONS FINALES

1. Effectuer un contrôle fonctionnel complet de l'automatisme et de tous les dispositifs installés.
2. Vérifier que les forces générées par le vantail se situent à l'intérieur des limites admises par la réglementation. Utiliser un mesureur de courbe d'impact conformément à la norme EN 12453 . Pour les pays extra–UE, en l'absence d'une réglementation locale spécifique, la force doit être inférieure à 150 N statiques. Au besoin, régler l'anti-écrasement et effectuer les autres réglages appropriés, en se référant également aux instructions de l'actionneur.

Consulter les instructions de l'actionneur afin d'identifier d'ultérieures vérifications nécessaires

6.7 FERMER LE BOÎTIER

Fermer le boîtier avec les vis présentes dans le couvercle.

Fermer le boîtier

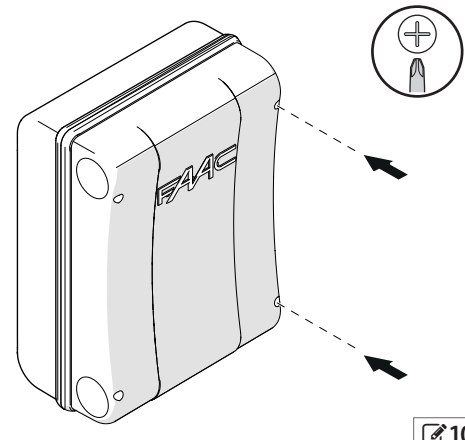

10

7. ACCESSOIRES

7.1 DISPOSITIFS BUS 2EASY

DISPOSITIFS DE COMMANDE BUS 2EASY

⚠ Ne pas utiliser la ligne BUS 2easy pour les commandes d'arrêt d'urgence.

ⓘ Les dispositifs de commande BUS 2easy, nécessitent un micrologiciel E124 mis à jour à la version **FW 3.2** ou suivante.

1. Configurer les DIP switches du dispositif pour attribuer 1 ou 2 commandes.
   - **DIP-switch pour les commandes BUS 2easy.**

IMPORTANT Une commande (ex.: OPEN A_1) ne peut être utilisée que sur un des dispositifs de commande BUS 2easy connectés à la carte. Avant d'ajouter un dispositif de commande BUS 2easyvérifier les DIP-switches des dispositifs présents.

Lorsque plusieurs dispositifs sont connectés, l'attribution d'une même commande BUS 2easy à plusieurs dispositifs de commande génère une erreur et empêche le fonctionnement **(CONFLIT)**.

Exemple 5 commandes sont disponibles pour OPEN A : OPEN A_1… OPEN A_5. Pour avoir OPEN A sur deux dispositifs différents connectés, utiliser un OPEN A_1 et un OPEN A_2. Pour ajouter d'autres dispositifs pour OPEN A, utiliser OPEN A_3... et ainsi de suite.

2. Installer les dispositifs en suivant les instructions fournies.
3. Brancher sur le bornier **2EASY,** au moyen de deux câbles sans polarité.
4. Inscrire les dispositifs BUS 2easy connectés (voir § paragraphe dédié).
   - **note :** l'inscription BUS 2easy est également effectuée par l'intermédiaire du SETUP.

5 DIP-switch commandes BUS 2easy

Légende : 0=OFF , 1=ON

Le DIP 5 active le dispositif pour 1 commande (OFF) ou 2 commandes (ON)

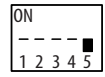

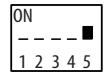

0 0 0 0 0	Open A_1		0 0 0 0 1	Open A_1	Open B_1
0 0 0 1 0	Open A_2		0 0 0 1 1	Open A_1	Open B_2
0 0 1 0 0	Open A_3		0 0 1 0 1	Open A_1	Stop
0 0 1 1 0	Open A_4		0 0 1 1 1	Open A_1	Close
0 1 0 0 0	Open A_5		0 1 0 0 1	Open A_2	Open B_1
0 1 0 1 0	Stop		0 1 0 1 1	Open A_2	Open B_2
0 1 1 0 0	Stop NC_1*		0 1 1 0 1	Open A_2	Stop
0 1 1 1 0	Stop NC_2*		0 1 1 1 1	Open A_2	Close
1 0 0 0 0	Close		1 0 0 0 1	Open A_3	Open B_3
1 0 0 1 0	Open B_1		1 0 0 1 1	Open A_3	Open B_4
1 0 1 0 0	Open B_2		1 0 1 0 1	Open A_3	StopNC_1*
1 0 1 1 0	Open B_3		1 0 1 1 1	Open A_3	Close
1 1 0 0 0	Open B_4		1 1 0 0 1	Open A_4	Open B_3
1 1 0 1 0	Open B_5		1 1 0 1 1	Open A_4	Open B_4
1 1 1 0 0	/		1 1 1 0 1	Open A_4	StopNC_2*
1 1 1 1 0	/		1 1 1 1 1	Open A_4	Close

* Stop NC génère un arrêt même au moment où le dispositif est débranché ; si l'on ne souhaite pas ce fonctionnement, utiliser un Stop.

Brancher sur le bornier 2EASY

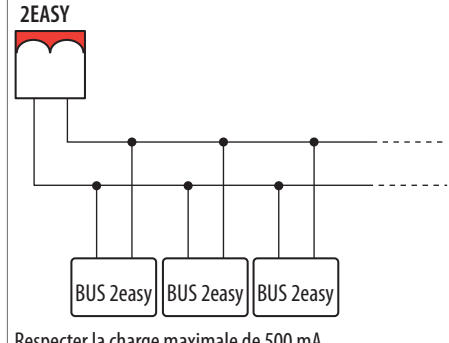

Respecter la charge maximale de 500 mA.

La longueur totale des câbles BUS 2easy ne doit pas dépasser 100 m.

11

FRANÇAIS

Traduction de la notice originale

PHOTOCELLULES, BORDS SENSIBLES BUS 2EASY

Les photocellules sont des dispositifs de détection supplémentaires de type D (selon la norme EN 12453) pour réduire la probabilité de contact avec le vantail en mouvement. Les photocellules ne sont pas des dispositifs de sécurité selon la norme EN 12978. Les dispositifs de détection utilisés comme un accessoire de sécurité pour la protection contre un risque (ex. bords sensibles) doivent être conformes à la norme EN 12978.

1. Configurer les DIP-switches sur l'émetteur et le récepteur pour attribuer le type de fonctionnement et l'identifiant de la paire (ADRESSE).
   - **DIP-switch pour photocellules et bords sensibles BUS 2easy**.

Les **PHOTOCELLULES EN FERMETURE** (**CL FSW**) protègent la zone de fermeture et elles sont actives pendant la fermeture.
Les **PHOTOCELLULES EN OUVERTURE** (**OP FSW**) protègent la zone d'ouverture et elles sont actives pendant l'ouverture.
Les **PHOTOCELLULES EN OUVERTURE ET EN FERMETURE** (**OP/CL FSW**) protègent l'ensemble de la zone d'actionnement et sont toujours actives.
Les **PHOTOCELLULES** OPEN commandent l'OPEN A.

IMPORTANT dans une paire de photocellules, la configuration de l'émetteur et du récepteur des DIP switches doit être la même.
Lorsque plusieurs dispositifs sont connectés, l'attribution d'une même adresse à plusieurs dispositifs de détection génère une erreur et empêche le fonctionnement (**CONFLIT**). Les adresses des dispositifs de détection ne génèrent aucun conflit avec les dispositifs de commande et vice versa.

2. Installer les dispositifs en suivant les instructions fournies.
3. Brancher sur le bornier **2EASY** au moyen de deux câbles sans polarité.
4. Inscrire les dispositifs BUS 2easy connectés (voir § paragraphe dédié).
   - **note :** l'inscription BUS 2easy est également effectuée par l'intermédiaire du SETUP.

Positionnements des photocellules

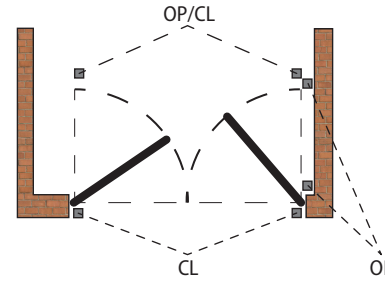

12

6 DIP-switch pour photocellules et bords sensibles BUS 2easy

ON 1 2 3 4	
1 0 0 0	CL FSW
1 0 0 1	
1 0 1 0	
1 0 1 1	
1 1 0 0	
1 1 1 0	
0 0 0 0	OP FSW
0 0 0 1	
0 0 1 0	
0 0 1 1	
0 1 1 1	
0 1 0 0	OP/CL FSW
0 1 0 1	
1 1 1 1	OPEN
1 1 0 1	CL Edge
0 1 1 0	OP Edge

Légende : 0=OFF , 1=ON
Note Les adresses « Edge », réservées au bord sensible, ne doivent pas être attribuées aux photocellules.

Brancher sur le bornier 2EASY

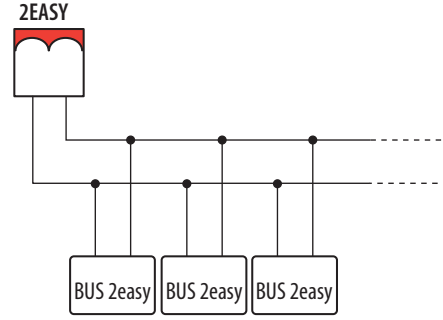

Respecter la charge maximale de 500 mA.
La longueur totale des câbles BUS 2easy ne doit pas dépasser 100 m.

13

CODEUR BUS 2EASY

1. Brancher les câbles des codeurs sur le bornier **2EASY**.
2. Après avoir mis la carte sous tension, vérifier les LEDs de chaque codeur, lorsque le vantail est arrêté :

DL1 allumée = codeur sous tension
DL2 allumée = codeur raccordé au **MOTEUR1**
DL2 éteinte = codeur raccordé au **MOTEUR2**

Pour chaque codeur qui n'est pas raccordé au bon vantail, il est nécessaire de couper temporairement le courant et d'inverser les 2 fils sur le bornier **2EASY**.

3. Inscrire les dispositifs BUS 2easy par le biais de la procédure spécifique ou au moyen du SETUP.

7.2 INSCRIRE/DÉMONTER LES DISPOSITIFS BUS 2EASY

Le SETUP exécute l'inscription des dispositifs BUS 2easy raccordés. En alternative, on peut exécuter la procédure suivante.

1. Lorsque la carte est sous tension, entrer dans la programmation de base, à la fonction bu. Si aucun dispositif n'est inscrit, l'écran affiche no, dans le cas contraire il affiche un segment allumé.
   - Appuyer simultanément sur les boutons **+** et **−** pendant au moins 5 s.
   - L'afficheur clignote, puis Y s'affiche (l'inscription est terminée).
2. Relâcher les boutons.
   - L'écran affiche un segment allumé. Appuyer sur le bouton **+** pour vérifier le type de dispositifs inscrits (§ Diagnostic).
3. Quitter la programmation.

Pour **DÉMONTER** les dispositifs BUS 2easy déjà inscrits, après les avoir débranchés, il est nécessaire de répéter la procédure d'inscription (ou en alternative le SETUP).

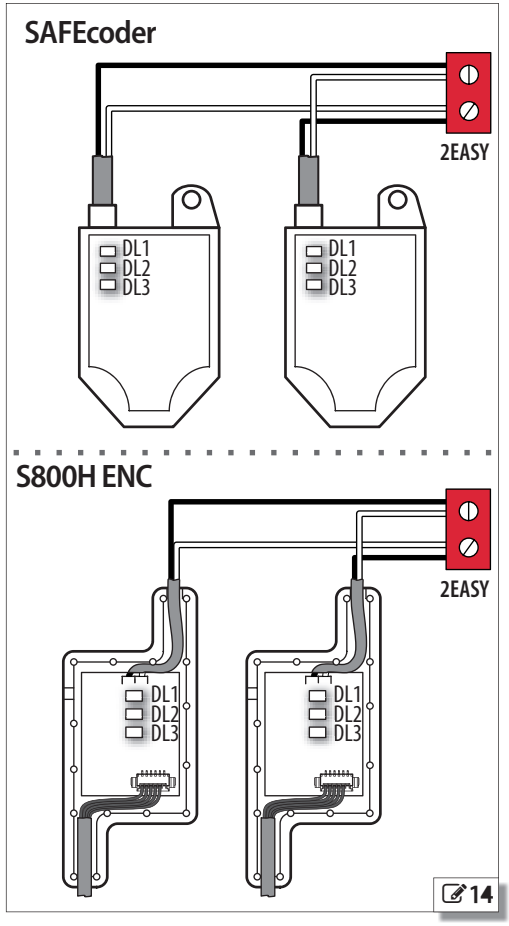

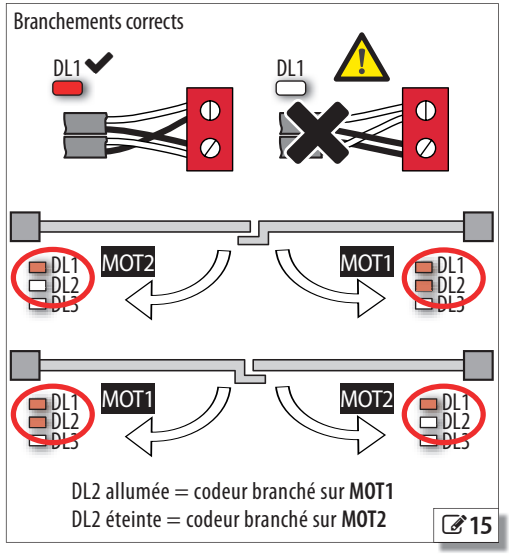

7.3 PHOTOCELLULE À RELAIS

Les photocellules sont des dispositifs de détection supplémentaires de type D (selon la norme EN 12453) pour réduire la probabilité de contact avec le vantail en mouvement. Les photocellules ne sont pas des dispositifs de sécurité selon la norme EN 12978. Les dispositifs de détection utilisés comme un accessoire de sécurité pour la protection contre un risque (ex. bords sensibles) doivent être conformes à la norme EN 12978.
Utiliser des photocellules à relais avec contact NC. Si l'on installe plusieurs photocellules, les contacts doivent être connectés en série. Si les entrées IN4, IN5 sur la carte ne sont pas utilisées, il faut les ponter vers la borne GND (ou vers la sortie programmée comme FAIL-SAFE, si elle est activée).

Positionner et brancher les photocellules pour l'utilisation souhaitée :

CL - **PHOTOCELLULES EN FERMETURE** Actives pendant la fermeture dans leur zone de détection.

OP - **PHOTOCELLULES** EN OUVERTURE Actives pendant l'ouverture, dans leur zone de détection.

OP/CL - **PHOTOCELLULES EN OUVERTURE ET FERMETURE** Toujours actives dans leur zone de détection.

TEST FONCTIONNEL (FAIL-SAFE)

S'il est activé, le test fonctionnel est réalisé avant chaque actionnement : la carte coupe momentanément le courant vers les émetteurs et vérifie le changement d'état de l'entrée. Si le test échoue, la carte génère une erreur et empêche tout actionnement.

1. Brancher le négatif de l'émetteur sur le négatif de la sortie OUT1 ou OUT2.
2. Activer le FAIL-SAFE au niveau de la sortie utilisée :
 - en Programmation avancée, o1 ou o2=01

Positionner les photocellules

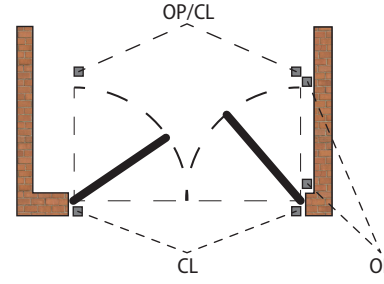

Connecter 1 paire de photocellules en fermeture ou en ouverture

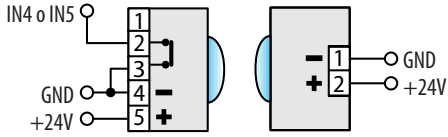

Connecter 1 paire de photocellules en ouverture et fermeture

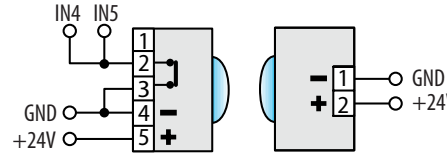

Brancher 2 paires de photocellules en fermeture ou en ouverture

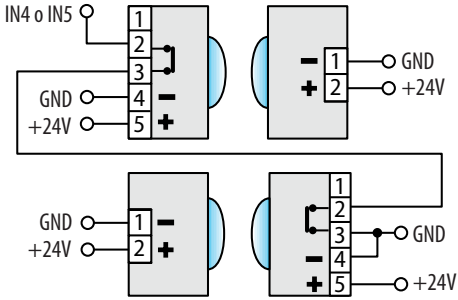

Connecter 1 paire en fermeture et 1 paire en ouverture et fermeture

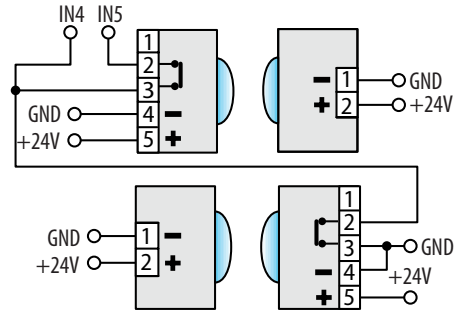

16

7.4 RADIO-COMMANDES SLH/SLHLR

Mémoriser la première radio-commande MASTER sur la carte, puis ajouter les radio-commandes souhaitées.

MÉMORISER LE MASTER SUR LA CARTE

Il faut utiliser une radio-commande « MASTER ». Il faut mémoriser les commandes OPEN A et OPEN B séparément.

Vérifier radio-commande MASTER Maintenir un bouton enfoncé et observer la LED :

- un bref clignotement, puis lumière fixe = MASTER
- Immédiatement lumière fixe = PAS MASTER

Chaque fois qu'on mémorise un master sur la carte, on désactive d'éventuelles radio-commandes SLH/SLHLR déjà en service.

Cette mémorisation du MASTER s'applique au récepteur intégré OmniDEC combiné avec le module à embrochage à 3 broches (il permet de mémoriser les commandes OPEN A et OPEN B).

Si l'on utilise un récepteur à embrochage à 5 broches (commande OPEN A uniquement), suivre les instructions spécifiques.

MÉMORISER OPEN A

1. Sur la carte, appuyer sur le bouton **+** (ou **R1**) et le relâcher lorsque la **LED R1** commence à clignoter pendant 20 s (temps à disposition pour les étapes suivantes).
2. Sur la radio-commande, appuyer simultanément sur les boutons **P1** et **P2** et les relâcher lorsque la **LED** commence à clignoter pendant 8 s (temps à disposition pour l'étape suivante).
3. Sur la radio-commande, maintenue à environ 50 cm de la carte, appuyer sur le bouton **P1** et vérifier la **LED R1** sur la carte : elle reste allumée fixe pendant 1 s puis elle s'éteint (mémorisation réussie).
4. Relâcher le bouton.

À la première utilisation du bouton mémorisé, enfoncer 2 fois de suite pour obtenir la commande.

MÉMORISER OPEN B

Procéder comme pour la mémorisation OPEN A, en utilisant le bouton **–** (ou **R2**) sur la carte associé à la **LED R2** et le bouton **P2** de la radio-commande.

AJOUTER DES RADIO-COMMANDES

Il faut utiliser un MASTER déjà en service. Il n'est pas nécessaire de se trouver à proximité de la carte.

COMMANDE OPEN A

1. Sur le MASTER en service, appuyer simultanément sur les boutons **P1** et **P2** et les relâcher lorsque la **LED** commence à clignoter pendant 8 s (temps à disposition pour l'étape suivante).
2. Appuyer sur le bouton **P1** et le maintenir enfoncé, puis vérifier la **LED** : elle reste allumée fixe.
3. Sans relâcher, établir un contact frontal avec la radio-commande à ajouter et sur celle-ci, appuyer sur le bouton **P1**, le maintenir enfoncé et vérifier la **LED** : elle clignote deux fois et s'éteint.
4. Relâcher les deux boutons.

À la première utilisation du bouton mémorisé, enfoncer 2 fois de suite pour obtenir la commande.

COMMANDE OPEN B

Procéder comme pour la copie d'OPEN A, en utilisant le bouton **P2** lors des étapes 2 et 3.

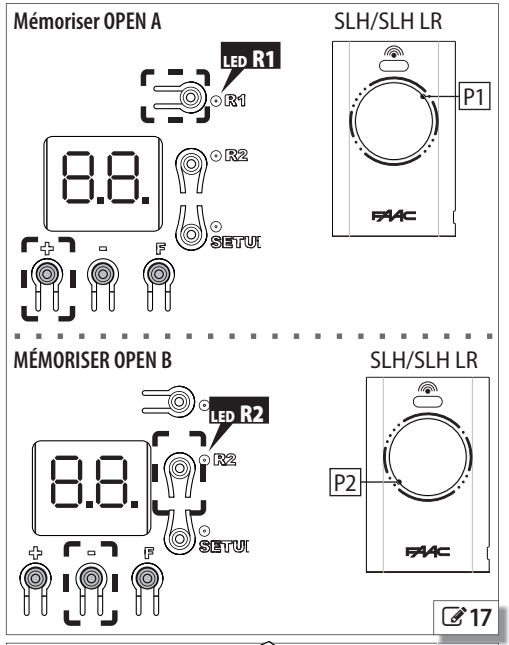

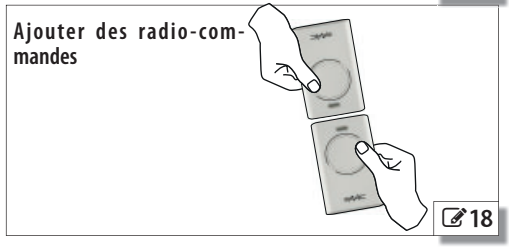

7.5 RADIO-COMMANDES RC/LC

MÉMORISER LES RADIO-COMMANDES SUR LA CARTE

Cette mémorisation s'applique au récepteur intégré OmniDEC associé au module à embrochage à 3 broches (il permet de mémoriser les commandes OPEN A et OPEN B).

Si l'on utilise un récepteur à embrochage à 5 broches (commande OPEN A uniquement), suivre les instructions spécifiques.

MÉMORISER OPEN A

1. Sur la carte, appuyer sur le bouton **+** (ou **R1**) et le relâcher lorsque la **LED R1** commence à clignoter pendant 20 s (temps à disposition pour l'étape suivante).
2. Sur la radio-commande, enfoncer et relâcher **P1**. **La commande est immédiatement exécutée** et la **LED R1** sur la carte reste allumée fixe pendant 2 s (mémorisation réussie), puis elle recommence à clignoter. En 20 s, il est possible de stocker une autre radio-commande.

La procédure est terminée lorsqu'au bout de 20 s, la **LED R1** s'éteint. Pour ajouter d'autres radio-commandes, il est nécessaire de répéter à partir du point 1.

MÉMORISER OPEN B

Procéder comme pour la mémorisation OPEN A, en utilisant le bouton **–** (ou **R2**) sur la carte associé à la **LED R2** et le bouton **P2** de la radio-commande.

AJOUTER DES RADIO-COMMANDES

On utilise une radio-commande LC/RC déjà en service sur l'automatisme, sans de voir intervenir sur la carte.

COMMANDE OPEN A

1. Se procurer une radio-commande en service sur l'un des 2 canaux (OPEN A ou OPEN B) et s'approcher de la carte.
2. Sur la radio-commande en service, appuyer simultanément sur les boutons **P1** et **P2** et les relâcher lorsque la **LED** commence à clignoter lentement pendant 5 s (temps à disposition pour l'étape suivante).
3. Appuyer sur le bouton **P1** et le maintenir enfoncé, puis vérifier la **LED R1** sur la carte : elle commence à clignoter pendant 20 s (temps à disposition pour l'étape suivante).
4. Sur la nouvelle radio-commande, appuyer sur le bouton **P1**. Vérifier la **LED R1** sur la carte : elle reste allumée fixe pendant 2 s (mémorisation réussie), puis recommence à clignoter et dans un délai de 20 s, il est possible de mémoriser OPEN A sur une nouvelle radio-commande.

La procédure est terminée lorsqu'au bout de 20 s, la **LED** sur la carte s'éteint. Pour ajouter d'autres radio-commandes, il est nécessaire de répéter à partir du point 1.

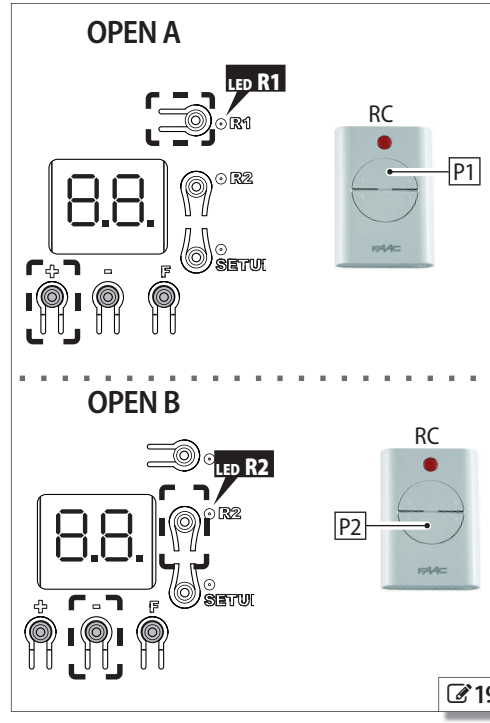

COMMANDE OPEN B

Procéder comme pour OPEN A, en utilisant aux étapes 2 et 3 le bouton **P2** de la radio-commande et en vérifiant la **LED R2** sur la carte.

7.6 RADIO-COMMANDES DS

MÉMORISER LES RADIO–COMMANDES SUR LA CARTE

Cette mémorisation s'applique au récepteur intégré OmniDEC associé au module à embrochage à 3 broches (il permet de mémoriser les commandes OPEN A et OPEN B).

Si l'on utilise un récepteur à embrochage à 5 broches (commande OPEN A uniquement), suivre les instructions spécifiques.

Configurer les 12 DIP-switches sur la radio-commande (voir instructions fournies).

La procédure de mémorisation permet le fonctionnement de toutes les radio-commandes avec la même configuration que les DIP-switches.

MÉMORISER OPEN A

1. Sur la carte, appuyer sur le bouton **+** (ou **R1**) et le relâcher lorsque la **LED R1** commence à clignoter pendant 20 s (temps à disposition pour l'étape suivante).
2. Sur la radio-commande, tenue à environ 50 cm de la carte, enfoncer et relâcher **P1**. **La commande est immédiatement exécutée** et la **LED R1** sur la carte reste allumée fixe pendant 1 s puis elle s'éteint (mémorisation réussie).

MÉMORISER OPEN B

Procéder comme pour la mémorisation OPEN A, en utilisant le bouton **–** (ou **R2**) sur la carte associé à la **LED R2** et le bouton **P2** de la radio-commande.

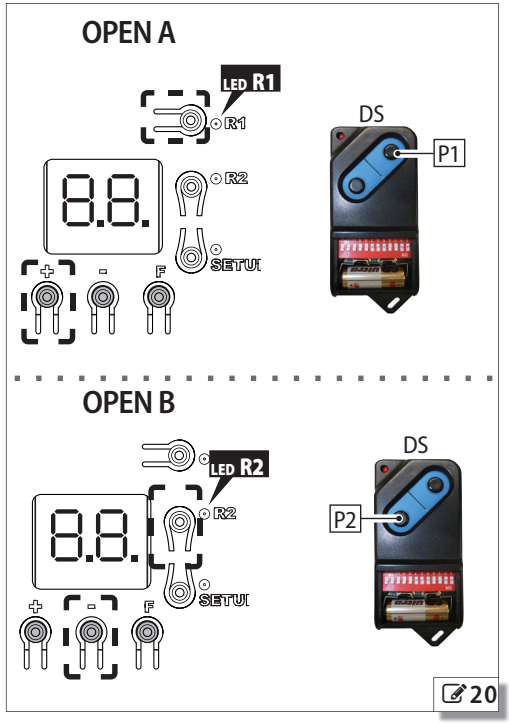

7.7 EFFACER TOUTES LES RADIO-COMMANDES

⚠ Cette opération N'est PAS réversible et efface toutes les radio-commandes mémorisées, de quelque type que ce soit (SLH/SLHLR, LC/RC, DS).

On peut procéder à l'effacement lorsque l'afficheur affiche l'état de la carte.

1. Appuyer sur le bouton **–** (ou **R2**) et ne pas le relâcher jusqu'à la fin de la séquence LED :
   - au bout de 5 s, la **LED R2**commence à clignoter lentement
   - au bout de 5 s, les deux **LED** (**R2** et **R1**) commencent à clignoter rapidement (effacement en cours)
   - au bout de 5 s, les deux **LED** s'allument sans clignoter (effacement réussi)
2. Relâcher le bouton, les deux LED s'éteignent au bout d'environ 10 s.

7.8 SIMPLY CONNECT

- Pour la sécurité des personnes et des choses, pendant toute la durée des opérations à distance (activations, SETUP et/ou modifications des paramètres de programmation), l'automatisme doit être surveillé et aucune personne non autorisée ne doit être présente.

Simply Connect, nécessite un micrologiciel E124 mis à jour à la version **FW 4.0** ou suivante.

Lorsque la programmation à partir de Simply Connect est en cours, la programmation à partir de la carte est inhibée.

1. Brancher le module sur les connecteurs à embrochage dédiés.
2. Lorsque la carte est sous tension, vérifier les LEDs de signalisation (voir les instructions du module).
3. Activer la communication en attribuant un canal (CH) à la carte.

Programmation de base, fonction JC :

- 1 CH 1, 2 CH 2, 3 CH 3, 4 CH 4

IMPORTANT si l'automatisme est en réseau Multicomattribuer un canal différent des autres cartes branchées.

4. Installer l'app Simply Connect installateur (fournie avec le module).

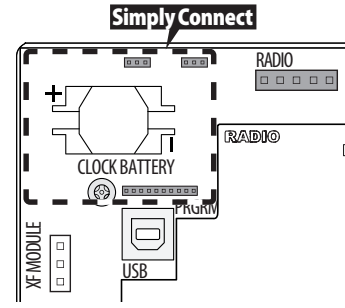

XMB GSM Mobile, Bluetooth Low Energy

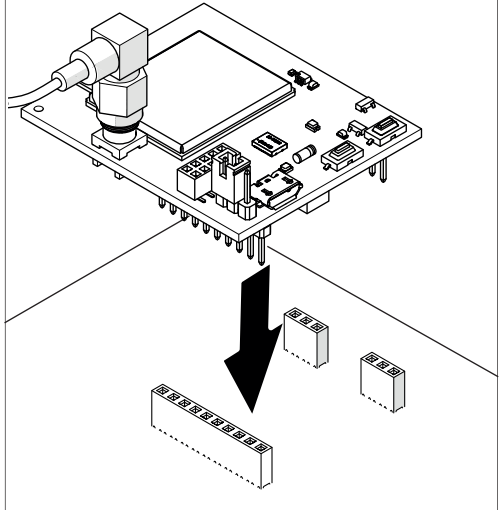

XWBL WiFi, LAN ethernet, Bluetooth Low Energy

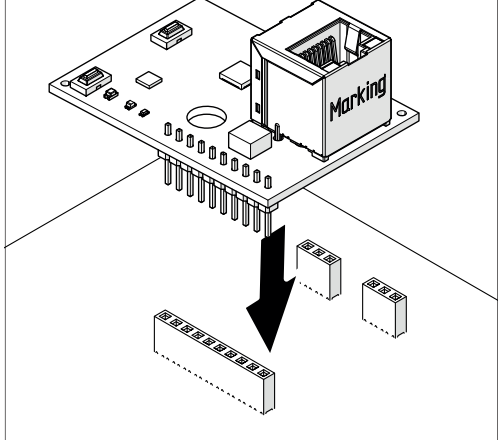

21

FRANÇAIS

Traduction de la notice originale

7.9 BATTERIES DE SECOURS

Utiliser des batteries au plomb rechargeables en mesure de fournir : **Tension 20...28 V ⎓, Courant 16 A max.**

Pour l'installation, utiliser le **KIT SUPPORT BATTERIES** (dans le catalogue FAAC - y compris les câbles de branchement).

1. Démonter le couvercle et disposer le boîtier :

Pour prévenir le risque d'explosion dû à une saturation en gaz produite par les batteries au plomb, réaliser un trou ∅ de 1 mm dans le boîtier. Le trou doit se trouver en haut par rapport au compartiment des batteries et ne doit pas permettre à l'eau de pénétrer dans le boîtier.

2. Insérer le support et placer les batteries.
3. Brancher les câbles fournis sur les bornes des batteries, en respectant les polarités indiquées.
4. Vérifier que le connecteur d'alimentation primaire (POWER) est déjà branché, puis connecter les batteries sur le connecteur BATTERY.
   - En programmation, il est possible d'activer la signalisation du fonctionnement à batterie sur une sortie programmable (OUT1, OUT2).
   - Vérifier la LED BATTERY (§ Diagnostic).
5. Remonter le couvercle du boîtier.

Simply Connect Il permet également de programmer :

- le mouvement effectué avant de passer au mode SLEEP (dernier mouvement OUVERTURE ou FERMETURE)

- lorsque le dernier mouvement est effectué (IMMÉDIATEMENT ou à la valeur de seuil).

7.10 BLOC D'ALIMENTATION EXTERNE

En alternative au réseau 230 V, on peut brancher sur le connecteur BATTERY un bloc d'alimentation stabilisé externe en mesure de fournir :

Tension 20...28 V ⎓ , Courant 16 A max.

Par le biais de la programmation à partir de Simply Connect, désactiver la fonction de chargeur de batteries (uniquement avec Simply Connect).

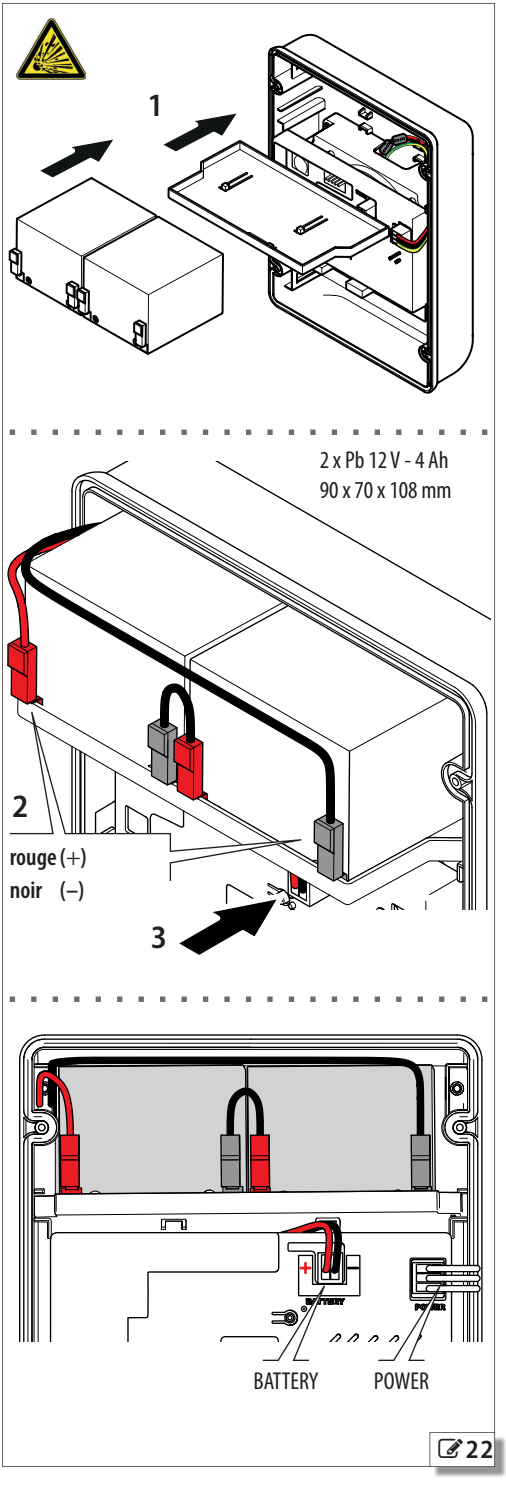

8. DIAGNOSTIC

LEDS D'ÉTAT SUR LA CARTE

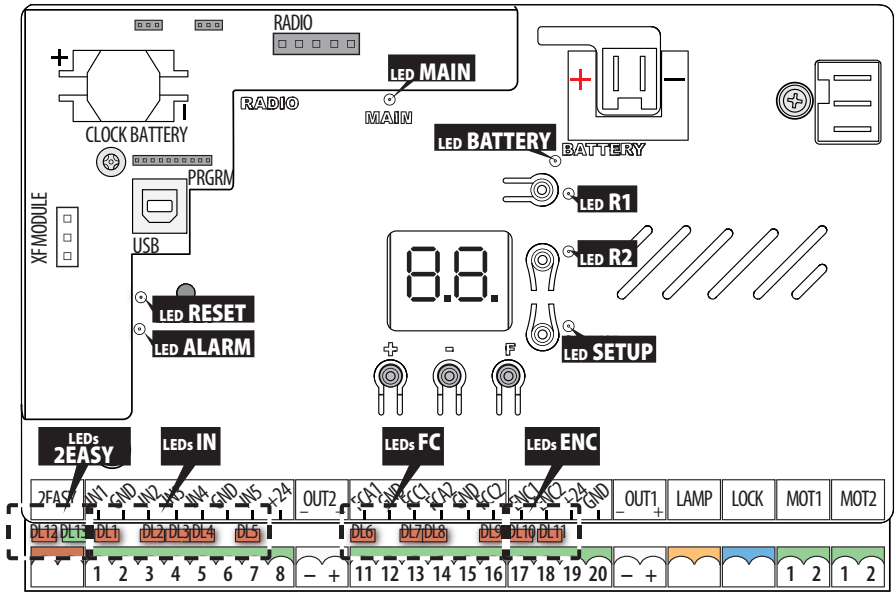

IN1 (DL1)	Commande OPEN A	●	active
		○	**inactive**
IN2 (DL2)	Commande OPEN B	●	active
		○	**inactive** ←
IN3 (DL3)	Commande STOP	●	**inactive** ←
		○	active
IN4 (DL4)	Commande de protection en ouverture	●	photocellules **libres** ←
		○	Photocellules engagées
IN5 (DL5)	Commande de protection en fermeture	●	photocellules **libres** ←
		○	Photocellules engagées
FCA1 (DL6)	Fin de course ouverture	●	**libre** ←
		○	engagé
FCC1 (DL7)	Fin de course fermeture	●	**libre** ←
		○	engagé
FCA2 (DL8)	Fin de course ouverture	●	**libre** ←
		○	engagé
FCC2 (DL9)	Fin de course fermeture	●	**libre** ←
		○	engagé
ENC1 (DL10)	Gatecoder Vantail1	✱	en mouvement
ENC2 (DL11)	Gatecoder Vantail2	✱	en mouvement

2EASY ROUGE (DL12)	Activité BUS 2easy (détecteurs ou générateurs d'impulsions en service)	●	Au moins un dispositif en service
		○	AUCUN dispositif n'est en service
2EASY VERT (DL 13)	Diagnostic BUS 2easy	●	**OK** (activité normale)
		○	SLEEPING
		✱	COURT-CIRCUIT
		✱	ERREUR
MAIN (DL14)	Alimentation de réseau	●	présente
		○	absente
BATTERIE	Alimentation secondaire	●	batterie chargée
		○	batterie déchargée
		✱	fonctionnement à batterie, ou batterie en charge
R1	Radio Canal 1	●	en apprentissage
		○	au repos
R2	Radio Canal 2	●	en apprentissage
		○	au repos
SETUP (DL18)	Phases de SETUP	●	en cours
		○	pas en cours
RESET	RESET	●	en cours
		○	pas en cours
ALARME	Erreurs, Signalisations	●	erreur en cours
		✱	signalisation en cours
		○	aucune signalisation

← condition : lorsque la carte est sous tension, le portail est à mi-course, aucun dispositif branché n'est actif.

23

VERSION DU MICROLOGICIEL (FW)

La version du micrologiciel de la carte (ex. : 4.0) est affichée à l'écran pendant 1 s à chaque mise sous tension, puis l'état de l'automatisme s'affiche.

ÉTAT DE L'AUTOMATISME

L'état de l'automatisme est affiché par un sigle sur l'écran, lorsque la carte est hors des menus de programmation (▦ État de l'automatisme).

VÉRIFIER LE MOUVEMENT

Entrer dans la programmation de base et utiliser la fonction n2 pour le Vantail2 (affichée si l'automatisme est configuré avec 2 vantaux) et la fonction n1 pour le Vantail1.

1. La fonction affiche - -.
2. Utiliser les boutons **+** et **-** en fonctionnement homme mort. La commande prévue doit être exécutée :

+ pour OUVRIR (oP sur l'afficheur)
- pour FERMER (cL sur l'afficheur)

Dans le cas contraire, couper temporairement le courant pour inverser les polarités de raccordement du moteur.

IMPORTANT Si l'automatisme prévoit 2 vantaux, terminer la vérification avec les vantaux positionnés de manière à éviter les éventuelles interférences.

ÉTAT DU BUS 2EASY

Pour vérifier le branchement BUS 2easy voir les LEDs 2EASY sur la carte.

ROUGE (DL12)	●	Au moins un dispositif est en service
	○	AUCUN dispositif n'est en service
VERT (DL 13)	●	OK
	○	SLEEPING
	✱	COURT-CIRCUIT
	✱	ERREUR

En outre, l'état de la BUS 2easy s'affiche dans la Programmation de Base, dans la fonction bu (✎**24**).

SIGNALISATIONS À PARTIR D'UNE SORTIE PROGRAMMABLE

Les sorties programmables (OUT1, OUT2) permettent d'activer les signalisations disponibles (voir programmation avancée, fonctions o1, o2).

▦ **7** État de l'automatisme

00	Fermé	07	Failsafe en cours
01	Ouvert	08	Vérification dispositifs BUS 2easy en cours
02	Arrêté puis ouvre	09	Pré-clignotement puis ouvre
03	Arrêté puis ferme	10	Pré-clignotement puis ferme
04	En pause	11	Ouverture en urgence
05	En ouverture	12	Fermeture en urgence
06	En fermeture	13	Hold Position

État du BUS 2easy

Programmation de Base, la fonction bu affiche l'état :

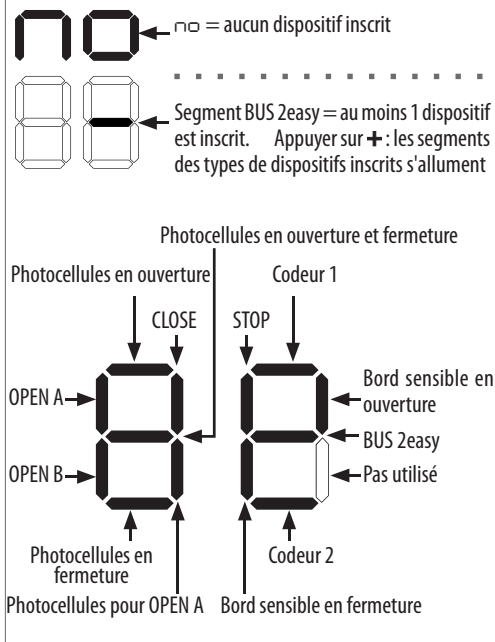

Ex. : 1 ou plusieurs dispositifs de commande OPEN A et photocellules en fermeture sont inscrits :

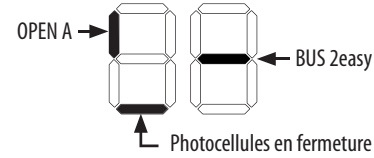

✎**24**

CODES D'ERREURS, ALARMES/INFOS

Lorsque la LED ALARM est allumée, l'écran affiche les notifications en cours (par exemple Er 07, ou des notifications multiples ex. Er 07 16) :

- avec la carte hors des menus de programmation, appuyer simultanément sur **+** et **−**

8 Erreurs, Alarmes, Infos

Erreur (numéro sur fond blanc) - **Alarme** (numéro sur fond gris) - **Info** (i).

00	Aucune notification	
01	Carte en panne	Effectuer le RESET. Si le problème persiste, remplacer la E124.
02	Bloc thermique carte	Protection thermique active. Attendre le refroidissement de la E124. Vérifier les surcharges éventuelles.
06	Codeur 2 en panne	Vérifier le raccordement correct du codeur. Si le problème persiste, remplacer le codeur.
07	Moteur 1 en panne	Moteur débranché ou en court-circuit. Vérifier les câblages. Si le problème persiste, remplacer le moteur.
08	Moteur 2 en panne	
16	Codeur 1 en panne	Vérifier le raccordement correct du codeur. Si le problème persiste, remplacer le codeur.
20	Échec test FAIL-SAFE	Échec test FAIL-SAFE d'un dispositif. Vérifier les connexions, la programmation, le fonctionnement correct des dispositifs de sécurité.
22	Données programmation corrompues	Données de programmation NON valables ou corrompues Répéter la programmation et l'inscription BUS 2easy.
24	Obstacles consécutifs en fermeture	Le nombre d'obstacles programmé consécutifs en fermeture a été atteint. Enlever l'obstacle. Si le problème persiste, répéter le SETUP.
25	Anomalie LOCK1	Vérifier le branchement LOCK1. Enlever la cause du court-circuit.
30	Clignotant en court-circuit/surcharge	Vérifier le raccordement du clignotant.
31	Obstacles consécutifs en ouverture	Le nombre d'obstacles programmé consécutifs en ouverture a été atteint. Enlever l'obstacle. Si le problème persiste, répéter le SETUP.
32	Délai d'attente actionnement	L'actionnement est en timeout. Vérifier le déverrouillage manuel des moteurs. Vérifier la présence des butées mécaniques. Si les fins de course sont présents, vérifier qu'ils soient correctement activés. Si le problème persiste, remplacer la carte ou le moteur.
35	Anomalie ou conflit dispositif BUS 2easy	Vérifier les adresses des dispositifs.
36	Court-circuit/surcharge BUS 2easy	Vérifier les raccordements des dispositifs BUS 2easy branchés et inscrits
38	Paramètres de programmation modifiés	Programmation modifiée, NON cohérente avec le SETUP. Rétablir la programmation précédente ou exécuter le SETUP.
39	SETUP pas valable ou absent	Effectuer le SETUP.
41	(i) Perte heure/date	Perte date/heure du TIMER. Remplacer la batterie tampon BAT1 - CR2032, puis recharger heure et date sur la carte (à partir de **Simply Connect**)
42	(i) Ouvert partiel	Automatisme en ouverture partielle.
44	(i) Entrée d'urgence active	Vérifier l'entrée d'urgence (programmable à partir de **Simply Connect**).
48	Anomalie fin de course vantail 1	Anomalie d'un fin de course sur le vantail. Vérifier les raccordements des fins de course.
49	Anomalie fin de course vantail 2	Anomalie d'un fin de course sur le vantail. Vérifier les raccordements des fins de course.
56	(i) Fonctionnement à batterie	La notification reste tant que l'automatisme fonctionne sur batterie, lorsque l'alimentation de réseau est coupée.
60	Demande d'entretien	Demander l'intervention de l'installateur pour l'entretien programmé.
61	Obstacle détecté Vantail1	Un obstacle à l'actionnement du vantail a été reconnu. Enlever tout obstacle possible à l'actionnement.
62	Obstacle détecté Vantail2	idem
63	Tentative d'intrusion en cours	La tentative d'ouvrir manuellement a été détecté. Commander un actionnement.
65	SETUP en cours	Le SETUP est en cours d'exécution. La notification persiste tant que la phase est en cours.

67	(i) Fonctionnement à basse consommation	E124 fonctionne à batterie, en mode SLEEP.
70	Batterie déchargée	La batterie de secours a un niveau de charge pas suffisant pour les actionnements.
76	Mémoire des codes radio pleine	La mémoire radio est pleine. **Simply Connect** permet de supprimer les codes radio non utilisés. Au besoin, utiliser un module supplémentaire MiniDec/DECODER/RP.
80	Sécurités en ouverture désactivées	Les dispositifs de sécurité en ouverture (à partir de **Simply Connect**).) ont été désactivés.
81	Sécurités en fermeture désactivées	Les dispositifs de sécurité en fermeture (à partir de **Simply Connect**).) ont été désactivés.
82	Bords sensibles en ouverture désactivés	Les bords sensibles en ouverture (à partir de**Simply Connect**).) ont été désactivés.
83	Bords sensibles en fermeture désactivés	Les bords sensibles en fermeture (à partir de**Simply Connect**).
86	(i) BUS 2easy débranché	BUS 2easy débranché (à partir de **Simply Connect**).
87	Inscription dispositifs BUS 2easy en cours	Une procédure d'inscription est en cours.
90	Programmation en cours	Une programmation, ex. entretien (à partir de **Simply Connect**).
99	Effacement de toutes les données Carte de contrôle	L'effacement de toutes les données de la E124. a été exécuté.
100	Erreur communication Carte de contrôle	E124 et le dispositif Simply Connect NE communiquent PAS.
101	(i) Mise à jour FW dispositif Simply Connect en cours	La mise à jour « Over The Air » du FW du dispositif Simply Connect est en cours.
102	(i) Téléchargement fichier mise à jour FW Carte de contrôle/Composant en cours	Le téléchargement du FW de mise à jour de la E124 ou d'un de ses composants est en cours.
103	Mise à jour FW Carte de contrôle/Composant en cours	La mise à jour FW de la E124 ou d'un de ses composants est en cours.
104	Carte de contrôle en attente de mise à jour FW	La mise à jour FW de la E124 est attendue.
107	(i) Acquisition radio sur canal 1 en cours	La mémorisation radio canal 1 est en cours.
108	(i) Acquisition radio sur canal 2 en cours	La mémorisation radio canal 2 est en cours.
110	(i) Afficheur Carte bloqué	L'afficheur de la E124 est bloqué (à partir de **Simply Connect**).
111	Mise à jour Carte de contrôle/Accessoire en cours : il est impossible d'envoyer des commandes ou de modifier des paramètres	La mise à jour à partir de Simply Connect du FW de E124 ou d'un de ses accessoires est en cours. E124 n'est pas opérationnelle.

RESET

Appuyer légèrement sur le bouton RESET à l'aide d'un tournevis mince.

- La LED RESET s'allume et la carte est remise en marche.

9. ENTRETIEN

RISQUES



ÉQUIPEMENT DE PROTECTION INDIVIDUELLE



9.1 ENTRETIEN ORDINAIRE

Le tableau énumère, à titre purement indicatif et en tant que lignes directrices non contraignantes, les opérations périodiques relatives à la carte E124 pour maintenir l'automatisme dans des conditions d'efficacité et de sécurité. L'installateur/fabricant de la machine ont la responsabilité de définir le plan d'entretien de l'automatisme, en complétant la liste ou en modifiant les intervalles d'entretien en fonction des caractéristiques de la machine.

Avant toute intervention d'entretien, couper l'alimentation électrique du réseau. Si le sectionneur de courant n'est pas visible, appliquer une pancarte indiquant « ATTENTION - Entretien en cours ». Rétablir l'alimentation électrique au terme de l'entretien et après avoir remis la zone en ordre.

L'entretien doit être réalisé par l'installateur/préposé à l'entretien.

Respecter toutes les instructions et les recommandations de sécurité fournies dans ce manuel.

Délimiter le chantier de travail et interdire tout accès/passage. Ne pas abandonner le chantier sans surveillance.

La zone de travail doit rester en ordre et débarrassée de tout obstacle au terme de l'entretien.

Avant de commencer les activités, attendre que les composants susceptibles de chauffer aient refroidi.

N'apporter aucune modification aux composants d'origine.

FAAC S.p.A. décline toute responsabilité en cas de dommages dérivant de composants modifiés ou altérés.

La garantie tombe en cas d'altération des composants. Pour le remplacement, utiliser exclusivement des pièces de rechange originales FAAC.

9 Entretien ordinaire

Opérations	Fréquence (mois)
Appareillage électronique Vérifier l'intégrité du boîtier de la carte électronique, des câbles d'alimentation et de raccordement, des serre-câbles et des boîtes de dérivation, des protections en plastique de la carte. Vérifier l'intégrité des connecteurs et des câblages et l'absence de traces de surchauffes, de brûlures, etc. sur les composants électroniques. Vérifier l'intégrité des raccordements de terre et le fonctionnement correct de l'interrupteur magnétothermique et de l'interrupteur différentiel.	12
Vérifier le fonctionnement correct des codeurs à la détection d'un obstacle.	6
Dispositifs de commande Vérifier l'intégrité et le fonctionnement correct des dispositifs de commande installés et des radio-commandes.	12
Batteries de secours Vérifier le fonctionnement correct de l'automatisme à batterie.	12
Bords sensibles Vérifier le fonctionnement correct des bords sensibles à la détection d'un obstacle.	6
Photocellules Vérifier le fonctionnement correct de chaque paire de photocellules et l'absence d'interférences optiques/lumineuses entre les paires de photocellules.	6
Dispositifs de signalisation lumineuse Vérifier l'intégrité, la fixation et le fonctionnement correct.	12
Serrures électriques Vérifier l'intégrité, la fixation et le fonctionnement correct. Nettoyer les logements d'embrayage.	12
Contrôle des accès Vérifier l'ouverture correcte du portail uniquement avec reconnaissance de l'utilisateur autorisé.	12
Automatisme complet Vérifier le fonctionnement correct de l'automatisme, selon la logique et les paramètres sélectionnés, en utilisant les différents dispositifs de commande. Vérifier le mouvement correct du portail qui doit être fluide et irrégulier et sans bruit anormal. Vérifier la vitesse correcte à l'ouverture et à la fermeture, le respect des ralentissements et des positions d'arrêt prévues. Vérifier l'intégrité et le fonctionnement correct des fins de course. Vérifier le fonctionnement correct de tous les dispositifs branchés outre ceux qui sont énumérés. Vérifier que la force maximale d'actionnement manuel du vantail est inférieure à 225 N dans les zones résidentielles et à 260 N dans les zones industrielles ou commerciales. Vérifier la courbe de limitation des forces (norme EN 12453). Pour les pays extra–UE, en l'absence d'une réglementation locale spécifique, la force doit être inférieure à 150 N statiques.	6

COMPTEUR DE CYCLES

LIRE LE COMPTEUR DES CYCLES EFFECTUÉS.

Ajouter les lectures des fonctions nc (milliers) et nd (dizaines) dans la programmation AVANCÉE.

REMETTRE LE COMPTEUR DE CYCLES À ZÉRO

En programmation AVANCÉE, avec la fonction AS = no, accéder à la fonction nc et appuyer sur **+** et **-** pendant 5 s.

DEMANDE D'ENTRETIEN

Il est possible de programmer le nombre de cycles effectués, pour lesquels une intervention d'entretien est nécessaire.

Lorsque l'automatisme atteint le nombre de cycles programmé, on observe un pré-clignotement d'au moins 8 secondes à chaque mouvement. L'utilisateur doit demander l'intervention de l'installateur pour l'Entretien.

1. En programmation AVANCÉE, à la fonction AS, choisir Y pour activer la demande d'entretien.
2. Dans la fonction nc , définir la valeur en milliers à l'aide des boutons **+** et **-**.
3. À la fonction nd , régler la valeur en dizaines à l'aide des boutons **+** et **-**.
4. Quitter et enregistrer la programmation.

9.2 RESTAURATION DES CONDITIONS D'USINE

La procédure exécute :

- rétablissement de toutes les valeurs par défaut de la carte.
- effacement du SETUP
- effacement de toutes les radio-commandes
- remise à zéro des compteurs de cycles

1. Lorsque la carte n'est pas sous tension, l'alimenter (la LED MAIN s'allume).
2. Quelque seconde après la mise sous tension, alors que l'écran affiche la version FW (ex. : : 4.0), appuyer simultanément sur les boutons **+**, **-**, **F** et les maintenir enfoncés.
   - Au bout d'environ 10 s , l'écran affiche -- et les LEDs **R1** et **R2**s'allument.
3. Relâcher les boutons.
   - Les LEDs **R1** et **R2** s'éteignent.
   - Au bout d'environ 10 s , l'écran affiche SO clignotant (demande de SETUP).

10. FONCTIONNEMENT

COMMANDES

■ **OPEN A - ACTIONNEMENT TOTAL**

L'actionnement total correspond à 100 % de la course. Dans les automatismes à 2 vantaux, le Vantail1 commence à s'ouvrir en premier (si le retard est programmé).

■ **OPEN B - MOUVEMENT PARTIEL**

Dans les automatismes à vantail unique, le mouvement partiel représente 50 % de la course.

Dans les automatismes à 2 vantaux, le mouvement partiel représente 100 % de la course du Vantail1, le Vantail1 commence à s'ouvrir en premier (si le retard est programmé).

■ **STOP - ARRÊT JUSQU'AU RÉTABLISSEMENT DU BOUTON**

FONCTIONNEMENT À BATTERIE (SI PRÉSENTE)

En cas de coupure de courant, l'automatisme fonctionne à batterie jusqu'à ce que le niveau de charge descende à la valeur de seuil : 16 V ⎓.

SIGNALISATION Chaque mouvement effectué avec la batterie, la lampe clignotante a une fréquence accélérée. En outre, une signalisation peut être programmée sur une sortie dédiée.

Mode SLEEP Si la charge descend à la valeur de seuil, la carte passe au mode SLEEP : l'automatisme NE fonctionne PAS, l'afficheur est éteint, les LEDs IN clignotent à une fréquence de 4 s. Lorsque le courant est rétabli, le fonctionnement normal reprend.

DISPOSITIFS DE DÉTECTION

■ **PHOTOCELLULES EN FERMETURE**

L'intervention des photocellules pendant la fermeture commande l'ouverture. Un fonctionnement alternatif peut être configuré à partir de Programmation avancée, Fonction Ph : l'intervention des photocellules commande l'arrêt immédiat et l'ouverture à leur désengagement.

Si elles sont engagées lorsque les vantaux sont fermés, les photocellules en fermeture empêchent la fermeture jusqu'à leur désengagement.

■ **PHOTOCELLULES EN OUVERTURE**

L'intervention des photocellules commande de l'arrêt.

■ **PHOTOCELLULES EN OUVERTURE/FERMETURE**

L'intervention des photocellules commande de l'arrêt.

■ **SÉCURITÉ GRÂCE AU BORD SENSIBLE**

La détection d'un obstacle en ouverture ou en fermeture provoque l'inversion de marche pendant 2 s puis elle arrête l'automatisme.

■ **DÉTECTION OBSTACLE PAR CARTE OU CODEUR**

La détection d'un obstacle en ouverture ou en fermeture provoque l'inversion de la marche (ANTI-ÉCRASEMENT), puis arrête l'automatisme.

ACCESSOIRES

■ **LAMPE TÉMOIN**

Elle s'allume en ouverture et reste allumée tant que l'automatisme est ouvert. Elle clignote en fermeture. Elle est éteinte lorsque l'automatisme est fermé.

■ **LUMIÈRE DE COURTOISIE**

Elle se pendant les actionnements et reste allumée pendant le temps programmé (tl).

■ **FEUX DE SIGNALISATION**

Ils s'allument avec l'automatisme en ouverture et restent allumés tant qu'il est ouvert.

LOGIQUES DE FONCTIONNEMENT

La commande STOP est prioritaire dans toutes les logiques et bloque le fonctionnement de l'automatisme
La commande CLOSE commande toujours la fermeture.

■ E **SEMI–AUTOMATIQUE**

Cette logique utilise uniquement la commande OPEN.
OPEN lorsque l'automatisme est fermé, elle commande l'ouverture.
OPEN lorsque l'automatisme est ouvert, elle commande la fermeture.
OPEN elle bloque durant l'ouverture et l'OPEN suivant ferme.
OPEN elle provoque la réouverture durant la fermeture.
L'intervention des Photocellules pendant le mouvement, commande l'inversion.

■ EP **SEMI-AUTOMATIQUE PAS À PAS**

Cette logique utilise uniquement la commande OPEN.
OPEN lorsque l'automatisme est fermé, elle commande l'ouverture.
OPEN lorsque l'automatisme est ouvert, elle commande la fermeture.
OPEN durant l'ouverture ou la fermeture, elle bloque et l'OPEN suivant inverse le mouvement.
L'intervention des Photocellules pendant le mouvement, commande l'inversion.

■ S **AUTOMATIQUE SÉCURITÉ**

Cette logique utilise uniquement la commande OPEN.
OPEN lorsque l'automatisme est fermé, elle commande l'ouverture. L'automatisme se referme automatiquement après le temps de pause.
OPEN commande la fermeture pendant l'ouverture.
OPEN commande la fermeture pendant la pause.
OPEN elle provoque la réouverture durant la fermeture.
L'intervention des Photocellules en fermeture pendant la pause, commande la fermeture, - pendant l'ouverture, elle réserve la fermeture, - pendant la fermeture, elle commande l'inversion, puis ferme immédiatement.

■ SA **AUTOMATIQUE SÉCURITÉ 2**

Cette logique utilise uniquement la commande OPEN.
OPEN lorsque l'automatisme est fermé, elle commande l'ouverture. L'automatisme se referme automatiquement après le temps de pause.
OPEN ignorée durant l'ouverture.
OPEN commande la fermeture pendant la pause.
OPEN elle provoque la réouverture durant la fermeture.
L'intervention des Photocellules en fermeture pendant la pause, recharge le temps pause.

■ SP **AUTOMATIQUE SÉCURITÉ PAS À PAS**

Cette logique utilise uniquement la commande OPEN.
OPEN lorsque l'automatisme est fermé, elle commande l'ouverture. L'automatisme se referme automatiquement après le temps de pause.
OPEN commande la fermeture pendant la pause.
OPEN durant l'ouverture ou la fermeture, elle commandes l'arrêt et l'OPEN suivant inverse le mouvement.
L'intervention des Photocellules en fermeture pendant la pause, commande la fermeture, - pendant l'ouverture, elle réserve la fermeture, - pendant la fermeture, elle commande l'ouverture, puis ferme immédiatement.

■ AI **AUTOMATIQUE1**

Cette logique utilise uniquement la commande OPEN.
OPEN lorsque l'automatisme est fermé, elle commande l'ouverture. L'automatisme se referme automatiquement après le temps de pause.
OPEN ignorée durant l'ouverture.
OPEN durant la pause, elle recharge le temps de pause.
OPEN elle provoque la réouverture durant la fermeture.
L'intervention des Photocellules en fermeture pendant la pause, commande la fermeture, - pendant l'ouverture, elle réserve la fermeture, - pendant la fermeture, elle commande l'inversion, puis ferme immédiatement.

■ A **AUTOMATIQUE**

Cette logique utilise uniquement la commande OPEN.
OPEN lorsque l'automatisme est fermé, elle commande l'ouverture. L'automatisme se referme automatiquement après le temps de pause.
OPEN durant la pause, elle recharge le temps de pause.
OPEN ignorée durant l'ouverture.
OPEN elle provoque la réouverture durant la fermeture.
L'intervention des Photocellules en fermeture pendant la pause, recharge le temps pause.

■ AP **AUTOMATIQUE PAS À PAS**

Cette logique utilise uniquement la commande OPEN.
OPEN lorsque l'automatisme est fermé, elle commande l'ouverture. L'automatisme se referme automatiquement après le temps de pause.
OPEN pendant la pause, elle bloque et l'OPEN suivant ferme.
OPEN elle bloque durant l'ouverture et l'OPEN suivant ferme.
OPEN elle provoque la réouverture durant la fermeture.
L'intervention des Photocellules en fermeture pendant la pause, recharge le temps pause.

■ AT **AUTOMATIQUE TIMER**

Cette logique utilise uniquement la commande OPEN.
OPEN lorsque l'automatisme est fermé, elle commande l'ouverture. L'automatisme se referme automatiquement après le temps de pause. Si une entrée OPEN est active à la mise sous tension, elle s'ouvre, dans le cas contraire elle se ferme.
OPEN durant la pause, elle recharge le temps de pause.
OPEN ignorée durant l'ouverture.
OPEN elle provoque la réouverture durant la fermeture.
L'intervention des Photocellules en fermeture pendant la pause, recharge le temps pause.

■ B **SEMI-AUTOMATIQUE B**

Cette logique utilise les commandes OPEN A pour ouvrir et OPEN B (CLOSE) pour fermer. Le mouvement partiel n'est pas disponible.
OPEN lorsque l'automatisme est fermé, elle commande l'ouverture.
OPEN elle provoque la réouverture durant la fermeture.
L'intervention des Photocellule inverse le mouvement.

■ BC **MIXTE (B EN OUVERTURE, C EN FERMETURE)**

Cette logique utilise la commande à impulsion OPEN A (OPEN) pour ouvrir et OPEN B (CLOSE) maintenu pour fermer. Le mouvement partiel n'est pas disponible.

⚠ L'activation d'une commande maintenue doit être volontaire et l'automatisme doit être visible.

OPEN elle commande l'ouverture.
CLOSE maintenu commande la fermeture (en ouverture, un CLOSE, non maintenu, bloque).
OPEN elle provoque la réouverture durant la fermeture.
L'intervention des Photocellules à la fermeture inverse le mouvement, à l'ouverture elle bloque le mouvement

■ C **HOMME MORT**

Cette logique utilise la commande à impulsion OPEN A (OPEN) pour ouvrir et OPEN B (CLOSE) pour fermer. Le mouvement partiel n'est pas disponible.

⚠ L'activation d'une commande maintenue doit être volontaire et l'automatisme doit être visible.

OPEN maintenue elle commande l'ouverture.
CLOSE maintenue elle commande la fermeture.
L'intervention des Photocellules bloque le mouvement.

FAAC S.p.A. Soc. Unipersonale
Via Calari, 10 - 40069 Zola Predosa BOLOGNA - ITALY
Tel. +39 051 61724 - Fax +39 051 09 57 820
www.faac.it - www.faacgroup.com

532365 - Rev.B