XK10 - XK11

FR Le sélecteur à clef XK10 a une seule commande, activée avec la clef en position A (✎ **6**).
Le sélecteur à clef XK11 a deux commandes, activées avec la clef en position A ou B (✎ **6**).

⚠ Ce dispositif ne peut pas être utilisé comme arrêt d'urgence, ni pour la commande maintenue en fonctionnement homme mort.

ⓘ La serrure avec la clef n'est pas incluse dans la fourniture et doit être achetée à part (catalogue FAAC).

Données techniques	XK10	XK11
Typologie d'installation	murale*	murale*
Microrupteurs d'échange	1	2
Capacité contacts	100 mA	100 mA
Indice de protection	IP 54	IP 54
Température ambiante d'utilisation	-20 °C +55 °C	-20 °C +55 °C
Dimensions d'encombrement (avec serrure montée)	100 x 72 x 35 mm	100 x 72 x 35 mm

* l'installation encastrée ou sur colonnette, demande les accessoires du catalogue FAAC (voir les instructions correspondantes).

INSTALLATION

⚠ La surface d'appui doit être plane et régulière. Les joints d'étanchéité IP doivent être présents et intacts, dans le corps (✎ **1-1**) et dans la base (✎ **2-1**).

1. Monter la serrure et la fixer avec l'écrou (✎ **1-2**). En cas de XK11, retirer le cran (✎ **1-3**, éliminer toutes bavures).
2. Préparer les câbles de raccordement et fixer la base (✎ **2**) cavec des moyens de fixation appropriés au matériel de support. Respecter les dimensions des vis indiquées pour le bois / maçonnerie (A) ou le métal (B).
3. Raccorder à la carte électronique (✎ **3**).
4. Introduire la partie inférieure du corps dans la base. Introduire la clef verticalement puis, tout en appuyant sur le corps, la tourner d'environ 5° dans le sens horaire (✎ **4**). Relâcher la clef. Avant de fixer avec les vis, effectuer le contrôle suivant. **VÉRIFICATION** Tourner la clef dans le sens horaire : lorsque vous la relâchez elle doit revenir à la verticale. Dans le cas contraire, recommencer l'étape 4. **Remarque** : pour sortir le corps de la base, il est nécessaire de tourner la clef d'environ 5° dans le sens horaire.
5. Fixer le couvercle (✎ **5**).
6. Alimenter la carte et vérifier le fonctionnement (✎ **6**).

DE Der Schlüsselschalter XK10 verfügt über eine einzige Steuerung, die mit dem Schlüssel auf Position A aktiviert wird (✎ **6**).
Der Schlüsselschalter XK11 verfügt über zwei Steuerungen, die mit dem Schlüssel auf Position A oder B aktiviert werden (✎ **6**).

⚠ Dieses Gerät kann nicht als Not-Aus, noch als gehaltene Steuerung im Totmann-Betrieb verwendet werden.

ⓘ Das Schloss mit Schlüssel ist nicht im Lieferumfang enthalten und muss gesondert erworben werden (FAAC Katalog).

Technische Daten	XK10	XK11
Installationsart	an der Wand*	an der Wand*
Wechselschalter	1	2
Leistung Kontakte	100 mA	100 mA
Schutzgrad	IP 54	IP 54
Betriebs-Umgebungstemperatur	-20 °C +55 °C	-20 °C +55 °C
Gesamtabmessungen (mit montiertem Schloss)	100 x 72 x 35 mm	100 x 72 x 35 mm

* Für die Aufputz- oder Säuleninstallation sind die Zubehörteile des FAAC Katalogs notwendig (siehe entsprechende Anleitungen).

INSTALLATION

⚠ Die Auflagefläche muss eben und regelmäßig sein. Die IP Dichtungen müssen im Körper (✎ **1-1**) und in der Basis (✎ **2-1**) vorhanden und unbeschädigt sein.

1. Das Schloss montieren und es mit der Mutter befestigen (✎ **1-2**). Im Fall von XK11, den Feststeller entfernen (✎ **1-3**, beseitigen Sie Grate).
2. Die Anschlusskabel bereitstellen und die Basis befestigen (✎ **2**) mit Befestigungen festmachen, die sie sich für das Material der Halterungen eignen. Die angegebene Größe der Schrauben für Holz/Mauerwerk (A) oder Metall (B) beachten.
3. An die elektronische Karte anschließen (✎ **3**).
4. Den unteren Teil des Körpers in die Basis einführen. Den Schlüssel einstecken vertikal ein, dann ihn bei gleichzeitigem Drücken auf den Körper um etwa 5° im Uhrzeigersinn drehen (✎ **4**). Den Schlüssel loslassen. Bevor die Schrauben angezogen werden, die folgende Überprüfung vornehmen. **ÜBERPRÜFUNG** Den Schlüssel im Uhrzeigersinn drehen: Beim Loslassen muss der Schlüssel wieder in die vertikale Stellung drehen. Anderenfalls Schritt 4 nochmals ausführen. **Anmerkung**: Um den Körper aus der Basis herauszuziehen, muss der Schlüssel um etwa 5° im Uhrzeigersinn gedreht werden.
5. Den Deckel befestigen (✎ **5**).
6. Die Karte mit Strom versorgen, um den Betrieb zu überprüfen (✎ **6**).

ES El selector de llave XK10 dispone de un solo mando, activado con la llave en posición A (✎ **6**). El selector de llave XK11 dispone de dos mandos, activados con la llave en posición A o B (✎ **6**).

⚠ No utilizar este dispositivo para la parada de emergencia, ni para el comando mantenido en funcionamiento en modo hombre presente.

ⓘ La cerradura con llave no está incluida en el suministro y debe comprarse por separado (catálogo FAAC).

Datos técnicos	XK10	XK11
Tipología de instalación	en la pared*	en la pared*
Microinterruptores en intercambio	1	2
Caudal contactos	100 mA	100 mA
Nivel de protección	IP 54	IP 54
Temperatura ambiente de funcionamiento	-20 °C +55 °C	-20 °C +55 °C
Dimensiones totales (con cerradura montada)	100 x 72 x 35 mm	100 x 72 x 35 mm

* la instalación empotrada o sobre columna requiere los accesorios según catálogo FAAC (ver las correspondientes instrucciones).

INSTALACIÓN

⚠ La superficie de apoyo deberá ser plana y regular. No puede faltar ninguna junta de estanqueidad IP y estas deben estar íntegras tanto en el cuerpo (✎ **1-1**) como en la base (✎ **2-1**).

1. Montar la cerradura y fijarla con la tuerca correspondiente (✎ **1-2**). Con XK11, retirar el bloqueo (✎ **1-3**, eliminar posibles rebabas).
2. Preparar los cables de conexión y fijar la base (✎ **2**) con fijaciones adecuadas al material de soporte. Respetar las dimensiones de los tornillos indicados para madera/albañilería (**A**), o metal (**B**).
3. Conectar a la tarjeta electrónica (✎ **3**).
4. Insertar la parte inferior del cuerpo en la base. Insertar la llave en vertical, mientras se presiona el cuerpo, girarla aproximadamente 5° en sentido horario (✎ **4**). Soltar la llave. Antes de fijar con los tornillos, realizar la siguiente comprobación. **COMPROBACIÓN** Girar la llave en sentido horario: al soltar, la llave debe volver a la posición vertical. En caso contrario, realizar de nuevo el paso 4. **Nota**: para extraer el cuerpo desde la base, es necesario girar la llave unos 5° en sentido horario.
5. Fijar la tapa (✎ **5**).
6. Alimentar la tarjeta para comprobar el funcionamiento (✎ **6**).

NL De sleutelschakelaar XK10 heeft slechts één commando dat geactiveerd wordt met de sleutel op stand A (✎ **6**).
De sleutelschakelaar XK11 heeft twee commando's die geactiveerd worden met de sleutel op stand A of B (✎ **6**).

⚠ Gebruik deze inrichting niet voor de noodstop, noch voor het aangehouden commando tijdens de "dodemans"-werking.

ⓘ Het sleutelslot maakt geen deel uit van de standaardlevering en moet apart besteld worden (catalogus FAAC).

Technische gegevens	XK10	XK11
Type installatie	op de wand*	op de wand*
Microschakelaars wisseling	1	2
Vermogen contacten	100 mA "	100 mA "
Beschermingsklasse	IP 54	IP 54
Bedrijfstemperatuur	-20 °C +55 °C	-20 °C +55 °C
Buitenafmetingen (met gemonteerd slot)	100 x 72 x 35 mm	100 x 72 x 35 mm

* ingebouwde installatie of op zuil, vraag de in de catalogus aangegeven accessoires FAAC (zie de betreffende aanwijzingen).

INSTALLATIE

⚠ Het steunoppervlak moet vlak en regelmatig zijn. De IP-afdichtingen moeten aanwezig en intact zijn, zowel in de behuizing (✎ **1-1**) als in de basis (✎ **2-1**).

1. Monteer het slot en bevestig het met de moer (✎ **1-2**). Verwijder, in geval van XK11, de stop (✎ **1-3**, verwijder eventuele bramen).
2. Plaats de verbindingskabels en bevestig de basis (✎ **2**) met bevestigingsmiddelen die geschikt zijn voor de onderlaag. Neem de afmetingen van de aangegeven schroeven voor hout/metselwerk (**A**) of metaal (**B**) in acht.
3. Sluit aan op de besturingskaart (✎ **3**).
4. Steek de onderkant van de behuizing in de basis. Plaats de sleutel in verticaal en draai hem vervolgens, terwijl op de behuizing wordt gedrukt, ongeveer 5° rechtsom (✎ **4**). Laat de sleutel los. Controleer het volgende voorafgaand aan de bevestiging met de schroeven. **CONTROLE** Draai de sleutel rechtsom: wanneer hij wordt losgelaten, moet de sleutel terugkeren naar de verticale stand. Is dit niet het geval, ga dan verder met stap 4. **Opmerking**: om de behuizing uit de basis te verwijderen, moet de sleutel ongeveer 5° rechtsom worden gedraaid.
5. Bevestig het deksel (✎ **5**).
6. Geef spanning aan de besturingskaart en controleer de werking (✎ **6**).

RU Переключатель с ключом XK10 выполняет единственную команду при повороте в положение A (✎ **6**). Переключатель с ключом XK11 выполняет две команды при повороте в положение A или B (✎ **6**).

⚠ Не используйте данное устройство ни для аварийного останова, ни для управления поворотом с удержанием (с контролем присутствия человека).

ⓘ Сердцевина с ключом не входит в комплект поставки и должна приобретаться отдельно (каталог FAAC).

Технические характеристики	XK10	XK11
Установка	на стену*	на стену*
Перекидные контакты	1	2
Максимальная нагрузочная способность контактов	100 мА	100 мА
Степень защиты	IP 54	IP 54
Окружающая рабочая температура	-20 °C +55 °C	-20 °C +55 °C
Габаритные размеры (с установленной сердцевиной)	100×72×35 мм	100×72×35 мм

* Для встроенной установки или установку на стойку требуются каталожные принадлежности FAAC (см. соответствующие инструкции).

УСТАНОВКА

⚠ Поверхность для установки должна быть ровной и прочной. Уплотнения IP корпуса должны быть целыми и находиться на своих местах в верхней (✎ **1-1**) и нижней (✎ **2-1**) частях.

1. Установите сердцевину замка и зафиксируйте её с обратной стороны гайкой (✎ **1-2**). В случае XK11 удалите стопор (✎ **1-3**, удалите возможный облой).
2. Проложите кабели и закрепите основание (✎ **2**) на опоре с помощью подходящего крепежа. Соблюдайте указания по крепежу для древесины/бетона (**A**) или металла (**B**).
3. Подключите его к электронной плате (✎ **3**).
4. Вставьте нижнюю часть в корпус основания. Вставьте ключ вертикально и, нажав на него, поверните примерно на 5° по часовой стрелке (✎ **4**). Отпустите ключ. Перед креплением винтами выполните следующую проверку. **ПРОВЕРКА** Поверните ключ по часовой стрелке: при отпускании ключ должен вернуться в вертикальное положение. В противном случае выполните повторно шаг 4. **Примечание**: для снятия корпуса с основания необходимо повернуть ключ примерно на 5° по часовой стрелке.
5. Установите крышку (✎ **5**).
6. Подайте напряжение на плату и проверьте работу переключателя (✎ **6**).

PL Przełącznik na klucz XK10 posiada tylko jedno polecenie, uaktywniane poprzez ustawienie klucza na pozycji A (✎ **6**).
Przełącznik na klucz XK11 posiada dwa polecenia, uaktywniane poprzez ustawienie klucza na pozycji A lub B (✎ **6**).

⚠ Nie stosować urządzenia do zatrzymywania awaryjnego oraz do sterowania ciągłego w trybie działania „człowiek obecny".

ⓘ W wyposażeniu nie znajduje się zamek z kluczem; należy go nabyć oddzielnie (katalog FAAC).

Dane techniczne	XK10	XK11
Rodzaj montażu	naścienny*	naścienny*
Mikrowyłączniki w wymianie	1	2
Obciążalność styków	100 mA	100 mA
Stopień zabezpieczenia	IP 54	IP 54
Temperatura otoczenia podczas pracy	-20°C +55°C	-20°C +55°C
Wymiary (z zamontowanym zamkiem)	100 x 72 x 35 mm	100 x 72 x 35 mm

* Montaż w zabudowie lub na kolumnie wymaga akcesoriów z katalogu FAAC (patrz odpowiednie instrukcje).

INSTALACJA

⚠ Powierzchnia nośna musi być płaska i o regularnym kształcie. Uszczelki IP powinny być w nienaruszonym stanie, na podstawie (✎ **1-1**) i w korpusie (✎ **2-1**).

1. Zamontować zamek i przymocować go nakrętką (✎ **1-2**). W przypadku XK11, wyjąć blokadę (✎ **1-3**, usunąć ewentualne zadziory).
2. Przygotować przewody podłączeniowe i zamocować podstawę (✎ **2**) za pomocą mocowań odpowiednich do materiału nośnego. Przestrzegać wymiarów śrub wskazanych dla drewna/muru (**A**) lub metalu(**B**).
3. Podłączyć do karty elektronicznej (✎ **3**).
4. Włożyć dolną część korpusu do podstawy. Włożyć klucz pionowo, następnie naciskając na korpus, przekręcić go o około 5° w prawo (✎ **4**). Puścić klucz. Przed przymocowaniem śrubami, przeprowadzić następującą kontrolę. **KONTROLA** Przekręcić klucz w prawo: po puszczeniu, klucz musi powrócić na pozycję pionową. W przeciwnym wypadku, powtórzyć krok 4. **Uwaga**: aby wyjąć korpus z podstawy należy przekręcić klucz o około 5° w prawo.
5. Zamocować pokrywę (✎ **5**).
6. Zasilić kartę i sprawdzić działanie (✎ **6**).

TR XK10 anahtarlı seçici anahtarı, yalnızca A konumunda anahtarla etkinleştirilen bir komuta sahiptir (✎ **6**).
XK11 anahtarlı seçici anahtarı, A ve B konumlarında anahtarla etkinleştirilen iki komuta sahiptir (✎ **6**).

⚠ Bu cihazı acil durdurma veya insanla çalıştırma modundaki tutulu komut için kullanmayın.

ⓘ Anahtarla kilitleme tedarik edilen mal içerisine dahil edilmemiştir ve ayrı satın alınması gerekir (FAAC Kataloğu).

Teknik veriler	XK10	XK11
Kurulum türü	duvara*	duvara*
Değiştirilen mikro şalterler	1	2
Temas gücü	100 mA	100 mA
Koruma derecesi	IP 54	IP 54
Çalışma sıcaklığı	-20 °C +55 °C	-20 °C +55 °C
Toplam boyutlar (monte edilmiş kilitle birlikte)	100 x 72 x 35 mm	100 x 72 x 35 mm

* Gömülü veya kolona yapılacak olan kurulumlar için FAAC kataloğundaki aksesuarlar gereklidir (ilgili talimatlara bakın).

KURULUM

⚠ Destek yüzeyi pürüzsüz olmalı ve düzenli tutulmalıdır. Gövde (✎ **1-1**) ve tabanda (✎ **2-1**) IP contaları bulunmalı ve sağlam olmalıdır.

1. Kilidi monte edin ve somun ile sabitleyin (✎ **1-2**). XK11'de, mandalı çıkarın (✎ **1-3**, olası pürüzleri giderin).
2. Bağlantı kablolarını hazırlayın ve tabanı (✎ **2**) uygun sabitleme malzemeleriyle destek malzemesine sabitleyin. Ahşap/duvar (**A**) veya metal (**B**) için belirtilen vidaların boyutlarına uyun.
3. Elektronik karta bağlayın (✎ **3**).
4. Gövdenin alt kısmını tabana takın. Anahtarı dikey olarak yerleştirin, daha sonra gövdeye bastırırken saat yönünde yaklaşık 5° çevirin (✎ **4**). Anahtarı serbest bırakın. Vidalarla sabitlemeden önce, aşağıdaki kontrolü yapın. **KONTROL** Anahtarı saat yönünde çevirin: serbest bırakıldığında anahtar dikey olarak geri dönmelidir. Dönmezse, 4. adımı tekrarlayın. **Not**: Gövdeyi tabandan çıkarmak için, anahtarı saat yönünde yaklaşık 5° çevirin.
5. Kapağı sabitleyin (✎ **5**).
6. Karta güç verin ve çalıştığını kontrol edin (✎ **6**).

ZH 钥匙型选择器XK10仅具备单一指令功能，将钥匙旋转至位置A (✎ **6**)即可激活指令。
钥匙型选择器XK11具备两项指令功能，将钥匙旋转至A或B(✎ **6**)即可激活相应的指令。

⚠ 切勿将本产品作为急停装置使用，人员在场运行时亦不得用于指令保持。

ⓘ 钥匙防触锁未随产品提供，用户须额外采购(参见FAAC目录)。

技术参数	XK10	XK11
安装方式	墙挂式*	墙挂式*
交换式微动开关	1	2
流量开关	100 mA	100 mA
防护等级	IP 54	IP 54
工作时的环境温度	-20 °C +55 °C	-20 °C +55 °C
外形尺寸 (包括防触锁)	100 x 72 x 35 mm	100 x 72 x 35 mm

* 采用内藏式或外挂模块式安装时，须使用FAAC目录中的附件(请参见相应的说明)。

安装

⚠ 安装面必须平整且规则。机身(✎ **1-1**)和基座(✎ **2-1**)处的IP防护密封垫应具有完美外观且完整的结构。

1. 安装锁具并使用螺帽固定(✎ **1-2**)。使用XK11时,摘除阻止件(✎ **1-3**, 去除多余的毛刺)。
2. 预先准备好连接线缆，并使用相容的支撑材料固定基座(✎ **2**)。请注意木料/墙壁(**A**)以及金属面(**B**)安装时的螺栓尺寸。
3. 连接至主板(✎ **3**)。
4. 将机身下部组装至基座。垂直方向插入钥匙，同时按压机身时，顺时针旋转约5°(✎ **4**)。松开钥匙。 使用螺栓固定之前，执行下述的检查步骤。**检查**：顺时针旋转钥匙，松开后，钥匙应回归至垂直位置。如需逆时针旋转，请重复执行步骤4。**注意**：从基座中取出机体，须顺时针旋转钥匙约5°。
5. 固定顶盖 (✎ **5**) 。
6. 控制板通电，检查运行状态(✎ **6**)。

PT O seletor de chave XK10 dispõe de um único comando, ativado com a chave na posição A (✎ **6**).
O seletor de chave XK11 dispõe de dois comandos, ativados com a chave na posição A ou B (✎ **6**).

⚠ Não use este dispositivo para a parada de emergência, nem para o comando mantido no funcionamento com homem presente.

ⓘ A fechadura com chave não está incluída na fornecimento e deve ser adquirida separadamente (catálogo FAAC).

Dados técnicos	XK10	XK11
Tipo de instalação	em parede*	em parede*
Microinterruptores em troca	1	2
Capacidade dos contatos	100 mA	100 mA
Grau de proteção	IP 54	IP 54
Temperatura ambiente de exercício	-20 °C +55 °C	-20 °C +55 °C
Dimensões totais (com fechadura montada)	100 x 72 x 35 mm	100 x 72 x 35 mm

* a instalação embutida ou em coluna requer os acessórios no catálogo FAAC (consulte as instruções relacionadas).

INSTALAÇÃO

⚠ A superfície de apoio deve ser plana e regular. As juntas de estanqueidade IP devem estar presentes e íntegras, no corpo (✎ **1-1**) e na base (✎ **2-1**).

1. Monte a fechadura e fixe-a com a porca (✎ **1-2**). Com XK11, remova a parada (✎ **1-3**, elimine eventuais rebarbas).
2. Prepare os cabos de conexão e fixe a base (✎ **2**) com as fixações apropriadas ao material de suporte. Respeite as dimensões dos parafusos indicadas para madeira/alvenaria (**A**), ou metal (**B**).
3. Conecte à placa eletrônica (✎ **3**).
4. Insira a parte inferior do corpo na base. Insira a chave verticalmente e, em seguida, enquanto pressiona o corpo, gire-a aproximadamente 5° no sentido horário (✎ **4**). Solte a chave. Antes de fixar com os parafusos, realize a seguinte verificação. **VERIFICAÇÃO** Gire a chave no sentido horário: quando solta, a chave deve retornar verticalmente. Em caso contrário, execute novamente a etapa 4. **Nota**: para extrair o corpo da base, deve gire a chave cerca de 5° no sentido horário.
5. Fixar a tampa (✎ **5**).
6. Energize eletricamente a placa e verifique o funcionamento (✎ **6**).

AR المفتاح التبادلي XK10 مزود بجهاز تحكم واحد يتم تفعيله عن طريق تثبيت المفتاح في الوضعية A (✎ **6**).
المفتاح التبادلي XK11 مزود بجهازي تحكم يتم تفعيلهما عن طريق تثبيت المفتاح في الوضعية A أو B (✎ **6**).

⚠ لا تستخدم هذا الجهاز لإيقاف الطوارئ أو الأمر المطول في وضعية التشغيل البشري.

ⓘ لا يتم تزويد القفل والمفتاح ضمن الملحقات ويجب شراؤهما بشكل منفصل (كتالوج FAAC).

بيانات فنية	XK10	XK11
نوع التركيب	حائطي*	حائطي*
قواطع تيار تبادلية صغيرة	1	2
سعة الموصلات	100 mA	100 mA
درجة الحماية	IP 54	IP 54
درجة حرارة مكان التشغيل	-20 درجة مئوية +55 درجة مئوية	-20 درجة مئوية +55 درجة مئوية
ابعاد الحيز المشغول (مع تركيب القفل)	100×72×35 ملم	100×72×35 ملم

* يتطلب التركيب المدمج أو الحائطي استخدام الملحقات الواردة في الكتالوج FAAC (انظر التعليمات الخاصة بذلك الشأن).

التركيب

⚠ يجب أن يكون سطح الدعم مسطحًا ومستويًا. يجب أن تكون حشوات إحكام الغلق التي تحمل علامة الحماية الدولية "IP" موجودة وسليمة على الهيكل (✎ **1-1**) والقاعدة (✎ **2-1**).

1. ركب القفل وثبته بواسطة الصامولة (✎ **1-2**). مع XK11، انزع القفل (✎ **1-3**، أزل أي بقايا شحوم محتملة).
2. جهز أسلاك التوصيل وثبت القاعدة (✎ **2**) باستخدام أدوات تثبيت مناسبة للمادة المصنوع منها الحامل. التزم بأبعاد البراغي المشار إليها للخشب/البناء (**A**)، أو المعدن (**B**).
3. قم بالتوصيل بالشريحة الإلكترونية (✎ **3**).
4. أدخل الجزء السفلي للهيكل في القاعدة. أدخل المفتاح رأسيًا ثم قم بلفه بمقدار 5 درجات تقريبًا باتجاه عقارب الساعة مع الضغط على الهيكل (✎ **4**). حرر المفتاح. قبل التثبيت بالبراغي، قم بعمل الاختبار الآتي. **الاختبار** لف المفتاح باتجاه عقارب الساعة: عند تحرير المفتاح يجب أن يعود إلى الوضعية الرأسية. بخلاف ذلك، كرر الخطوة رقم 4 من جديد. **ملحوظة**: لإخراج الهيكل من القاعدة يجب لف المفتاح بمقدار 5 درجات تقريبًا باتجاه عقارب الساعة.
5. ثبت الغطاء (✎ **5**).
6. صل الشريحة بالتيار الكهربائي وتحقق من عملية التشغيل (✎ **6**).

XK10 - XK11

FAAC S.p.A. Soc. Unipersonale
Via Calari, 10 - 40069 Zola Predosa BOLOGNA - ITALY
Tel. +39 051 61724
www.faac.it - www.faactechnologies.com

FR
Cet appareil se recycle
À DÉPOSER EN MAGASIN
OU
À DÉPOSER EN DÉCHETERIE
Points de collecte sur www.quefairedemesdechets.fr
Privilégiez la réparation ou le don de votre appareil !

IT

Il selettore a chiave XK10 dispone di un solo comando, attivato con la chiave in posizione A (✎ **6**).
Il selettore a chiave XK11 dispone di due comandi, attivati con la chiave in posizione A o B (✎ **6**).

⚠ Non utilizzare questo dispositivo per l'arresto di emergenza, né per il comando mantenuto nel funzionamento a uomo presente.

ⓘ La serratura con chiave non è inclusa nella fornitura e deve essere acquistata separatamente (catalogo FAAC).

Dati tecnici	XK10	XK11
Tipologia di installazione	a parete*	a parete*
Microinterruttori in scambio	1	2
Portata contatti	100 mA	100 mA
Grado di protezione	IP 54	IP 54
Temperatura ambiente di esercizio	-20 °C +55 °C	-20 °C +55 °C
Dimensioni di ingombro (con serratura montata)	100 x 72 x 35 mm	100 x 72 x 35 mm

* l'installazione a incasso o su colonnetta, richiede gli accessori a catalogo FAAC (vedere le relative istruzioni).

INSTALLAZIONE

⚠ La superficie di appoggio deve essere piana e regolare. Le guarnizioni di tenuta IP devono essere presenti e integre, nel corpo (✎ **1-1**) e nella base (✎ **2-1**).

1. Montare la serratura e fissarla con il dado (✎ **1-2**). Con XK11, rimuovere il fermo (✎ **1-3**, eliminare eventuali bave).
2. Predisporre i cavi di collegamento e fissare la base (✎ **2**) con fissaggi adeguati al materiale di supporto. Rispettare le dimensioni delle viti indicate per legno/muratura (**A**), o metallo (**B**).
3. Collegare alla scheda elettronica (✎ **3**).
4. Inserire la parte inferiore del corpo nella base. Inserire la chiave in verticale poi, mentre si preme sul corpo, girarla circa 5° in senso orario (✎ **4**). Rilasciare la chiave. Prima di fissare con le viti, eseguire la seguente verifica. **VERIFICA** Girare la chiave in senso orario: al rilascio, la chiave deve tornare verticale. In caso contrario, rieseguire il passo 4. **Nota**: per estrarre il corpo dalla base, è necessario girare la chiave circa 5° in senso orario.
5. Fissare il coperchio (✎ **5**).
6. Alimentare la scheda e verificare il funzionamento (✎ **6**).

EN

The XK10 key switch has only one command, which is activated when the key is in position A (✎ **6**).
The XK11 key switch has two commands, which are activated when the key is in position A or B (✎ **6**).

⚠ Do not use it as an emergency stop device or as a maintained command in the dead-man mode of operation.

ⓘ The key switch is not included in the supply and must be purchased separately (FAAC catalogue).

Technical data	XK10	XK11
Type of installation	wall-mounted*	wall-mounted*
Changeover micro switches	1	2
Contact rating	100 mA	100 mA
Protection rating	IP 54	IP 54
Ambient operating temperature	-20°C +55°C	-20°C +55°C
Dimensions (with lock installed)	100 x 72 x 35 mm	100 x 72 x 35 mm

* recessed or column mounting, order the accessories indicated the FAAC catalogue (see relative instructions).

INSTALLATION

⚠ The support surface must be flat and smooth. The IP sealing gaskets must be present and intact, in the body (✎ **1-1**) and the base (✎ **2-1**).

1. Install the lock and secure it using the nut (✎ **1-2**). In the case of the XK11, remove the stop (✎ **1-3**, eliminate any burrs).
2. Prepare the connecting cables and install the base (✎ **2**) using fasteners suitable for the material to which it is to be attached. Keep to the screw dimensions indicated for wood / masonry (A) or metal (B).
3. Connect the electronic board (✎ **3**).
4. Insert the bottom of the body into the base. Insert the key vertically, then turn it clockwise by approximately 5° while pressing on the body (✎ **4**). Release the key. Carry out the following test before fastening it using the screws. **TEST** Turn the key clockwise: when released the key must return to the vertical position. If it does not, carry out step 4 again. **Note**: the key has to be turned clockwise by approximately 5° in order to remove the body from the base.
5. Secure the cover (✎ **5**).
6. Turn power on to the board to make sure that it is working (✎ **6**).

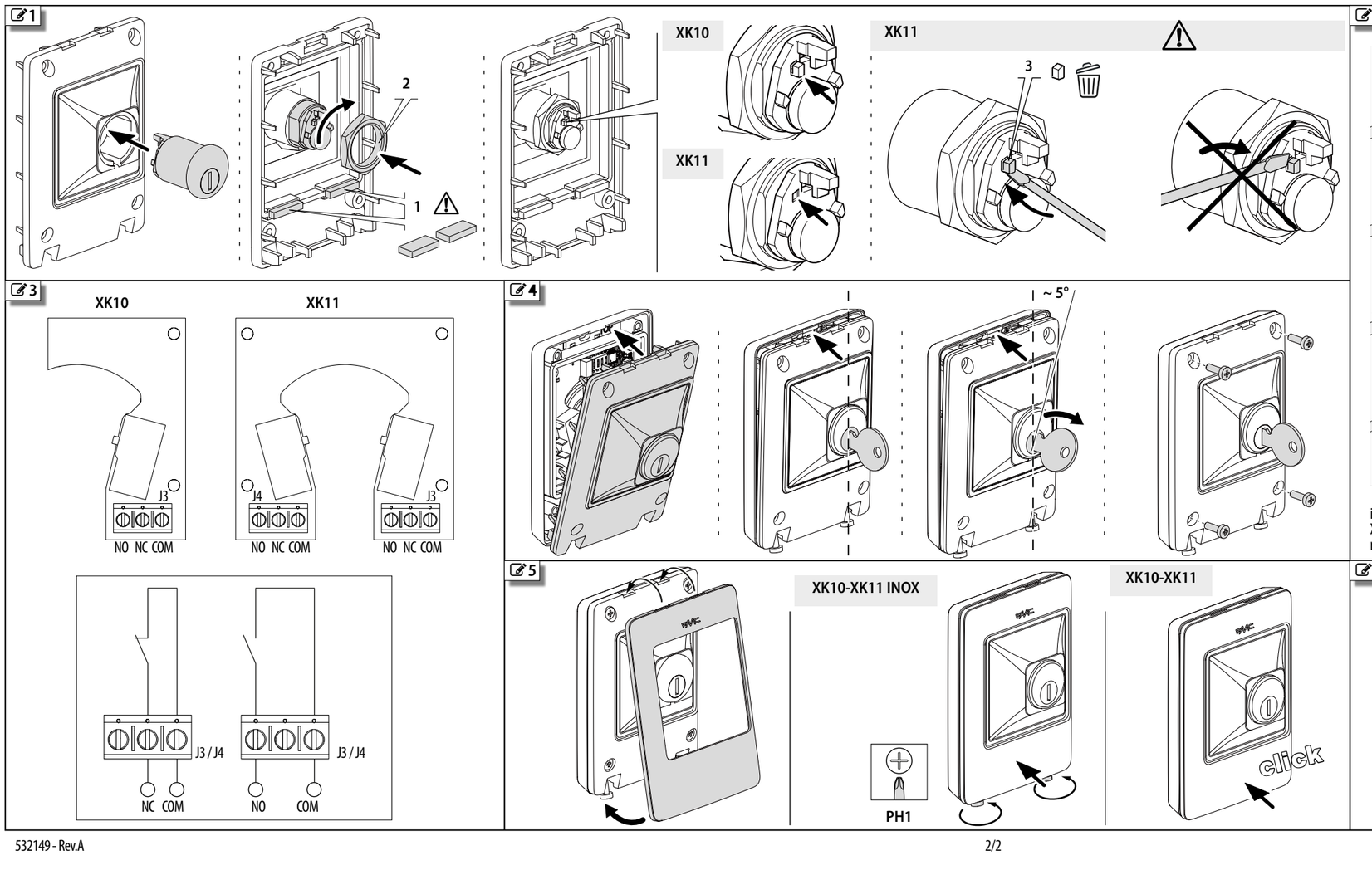

immagini di XK11 INOX • diagrams of XK11 INOX • images de XK11 INOX • Abbildungen von XK11 INOX • imágenes de XK11 INOX • afbeeldingen van XK11 INOX • рисунки XK11 INOX • ilustracje XK11 INOX • XK11 INOX 图片 • XK11 INOX resimleri • imagens de XK11 INOX • XK11 INOX روص