XK10 B / XK10 B LC - XK11 B / XK11 B LC

IT I selettori a chiave XK10 B / XK10 B LC e XK11 B / XK11 B LC fanno parte della gamma FAAC di dispositivi di comando BUS 2easy. La gamma comprende anche, ad esempio, XKP B e XTR B (vedere Catalogo FAAC).
- XK10 B / XK10 B LC dispone di un solo comando, impostato mediante i DIP switch e attivato con la chiave in posizione A (✎ **6**).
- XK11 B / XK11 B LC gestisce due comandi, impostati mediante i DIP switch e attivati con la chiave in posizione A o B (✎ **6**).

⚠ Non utilizzare questo dispositivo per l'arresto di emergenza, né per il comando mantenuto nel funzionamento a uomo presente.

ⓘ La serratura con chiave non è inclusa nella fornitura e deve essere acquistata separatamente (catalogo FAAC).

Il dispositivo può essere collegato a:
- Scheda elettronica con BUS 2easy
- Interfaccia BUS-RELAY XBR2
- Interfaccia BUS-RELAY XBR4

All'accensione, il dispositivo riconosce il tipo di collegamento.

ⓘ Di seguito indichiamo le schede con BUS 2easy compatibili o meno con XK10 B / XK10 B LC e XK11 B / XK11 B LC . Alcune schede sono compatibili solo se il firmware è aggiornato alle versioni indicate (FW) o successive (consultare le istruzioni delle schede aggiornate). Le schede con BUS 2easy non citate sono compatibili in qualsiasi versione FW.

Schede compatibili [revisione]	FW	Schede compatibili [revisione]	FW
E045 [precedente 1L]	1.7	E721 [tutte]	2.9
E045 [1L e successive]	3.2	624BLD [tutte]	2.1
E145 [precedente 1R]	2.0	E680 [tutte]	2.1
E145 [1R e successive]	3.2	JE275 [tutte]	2.1
E124 [tutte]	3.2		

Schede non compatibili: E700, E720, E024, E391, E012S, E850.

DATI TECNICI

	XK10 B / XK10 B LC	XK11 B / XK11 B LC
Tipologia di installazione	a parete*	a parete*
Tensione di alimentazione	linea BUS 2easy	linea BUS 2easy
Microinterruttori in scambio	1	2
Consumo max	10 mA	15 mA
Grado di protezione	IP 54	IP 54
Temperatura ambiente di esercizio	-20 °C +55 °C	-20 °C +55 °C
Dimensioni di ingombro (con serratura montata)	100 x 72 x 35 mm	100 x 72 x 35 mm

* l'installazione a incasso o su colonnetta richiede gli accessori a catalogo FAAC (vedere le relative istruzioni).

ⓘ Sulla linea BUS 2easy possono essere installati più dispositivi, sia fotocellule, sia dispositivi di comando. Verificare il numero massimo di dispositivi installabili sulle istruzioni della Scheda/ Interfaccia BUS-RELAY.

1. INSTALLAZIONE

⚠ La superficie di appoggio deve essere piana e regolare. Le guarnizioni di tenuta IP devono essere presenti e integre, nel corpo (✎ **1-1**) e nella base (✎ **2-1**).

1. Montare la serratura e fissarla con il dado (✎ **1-2**). In caso di XK11 B, rimuovere il fermo (✎ **1-3**, eliminare eventuali bave).
2. Predisporre i cavi di collegamento e fissare la base (✎ **2**). Utilizzare fissaggi adeguati al materiale di supporto, rispettando le dimensioni delle viti indicate in figura in caso di legno/laterizio/muratura (**A**), o metallo (**B**).
3. Configurare i DIP switch in base al tipo di collegamento (§ 1.1, o § 1.2). Collegare alla linea BUS 2easy (✎ **3**).
4. Inserire la parte inferiore del corpo nella base. Inserire la chiave in verticale poi, mentre si preme sul corpo, girarla circa 5° in senso orario (✎ **4**). Rilasciare la chiave. Prima di fissare con le viti, eseguire la seguente verifica. **VERIFICA** Girare la chiave in senso orario: al rilascio, la chiave deve tornare verticale. In caso contrario, rieseguire il passo 4. **Nota**: per estrarre il corpo dalla base, è necessario girare la chiave circa 5° in senso orario.
5. Fissare il coperchio (✎ **5**).
6. Alimentare la scheda: dopo alcuni secondi, il dispositivo segnala collegamento corretto (§ 2). Se il dispositivo segnala collegamento errato, verificare il passo 3.
7. Eseguire l'iscrizione BUS 2easy in base alle istruzioni della Scheda/Interfaccia BUS-RELAY collegata.
8. Verificare il funzionamento (✎ **6**).

1.1 DIP SWITCH PER IL COLLEGAMENTO A UNA SCHEDA CON BUS 2EASY

Posizionare i DIP switch SW3 per definire:
- il comando di **XK10 B / XK10 B LC** (**DIP 1-2-3-4**) vedere ▦ **1**
- i 2 comandi di **XK11 B / XK11 B LC** (**DIP 1-2-3-4**) vedere ▦ **2**

⚠ Per ogni dispositivo di comando collegato, posizionare i DIP switch in modo che un comando (es.: OPEN A_1) sia utilizzato su un solo dispositivo. Se sono presenti dispositivi con 2 o più comandi uguali, la scheda va in errore (conflitto).
Eventuali Fotocellule BUS 2easy, o Coste di sicurezza BUS 2easy non interferiscono con i dispositivi di comando, ignorare i loro i DIP switch.

1.2 DIP SWITCH PER IL COLLEGAMENTO A XBR2/XBR4

Posizionare i DIP switch SW3 per definire:
- ID identificativo del dispositivo (**DIP 1-2**) e abbinamento a un relay (**DIP 3-4**) per **XK10 B / XK10 B LC** vedere ▦ **3**
- ID identificativo del dispositivo (**DIP 1-2**) e abbinamento a una coppia di relay (**DIP 3** - il DIP 4 è irrilevante) per **XK11 B / XK11 B LC** vedere ▦ **4**

⚠ Ogni dispositivo di comando collegato, deve avere un diverso ID.

2. SEGNALAZIONI

○ Led spento ● Led acceso ✱ Lampeggio

XK10 B / XK10 B LC (✎ 6)	DL1
all'accensione, collegamento corretto	● 1 s, ○
all'accensione, collegamento errato	● 1 s, ✱
dispositivo in standby / Modalità basso comsumo (LC) attivo	○
comando attivo	●
conflitto di indirizzi BUS 2easy	✱

XK11 B / XK11 B LC (✎ 6)	DL2	DL1
all'accensione, collegamento corretto	● 1 s, ○	● 1 s, ○
all'accensione, collegamento errato	✱	✱
dispositivo in standby / Modalità basso comsumo (LC) attiva	○	○
comando A attivo	○	●
comando B attivo	●	○
conflitto di indirizzi BUS 2easy	✱	✱

L'uscita dalla modalità basso consumo (LC) avviene all'attivazione del dispositivo di comando

EN The XK10 B / XK10 B LC and XK11 B / XK11 B LC key switches are included in the range of FAACBUS 2easy control devices. The range also includes, for example, the XKP B and XTR B (see the FAAC catalogue).
- XK10 B / XK10 B LC has only one command, which is set via the DIP switches and activated when the key is in position A (✎ **6**).
- XK11 B / XK11 B LC controls two commands, which are set via the DIP switches and activated when the key is in position A or B (✎ **6**).

⚠ Do not use it as an emergency stop device or as a maintained command in the dead-man mode of operation.

ⓘ The key operated switch is not included in the supply and must be purchased separately (FAAC catalogue).

The device can be connected to:
- Electronic board with BUS 2easy
- XBR2 BUS-RELAY interface
- XBR4 BUS-RELAY interface

When it is switched on, the device automatically recognises the type of connection.

ⓘ The boards with BUS 2easy that are compatible or incompatible with the XK10 B / XK10 B LC and XK11 B / XK11 B LC are indicated below. Some boards are compatible only if the firmware has been updated to the versions indicated (FW) or later (refer to the instructions of the updated boards). The boards with BUS 2easy that are not listed are compatible with any FW version.

Compatible boards [revision]	FW	Compatible boards [revision]	FW
E045 [previous to 1L]	1.7	E721 [all]	2.9
E045 [1L and later]	3.2	624BLD [all]	2.1
E145 [previous to 1R]	2.0	E680 [all]	2.1
E145 [1R and later]	3.2	JE275 [all]	2.1
E124 [all]	3.2		

Incompatible boards: E700, E720, E024, E391, E012S, E850.

TECHNICAL DATA

	XK10 B/XK10 B LC	XK11 B / XK11 B LC
Type of installation	wall-mounted*	wall-mounted*
Power supply voltage	BUS 2easy line	BUS 2easy line
Changeover micro switches	1	2
Max power consumption	10 mA	15 mA
Protection rating	IP 54	IP 54
Ambient operating temperature	-20°C +55°C	-20°C +55°C
Dimensions (with lock installed)	100 x 72 x 35 mm	100 x 72 x 35 mm

* recessed or column mounting, order the accessories indicated the FAAC catalogue (see relative instructions).

ⓘ Multiple photocells and control devices can be installed on the BUS 2easy line. Refer to the Board / BUS-RELAY interface instructions for the maximum number of devices that can be installed.

1. INSTALLATION

⚠ The support surface must be flat and smooth. The IP sealing gaskets must be present and intact, in the body (✎ **1-1**) and the base (✎ **2-1**).

1. Install the lock and secure it using the nut (✎ **1-2**). In the case of the XK11 B, remove the stop (✎ **1-3**, eliminate any burrs).
2. Prepare the connecting cables and install the base (✎ **2**). Use fasteners suitable for the material to which it is to be attached and keep to the screw dimensions indicated in the figure for wood / brick / masonry (A) or metal (B).
3. Configure the DIP switches according to the type of connection (§ 1.1 or § 1.2). Connect to the BUS 2easy line (✎ **3**).
4. Insert the bottom of the body into the base. Insert the key vertically, then turn it clockwise by approximately 5° while pressing on the body (✎ **4**). Release the key. Carry out the following test before fastening it using the screws. **TEST** Turn the key clockwise: when released the key must return to the vertical position. If it does not, carry out step 4 again. **Note**: the key has to be turned clockwise by approximately 5° in order to remove the body from the base.
5. Secure the cover (✎ **5**).
6. Turn power on to the board: after a few seconds, the device signals that it has been connected correctly (§ 2). If the device signals an incorrect connection, check step 3.
7. Register the BUS 2easy according to the instructions of the Board/BUS-RELAY interface that is connected.
8. Make sure that it works (✎ **6**).

1.1 DIP SWITCH FOR CONNECTING A BOARD WITH BUS 2EASY

Position the DIP switches SW3 in order to specify:
- the **XK10 B / XK10 B LC** command (**DIP switches 1-2-3-4**) see ▦ **1**
- the 2 **XK11 B / XK11 B LC** commands (**DIP switches 1-2-3-4**) see ▦ **2**

⚠ For each control device connected, position the DIP switches so that a command (e.g. OPEN A_1) is used on only one device. If there are multiple devices present with 2 or more commands that are the same it will generate a conflict error on the board.
Any BUS 2easy photocells or BUS 2easy safety edges do not interfere with the control devices. Their DIP switches can be ignored.

1.2 DIP SWITCH FOR CONNECTING TO XBR2/XBR4

Position the DIP switches SW3 in order to specify:
- Device ID (**DIP switches 1-2**) and combination with a relay (**DIP switches 3-4**) for **XK10 B / XK10 B LC** see ▦ **3**
- Device ID (**DIP switches 1-2**) and combination with a pair of relays (**DIP switch 3** - DIP switch 4 is irrelevant) for **XK11 B / XK11 B LC** see ▦ **4**

⚠ Each control device that is connected must have a different ID.

2. WARNINGS

○ LED off ● LED on ✱ Flashing

XK10 B / XK10 B LC (✎ 6)	DL1
connection correct when lit	● 1 s, ○
connection incorrect when lit	● 1 s, ✱
device in standby / Low consumption (LC) mode active	○
command active	●
BUS 2easy address conflict	✱

XK11 B / XK11 B LC (✎ 6)	DL2	DL1
connection correct when lit	● 1 s, ○	● 1 s, ○
connection incorrect when lit	✱	✱
device in standby / Low consumption (LC) mode active	○	○
command A active	○	●
command B active	●	○
BUS 2easy address conflict	✱	✱

Deactivation of low consumption mode (LC) takes place when the control device is activated

FR Les sélecteurs à clef XK10 B / XK10 B LC et XK11 B / XK11 B LC font partie de la gamme FAAC de dispositifs de commande BUS 2easy. La gamme comprend aussi, par exemple, XKP B et XTR B (voir Catalogue FAAC).
- XK10 B / XK10 B LC a une seule commande, réglée avec les DIP switches et activée avec la clef en position A (✎ **6**).
- XK11 B / XK11 B LC gère deux commandes, réglées avec les DIP switches et activées avec la clef en position A ou B (✎ **6**).

⚠ Ne pas utiliser ce dispositif pour l'arrêt d'urgence, ni pour la commande maintenue en fonctionnement homme mort.

ⓘ La serrure avec la clef n'est pas incluse dans la fourniture et doit être achetée à part (catalogue FAAC).

Le dispositif peut être raccordé à :
- Carte électronique avec BUS 2easy
- Interface BUS-RELAY XBR2
- Interface BUS-RELAY XBR4

À l'allumage, le dispositif reconnaît le type de raccordement.

ⓘ Nous indiquons ci-après les cartes avec BUS 2easy compatibles ou non avec XK10 B / XK10 B LC et XK11 B / XK11 B LC . Certaines cartes sont compatibles seulement si le micrologiciel est mis à jour avec les versions indiquées (FW) ou successives (consulter les instructions des cartes mises à jour). Les cartes avec BUS 2easy non citées sont compatibles dans n'importe quelle version FW.

Cartes compatibles [révision]	FW	Cartes compatibles [révision]	FW
E045 [antécédente à 1L]	1.7	E721 [toutes]	2.9
E045 [1L et suivantes]	3.2	624BLD [toutes]	2.1
E145 [antécédente à 1R]	2.0	E680 [toutes]	2.1
E145 [1R et suivantes]	3.2	JE275 [toutes]	2.1
E124 [toutes]	3.2		

Cartes non compatibles : E700, E720, E024, E391, E012S, E850.

DONNÉES TECHNIQUES

	XK10 B/XK10 B LC	XK11 B / XK11 B LC
Typologie d'installation	murale*	murale*
Tension d'alimentation	ligne BUS 2easy	ligne BUS 2easy
Microrupteurs d'échange	1	2
Consommation max	10 mA	15 mA
Indice de protection	IP 54	IP 54
Température ambiante d'utilisation	-20 °C +55 °C	-20 °C +55 °C
Dimensions d'encombrement (avec serrure montée)	100 x 72 x 35 mm	100 x 72 x 35 mm

* l'installation encastrée ou sur colonnette, demande les accessoires du catalogue FAAC (voir les instructions correspondantes).

ⓘ Sur la ligne BUS 2easy on peut installer plusieurs dispositifs, aussi bien des photocellules que des dispositifs de commande. Vérifier le nombre maximal de dispositifs à installer sur les instructions de la Carte/Interface BUS-RELAY.

1. INSTALLATION

⚠ La surface d'appui doit être plane et régulière. Les joints d'étanchéité IP doivent être présents et intacts, dans le corps (✎ **1-1**) et dans la base (✎ **2-1**).

1. Monter la serrure et la fixer avec l'écrou (✎ **1-2**). En cas de XK11 B, retirer le cran (✎ **1-3**, éliminer toutes bavures).
2. Préparer les câbles de raccordement et fixer la base (✎ **2**). Utiliser des fixations adaptées au matériel de support, en respectant les dimensions des vis indiquées sur la figure en cas de bois/brique/maçonnerie (A) ou métal (B).
3. Configurer les DIP switches selon le type de raccordement (§ 1.1 ou § 1.2). Raccorder à la ligne BUS 2easy (✎ **3**).
4. Introduire la partie inférieure du corps dans la base. Introduire la clef verticalement puis, tout en appuyant sur le corps, la tourner d'environ 5° dans le sens horaire (✎ **4**). Relâcher la clef. Avant de fixer avec les vis, effectuer le contrôle suivant. **VÉRIFICATION** Tourner la clef dans le sens horaire : lorsque vous la relâchez elle doit revenir à la verticale. Dans le cas contraire, recommencer l'étape 4. **Remarque** : pour sortir le corps de la base, il est nécessaire de tourner la clef d'environ 5° dans le sens horaire.
5. Fixer le couvercle (✎ **5**).
6. Alimenter la carte : après quelques secondes, le dispositif signale un raccordement correct (§ 2). Si le dispositif signale un raccordement erroné, vérifier l'étape 3.
7. Exécuter l'inscription BUS 2easy selon les instructions de la Carte/Interface BUS-RELAY raccordée.
8. Vérifier le fonctionnement (✎ **6**).

1.1 DIP SWITCH POUR LE RACCORDEMENT À UNE CARTE AVEC BUS 2EASY

Placer les DIP switches SW3 pour définir :
- la commande de **XK10 B / XK10 B LC** (**DIP 1-2-3-4**) voir ▦ **1**
- les 2 commandes de **XK11 B / XK11 B LC** (**DIP 1-2-3-4**) voir ▦ **2**

⚠ Pour chaque dispositif de commande raccordé, placer les DIP switches pour qu'une commande (ex. : OPEN A_1) soit utilisée sur un seul dispositif. Si des dispositifs sont installés, avec 2 ou plusieurs commandes identiques, la carte indique une erreur (conflit).
D'éventuelles photocellules BUS 2easy, ou Tranches de sécurité BUS 2easy n'interférant pas avec les dispositifs de commande, ignorer leurs DIP switches.

1.2 DIP SWITCH POUR LE RACCORDEMENT À XBR2/XBR4

Placer les DIP switches SW3 pour définir :
- ID identifiant du dispositif (**DIP 1-2**) et association à un relais (**DIP 3-4**) pour **XK10 B / XK10 B LC** voir ▦ **3**
- ID identifiant du dispositif (**DIP 1-2**) et association à un couple de relais (**DIP 3** - le DIP 4 est insignifiant) pour **XK11 B / XK11 B LC** voir ▦ **4**

⚠ Chaque dispositif de commande raccordé, doit avoir un ID différent.

2. SIGNALISATIONS

○ LED éteinte ● LED allumée ✱ Clignotement

XK10 B / XK10 B LC (✎ 6)	DL1
à l'allumage, raccordement correct	● 1 s, ○
à l'allumage, raccordement erroné	● 1 s, ✱
dispositif en stand-by /Mode basse consommation (LC) activé	○
commande active	●
conflit d'adresses BUS 2easy	✱

XK11 B / XK11 B LC (✎ 6)	DL2	DL1
à l'allumage, raccordement correct	● 1 s, ○	● 1 s, ○
à l'allumage, raccordement erroné	✱	✱
dispositif en stand-by/ Mode basse consommation (LC) activé	○	○
commande A active	○	●
commande B active	●	○
conflit d'adresses BUS 2easy	✱	✱

La sortie du mode basse consommation (LC) a lieu à l'activation du dispositif de commande

DE Die Schlüsselschalter XK10 B / XK10 B LC und XK11 B / XK11 B LC gehören zur FAAC Palette der BUS 2easy Steuervorrichtungen. Die Palette umfasst zum Beispiel auch XKP B und XTR B (siehe FAAC Katalog).
- XK10 B / XK10 B LC verfügt über eine einzige Steuerung, die über die DIP switch eingestellt und mit dem Schlüssel auf Position A aktiviert wird (✎ **6**).
- XK11 B /XK11 B LC verwaltet zwei Steuerungen, die über die DIP switch eingestellt und mit dem Schlüssel auf Position A oder B aktiviert werden (✎ **6**) .

⚠ Diese Vorrichtung weder für ein Not-Aus, noch für die gehaltene Steuerung im Totmann-Betrieb verwenden.

ⓘ Das Schloss mit Schlüssel ist nicht im Lieferumfang enthalten und muss gesondert erworben werden (FAAC Katalog).

Die Vorrichtung kann angeschlossen werden an:
- Elektronische Karte mit BUS 2easy
- BUS-RELAY Schnittstelle XBR2
- BUS-RELAY Schnittstelle XBR4

Bei der Einschaltung erkennt die Vorrichtung den Anschlusstyp.

ⓘ Im Folgenden werden die Karten mit BUS 2easy aufgelistet, die mit XK10 B / XK10 B LC und XK11 B /XK11 B LC kompatibel oder nicht kompatibel sind. Einige Karten sind nur kompatibel, wenn die Firmware auf die angegebenen oder darauffolgenden Versionen (FW) aktualisiert ist (hierzu die Anleitungen der aktualisierten Karten lesen). Die nicht erwähnten Karten mit BUS 2easy sind mit jeglicher FW Version kompatibel.

Kompatible Karten [Revision]	FW	Kompatible Karten [Revision]	FW
E045 [vor Rev. 1L]	1.7	E721 [alle]	2.9
E045 [1L und darauffolgende]	3.2	624BLD [alle]	2.1
E145 [vor Rev. 1R]	2.0	E680 [alle]	2.1
E145 [1R und darauffolgende]	3.2	JE275 [alle]	2.1
E124 [alle]	3.2		

Nicht kompatible Karten: E700, E720, E024, E391, E012S, E850.

TECHNISCHE DATEN

	XK10 B /XK10B LC	XK11 B/XK10B LC
Installationsart	an der Wand*	an der Wand*
Versorgungsspannung	BUS 2easy Leitung	BUS 2easy Leitung
Wechselschalter	1	2
Max Verbrauch	10 mA	15 mA
Schutzgrad	IP 54	IP 54
Betriebs-Umgebungstemperatur	-20 °C +55 °C	-20 °C +55 °C
Gesamtabmessungen (mit montiertem Schloss)	100 x 72 x 35 mm	100 x 72 x 35 mm

* Für die Aufputz- oder Säuleninstallation sind die Zubehörteile des FAAC Katalogs notwendig (siehe entsprechende Anleitungen).

ⓘ Auf der BUS 2easy Leitung können mehrere Vorrichtungen installiert werden: sowohl Fotozellen als auch Steuervorrichtungen. In den Anleitungen der Karte / BUS-RELAY Schnittstelle die Höchstanzahl an installierbaren Vorrichtungen überprüfen.

1. INSTALLATION

⚠ Die Auflagefläche muss eben und regelmäßig sein. Die IP Dichtungen müssen im Körper (✎ **1-1**) und in der Basis (✎ **2-1**) vorhanden und unbeschädigt sein.

1. Das Schloss montieren und es mit der Mutter befestigen (✎ **1-2**). Im Fall von XK11 B, den Feststeller entfernen (✎ **1-3**, beseitigen Sie Grate).
2. Die Anschlusskabel bereitstellen und die Basis befestigen (✎ **2**). Befestigungen verwenden, die für das Material der Halterungen geeignet sind, und die Größe der in der Abbildung angezeigten Schrauben für Holz/Ziegel/Mauerwerk (A) oder Metall (B) einhalten.
3. Die DIP switches gemäß der Anschlussart (§ 1.1 oder § 1.2) konfigurieren. An die BUS 2easy Leitung anschließen (✎ **3**).
4. Den unteren Teil des Körpers in die Basis einführen. Den Schlüssel einstecken vertikal ein, dann ihn bei gleichzeitigem Drücken auf den Körper um etwa 5° im Uhrzeigersinn drehen (✎ **4**). Den Schlüssel loslassen. Bevor die Schrauben angezogen werden, die folgende Überprüfung vornehmen. **ÜBERPRÜFUNG** Den Schlüssel im Uhrzeigersinn drehen: Beim Loslassen muss der Schlüssel wieder in die vertikale Stellung drehen. Anderenfalls Schritt 4 nochmals ausführen. **Anmerkung**: Um den Körper aus der Basis herauszuziehen, muss der Schlüssel um etwa 5° im Uhrzeigersinn gedreht werden.
5. Den Deckel befestigen (✎ **5**).
6. Die Karte mit Strom versorgen: Nach einigen Sekunden zeigt die Vorrichtung den ordnungsgemäßen Anschluss an (§ 2). Sollte die Vorrichtung einer fehlerhaften Anschluss anzeigen, Schritt 3 überprüfen.
7. Die Anmeldung der BUS 2easy gemäß der Anleitungen der angeschlossenen Karte/ BUS-RELAY Schnittstelle durchführen.
8. Den Betrieb überprüfen (✎ **6**).

1.1 DIP SWITCH FÜR DEN ANSCHLUSS AN EINE KARTE MIT BUS 2EASY

Die DIP switches SW3 positionieren, um Folgendes zu definieren:
- die Steuerung von **XK10 B / XK10 B LC** (**DIP 1-2-3-4**) siehe ▦ **1**
- die zwei Steuerungen von **XK11 B / XK11 B LC** (**DIP 1-2-3-4**) siehe ▦ **2**

⚠ Für jede angeschlossene Steuervorrichtung die DIP switches so positionieren, dass eine Steuerung (z.B. OPEN A_1) für eine einzige Vorrichtung verwendet wird. Wenn Vorrichtungen mit 2 oder mehr gleichen Steuerungen vorhanden sind, zeigt die Karte einen Fehler an (Konflikt). Eventuelle BUS 2easy Fotozellen oder BUS 2easy Sicherheitsleisten interferieren nicht mit den Steuervorrichtungen, ihre DIP switches ignorieren.

1.2 DIP SWITCH FÜR DEN ANSCHLUSS AN XBR2/XBR4

Die DIP switches SW3 positionieren um Folgendes zu definieren:
- ID Identifikationscode der Vorrichtung (**DIP 1-2**) und Kopplung an ein Relais (**DIP 3-4**) für **XK10 B / XK10 B LC** siehe ▦ **3**
- ID Identifikationscode der Vorrichtung (**DIP 1-2**) und Kopplung an ein Relaispaar (**DIP 3** - der DIP 4 ist irrelevant) für **XK11 B / XK11 B LC** siehe ▦ **4**

⚠ Jede angeschlossene Steuervorrichtung muss eine andere ID haben.

2. WARNMELDUNGEN

○ LED aus ● LED an ✱ Blinken

XK10 B/XK10 B LC (✎ 6)	DL1
bei Einschaltung, ordnungsgemäßem Anschluss	● 1 s, ○
bei Einschaltung, fehlerhaftem Anschluss	● 1 s, ✱
Vorrichtung im Stand-by /Aktiver Energiesparmodus (LC)	○
Aktive Steuerung	●
BUS 2easy Adressenkonflikt	✱

XK11 B / XK11 B LC (✎ 6)	DL2	DL1
bei Einschaltung, ordnungsgemäßem Anschluss	● 1 s, ○	● 1 s, ○
bei Einschaltung, fehlerhaftem Anschluss	✱	✱
Vorrichtung im Stand-by / Aktiver Energiesparmodus (LC)	○	○
Steuerung A aktiv	○	●
Steuerung B aktiv	●	○
BUS 2easy Adressenkonflikt	✱	✱

Der Abbruch des Energiesparmodus (LC) erfolgt bei Aktivierung der Steuervorrichtung

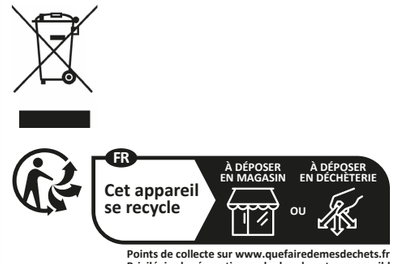

FAAC S.p.A. Soc. Unipersonale
Via Calari, 10 - 40069 Zola Predosa BOLOGNA - ITALY
Tel. +39 051 61724
www.faac.it - www.faactechnologies.com

1

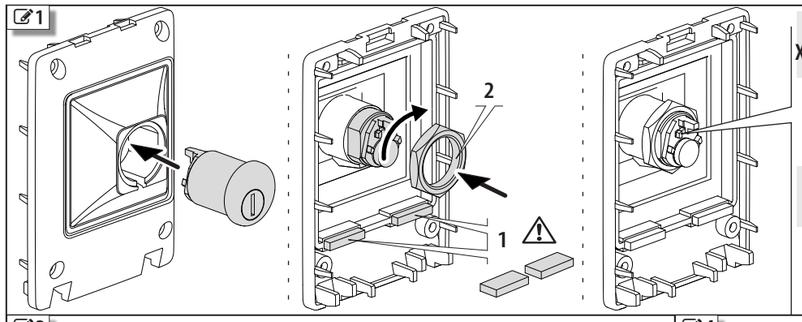

XK10 B
XK10 B LC

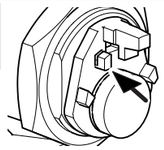

XK11 B
XK11 B LC

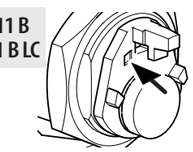

XK11 B / XK11 B LC

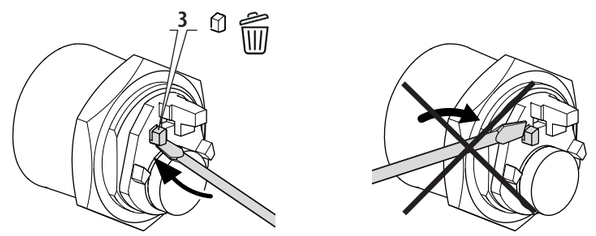

2

immagini di XK11B INOX / XK11B LC INOX • diagrams of XK11B INOX / XK11B LC INOX • images de XK11B INOX / XK11B LC INOX • Abbildungen von XK11B INOX / XK11B LC INOX • imágenes de XK11B INOX / XK11B LC INOX • afbeeldingen van XK11B INOX / XK11B LC INOX • рисунки XK11B INOX / XK11B LC INOX • ilustracje XK11B INOX / XK11B LC INOX • XK11B INOX / XK11B LC INOX 图片 • XK11B INOX / XK11B LC INOX resimleri • imagens de XK11B INOX / XK11B LC INOX • XK11B INOX / XK11B LC INOX روص

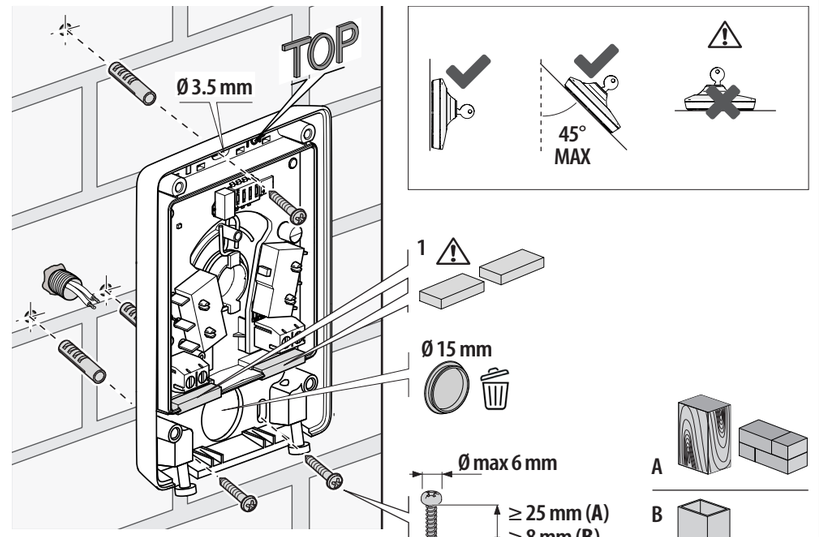

3

XK10 B/ XK10 B LC

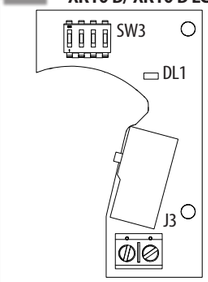

XK11 B / XK11 B LC

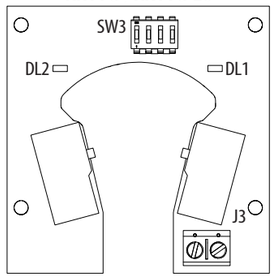

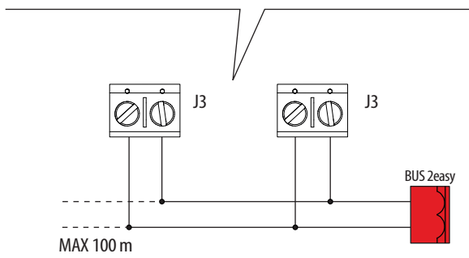

4

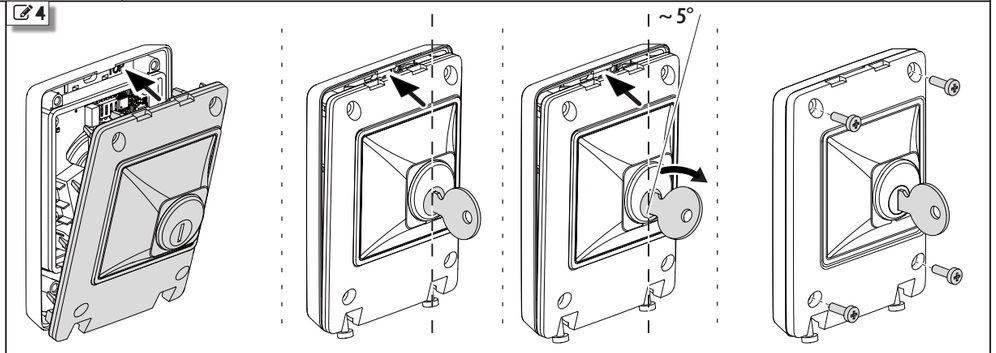

5

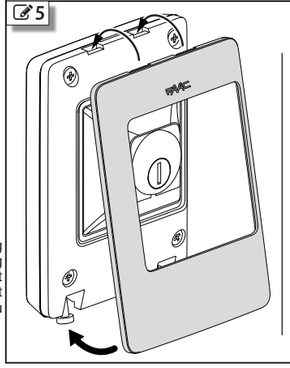

XK10 B
XK10 B LC
XK11B INOX
XK11B LC INOX

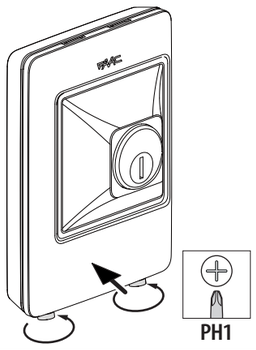

XK10 B /XK10 B LC
XK11 B / XK11B LC

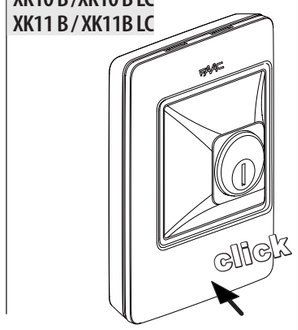

6

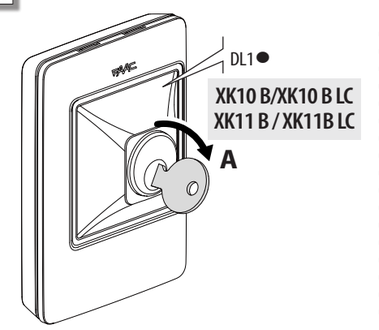

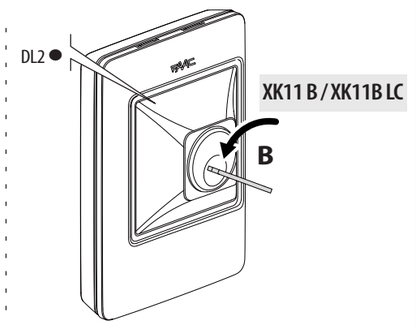

0.5 mm² Sezione MAX dei cavi. La linea BUS non ha polarità. • MAX section of cables. The BUS line does not require a matching polarity connection. • Section MAX des câbles. La ligne BUS n'a pas de polarité. • MAX Querschnitt der Kabel. Die BUS Leitung hat keine Polarität. • Sección MÁX. de los cables. La línea BUS no tiene polaridad. • MAX doorsnede kabels. De BUS-lijn heeft geen polariteit. • Макс. сечение кабеля. Шина не имеет полярности. • MAKS. przekrój przewodów. Szyna BUS nie jest spolaryzowana. • 线缆最大横截面. 总线不要求匹配极性接头. • Kabloların MAX bölümü. BUS hattı kutuplu değil. • Seção MAX dos cabos • A linha BUS não tem polaridade • أقصى قطاع للأسلاك. الخط BUS خال من القطبية.

	IT	EN	FR	DE	ES	NL	RU	PL	ZH	TR	PT	AR
J 3	Collegamento BUS 2easy	BUS 2easy connection	Raccordement BUS 2easy	BUS 2easy Anschluss	Conexión BUS 2easy	Aansluiting BUS 2easy	Подключение шины BUS 2easy	Podłączenie BUS 2easy	BUS 2easy 连接	BUS 2easy bağlantısı	Conexão BUS 2easy	توصيل BUS 2easy
DL1	Led comando A	Command A LED	Led commande A	LED Steuerung A	Led mando A	Led commando A	Светодиод команды A	Led polecenia A	Led 指令A	Led kumanda A	Led comando A	الموحد الصوتي الخاص بالأمر A
DL2	Led comando B	Command B LED	Led commande B	LED Steuerung B	Led mando B	Led commando B	Светодиод команды B	Led polecenia B	Led 指令B	Led kumanda B	Led comando B	الموحد الصوتي الخاص بالأمر B
SW3	DIP switch	DIP switch	DIP switch	DIP switch	DIP switch	DIP switch	DIP switch	Przełącznik DIP switch	DIP 开关	DIP switch	DIP switch	DIP switch

1 XK10 B / XK10 B LC 2 XK11 B / XK11 B LC

ON
1 2 3 4
SW3

DIP	9 - A
0 0 0 0	Open A_1
0 0 0 1	Open A_2
0 0 1 0	Open A_3
0 0 1 1	Open A_4
0 1 0 0	Open A_5
0 1 0 1	Stop
0 1 1 0	Stop NC_1
0 1 1 1	Stop NC_2
1 0 0 0	Close
1 0 0 1	Open B_1
1 0 1 0	Open B_2
1 0 1 1	Open B_3
1 1 0 0	Open B_4
1 1 0 1	Open B_5
1 1 1 0	not used
1 1 1 1	not used

ON
1 2 3 4
SW3

DIP	9 - A	9 - B
0 0 0 0	Open A_1	Open B_1
0 0 0 1	Open A_1	Open B_2
0 0 1 0	Open A_1	Stop
0 0 1 1	Open A_1	Close
0 1 0 0	Open A_2	Open B_1
0 1 0 1	Open A_2	Open B_2
0 1 1 0	Open A_2	Stop
0 1 1 1	Open A_2	Close
1 0 0 0	Open A_3	Open B_3
1 0 0 1	Open A_3	Open B_4
1 0 1 0	Open A_3	StopNC*_1
1 0 1 1	Open A_3	Close
1 1 0 0	Open A_4	Open B_3
1 1 0 1	Open A_4	Open B_4
1 1 1 0	Open A_4	StopNC*_2
1 1 1 1	Open A_4	Close

1 = ON ; 0 = OFF

IT **ATTENZIONE** Un comando (es.: OPEN A_1) deve essere utilizzato su un solo dispositivo, considerando tutti i dispositivi di comando BUS 2easy collegati alla scheda.
Verificare le configurazioni dei DIP (1 2) sulle istruzioni della scheda utilizzata. In base alla scheda, alcune configurazioni possono non avere impiego o corrispondere a comandi diversi. * Stop NC, genera Stop anche al momento in cui il dispositivo viene scollegato.

EN **WARNING** A command (e.g.: OPEN A_1) must be used on only one device, considering all the BUS 2easy control devices connected to the board. Check the configuration of the DIP switches (1 2) in the board instructions. According to the type of board, some configurations may not be used or correspond to different commands. * Stop NC also generates a Stop when the device is disconnected.

FR **ATTENTION** Une commande (ex. : OPEN A_1) doit être utilisée sur un dispositif, en considérant tous les dispositifs de commande BUS 2easy raccordés à la carte.
Vérifier les configurations des DIP (1 2) sur les instructions de la carte utilisée. Selon la carte, certaines configurations ne peuvent pas avoir d'emploi ou correspondre aux différentes commandes. * Stop NC, génère Stop même au moment où le dispositif est débranché.

DE **ACHTUNG** Eine Steuerung (z.B. OPEN A_1) darf, angesichts aller an die Karte angeschlossenen BUS 2easy Steuervorrichtungen, nur mit einer einzigen Vorrichtung verwendet werden.
Die Konfigurationen der DIP (1 2) in der Anleitung der verwendeten Karte überprüfen. Je nach Karte kann es vorkommen, dass einige Konfigurationen keine Verwendung haben oder anderen Steuerungen entsprechen.
* Stop NC führt auch in dem Moment zu einem Stopp, in dem die Vorrichtung getrennt wird.

ES **ATENCIÓN** Una orden (ej.: OPEN A_1) debe utilizarse en un único dispositivo, considerando que todos los dispositivos de mando BUS 2easy están conectados a la tarjeta.
Compruebe las configuraciones de los DIP (1 2) en las instrucciones de la tarjeta utilizada. En función de la tarjeta, algunas configuraciones pueden no ser utilizadas o corresponder a mandos diferentes. * Stop NC, provoca la parada (Stop) incluso en el momento en el que el dispositivo es desconectado.

NL **LET OP** Een commando (bijv.: OPEN A_1) moet op slecht één inrichting gebruikt worden en alle bedieningsinrichtingen BUS 2easy moeten beschouwd worden als aangesloten op de kaart.
Controleer de configuraties van de DIP's (1 2) s in de instructies van de gebruikte kaart. Afhankelijk van de kaart, kunnen enkele configuraties niet gebruikt worden of overeenkomen met andere commando's. * Stop NC, genereert Stop ook op het moment dat de inrichting wordt losgekoppeld.

RU **ВНИМАНИЕ** Каждая из команд (например, OPEN A_1) должна использоваться только на одном устройстве, поскольку все устройства управления шины BUS 2easy подключены к плате.
Проверьте конфигурацию DIP (1 2) по инструкции к используемой плате. В зависимости от платы, отдельные конфигурации могут не использоваться или соответствовать другим командам. * Stop NC, подает сигнал останова в т. ч. момент отключения устройства.

PL **UWAGA** Polecenia (np.: OPEN A_1) można użyć tylko na jednym urządzeniu, biorąc pod uwagę wszystkie urządzenia sterujące BUS 2easy podłączone do karty.
Sprawdzić konfiguracje przełącznika DIP (1 2) w instrukcjach używanej karty. W zależności od karty, niektóre konfiguracje mogą nie mieć zastosowania lub odpowiadać innym poleceniom. * Stop NC, generuje Stop również w momencie, w którym urządzenie zostaje odłączone.

ZH 注意 由于所有的 BUS 2easy 控制板都与电路板连接，因此指令（比如：OPEN A_1）只能在单个设备上使用。
请根据所使用的电路板的说明检查DIP配置 (1 2) 根据控制板的差异，某些配置可能使用或涉及不同的指令。 * 当设备断开连接时，Stop NC（停止常闭）指令也可以使设备停止运行。

TR **DİKKAT** Bir kumanda (ör.: OPEN A_1), karta bağlı tüm BUS 2easy kumanda cihazları göz önünde bulundurularak sadece bir cihaz üzerinde kullanılmak durumundadır.
Kullanılan kartın talimatları üzerindeki DIP'lerin (1 2) yapılandırmalarını kontrol edin. Karta bağlı olarak, bazı yapılandırmaların kullanımı olmayabilir veya farklı komutlara karşılık gelebilir. * Stop NC, aygıt bağlı olmadığında bile Durdur komutunu yerine getirir.

PT **ATENÇÃO** Um comando (ex: OPEN A_1) deve ser usado somente num dispositivo, considerando todos os dispositivos de comando BUS 2easy conectados à placa.
Verifique as configurações dos DIP (1 2) e as instruções da placa usada. Conforme a placa, algumas configurações podem não ser usadas ou corresponder a diversos comandos. * Stop NC, gera Stop também no momento em que o dispositivo é desconectado.

AR انتبه: أمر (على سبيل المثال: OPEN A_1) يجب استعماله على جهاز واحد فقط، معتبرًا أن كافة الأجهزة الخاصة بالأمر BUS 2easy متصلة بالشريحة.
تحقق من أشكال التهيئة 2 1 (DIP) المشار إليها على الشريحة المستعملة.
وفقاً للشريحة المستخدمة بعض أشكال التهيئة لا يمكن استخدامها أو أنها تستجيب لأوامر أخرى
* إيقاف Stop NC، يؤدي إلى الإيقاف حتى عندما يتم فصله.

3 XK10 B / XK10 B LC 4 XK11 B / XK11 B LC

ON
1 2 3 4
SW3

DIP	ID	9 - A
0 0 0 0	ID 1	Relay 1
0 0 0 1	ID 1	Relay 2
0 0 1 0	ID 1	Relay 3
0 0 1 1	ID 1	Relay 4
0 1 0 0	ID 2	Relay 1
0 1 0 1	ID 2	Relay 2
0 1 1 0	ID 2	Relay 3
0 1 1 1	ID 2	Relay 4
1 0 0 0	ID 3	Relay 1
1 0 0 1	ID 3	Relay 2
1 0 1 0	ID 3	Relay 3
1 0 1 1	ID 3	Relay 4
1 1 0 0	ID 4	Relay 1
1 1 0 1	ID 4	Relay 2
1 1 1 0	not used	
1 1 1 1	not used	

ON
1 2 3 4
SW3

DIP	ID	9 - A	9 - B
0 0 0 x	ID 1	Relay 1	Relay 2
0 0 1 x	ID 1	Relay 3	Relay 4
0 1 0 x	ID 2	Relay 1	Relay 2
0 1 1 x	ID 2	Relay 3	Relay 4
1 0 0 x	ID 3	Relay 1	Relay 2
1 0 1 x	ID 3	Relay 3	Relay 4
1 1 0 x	ID 4	Relay 1	Relay 2
1 1 1 x	not used		

1 = ON ; 0 = OFF

IT **ATTENZIONE** Ogni dispositivo di comando collegato, deve avere un diverso ID.

EN **WARNING** Each control device connected must have a different ID.

FR **ATTENTION** Chaque dispositif de commande raccordé, doit avoir un ID différent.

DE **ACHTUNG** Jede angeschlossene Steuervorrichtung muss eine andere ID haben.

ES **ATENCIÓN** Cada dispositivo de mando conectado debe tener un ID diferente.

NL **LET OP** Elke aangesloten bedieningsinrichting moet een andere ID hebben.

RU **ВНИМАНИЕ** Все устройства управления, подключаемые к шине, должны иметь различные адреса (ID).

PL **UWAGA** Każde podłączone urządzenie sterujące powinno mieć inny ID.

ZH 注意 每一个连接的控制设备都要有不同的ID。

TR **DİKKAT** Bağlı her kumanda cihazının farklı bir ID'si olmalıdır.

PT **ATENÇÃO** Cada dispositivo de comando conectado deve ter um ID próprio.

AR يجب أن يكون لكل جهاز تحكم على واجهة BUS-RELAY، يجب أن يكون له ID مختلف.

XK10 B / XK10 B LC - XK11 B / XK11 B LC

ES Los selectores con llave XK10 B / XK10 B LC y XK11 B / XK11 B LC forman parte de la gama FAAC de dispositivos de mando BUS 2easy. Asimismo, la gama incluye, por ejemplo, XKP B y XTR B (ver Catálogo FAAC).
- XK10 B / XK10 B LC dispone de un solo mando, configurado mediante los DIP switches y activado con la llave en posición A (**6**).
- XK11 B / XK11 B LC gestiona dos mandos, configurados mediante los DIP switches y activados con la llave en posición A o B (**6**).

⚠ No utilizar este dispositivo para la parada de emergencia, ni para el comando mantenido en funcionamiento en modo hombre presente.

ⓘ La cerradura con llave no está incluida en el suministro y debe comprarse por separado (catálogo FAAC).

El dispositivo puede conectarse a:
- Tarjeta electrónica con BUS 2easy
- Interfaz BUS-RELAY XBR2
- Interfaz BUS-RELAY XBR4

Cuando se enciende, el dispositivo reconoce el tipo de conexión.

ⓘ A continuación indicamos las tarjetas con BUS 2easy compatibles e incompatibles con XK10 B / XK10 B LC y XK11 B / XK11 B LC. Algunas tarjetas son compatibles solo si el firmware está actualizado a las versiones indicadas (FW) o posteriores (consultar las instrucciones de las tarjetas actualizadas). Las tarjetas con BUS 2easy no citadas son compatibles con cualquier versión FW.

Tarjetas compatibles [revisión]	FW	Tarjetas compatibles [revisión]	FW
E045 [previa a la 1L]	1.7	E721 [todas]	2.9
E045 [1L y sucesivas]	3.2	624BLD [todas]	2.1
E145 [previa a la 1R]	2.0	E680 [todas]	2.1
E145 [1R y sucesivas]	3.2	JE275 [todas]	2.1
E124 [todas]	3.2		

Tarjetas no compatibles: E700, E720, E024, E391, E012S, E850.

DATOS TÉCNICOS

	XK10 B / XK10 B LC	XK11 B / XK11 B LC
Tipología de instalación	en la pared*	en la pared*
Tensión de alimentación	línea BUS 2easy	línea BUS 2easy
Microinterruptores en intercambio	1	2
Consumo máx.	10 mA	15 mA
Nivel de protección	IP 54	IP 54
Temperatura ambiente de funcionamiento	-20 °C +55 °C	-20 °C +55 °C
Dimensiones totales (con cerradura montada)	100 x 72 x 35 mm	100 x 72 x 35 mm

* la instalación empotrada o sobre columna requiere los accesorios según catálogo FAAC (ver las correspondientes instrucciones).

ⓘ Sobre la línea BUS 2easy se pueden instalar varios dispositivos, que pueden ser tanto fotocélulas como dispositivos de mando. Verificar el número máximo de dispositivos instalables según las instrucciones de la Tarjeta/ Interfaz BUS-RELAY.

1. INSTALACIÓN

⚠ La superficie de apoyo deberá ser plana y regular. No puede faltar ninguna junta de estanqueidad IP y estas deben estar íntegras tanto en el cuerpo (**1-1**) como en la base (**2-1**).

1. Montar la cerradura y fijarla con la tuerca correspondiente (**1-2**). En caso de XK11 B / XK11 B LC, retirar el bloqueo (**1-3**, eliminar posibles rebabas).
2. Preparar los cables de conexión y fijar la base (**2**). Utilizar fijaciones adecuadas al material de soporte, respetando las dimensiones de los tornillos, indicadas en la figura, para madera/baldosas/albañilería (**A**) o metal (**B**).
3. Configurar los DIP switches en función del tipo de conexión (§ 1.1 o § 1.2). Conectar a la línea BUS 2easy (**3**).
4. Insertar la parte inferior del cuerpo en la base. Insertar la llave en vertical, mientras se presiona el cuerpo, girarla aproximadamente 5° en sentido horario (**4**). Soltar la llave. Antes de fijar con los tornillos, realizar la siguiente comprobación. **COMPROBACIÓN** Girar la llave en sentido horario: al soltar, la llave debe volver a la posición vertical. En caso contrario, realizar de nuevo el paso 4. **Nota**: para extraer el cuerpo desde la base, es necesario girar la llave unos 5° en sentido horario.
5. Fijar la tapa (**5**).
6. Alimentar la tarjeta: después de algunos segundos, el dispositivo indica que la conexión es correcta (§ 2). Si el dispositivo indica que la conexión es errónea, verifique el paso 3.
7. Realizar el registro de BUS 2easy según las instrucciones de la Tarjeta/Interfaz BUS-RELAY conectada.
8. Comprobar el funcionamiento (**6**).

1.1 DIP SWITCHES PARA LA CONEXIÓN A UNA TARJETA CON BUS 2EASY

Posicionar los DIP switches SW3 para definir:
- el mando de XK10 B / XK10 B LC (**DIP 1-2-3-4**) ver ▦ **1**
- los 2 mandos de XK11 B / XK11 B LC (**DIP 1-2-3-4**) ver ▦ **2**

⚠ Para cada dispositivo de mando conectado, posicionar los DIP switches de manera que cada comando (ej.: OPEN A_1) sea utilizado en un único dispositivo. Si hay dispositivos con 2 o más mandos iguales, la tarjeta indicará un error (conflicto).
Las eventuales Fotocélulas BUS 2easy, o Bordes de seguridad BUS 2easy no interfieren con los dispositivos de mando: ignorar sus DIP switches.

1.2 DIP SWITCHES PARA LA CONEXIÓN A XBR2/XBR4

Posicionar los DIP switches SW3 para definir:
- ID de identificación del dispositivo (**DIP 1-2**) y combinación con un relay (**DIP 3-4**) para XK10 B / XK10 B LC ver ▦ **3**
- ID de identificación del dispositivo (**DIP 1-2**) y combinación de una pareja de relay (**DIP 3** - el DIP 4 es irrelevante) para XK11 B / XK11 B LC ver ▦ **4**

⚠ Cada dispositivo de mando conectado debe tener un ID diferente.

2. ADVERTENCIAS

○ Led apagado ● Led encendido ✱ Intermitencia

XK10 B / XK10 B LC (6)	DL1
al encender, conexión correcta	● 1 s, ○
al encender, conexión errada	● 1 s, ✱
dispositivo en modo de espera/ Modo de bajo consumo (LC) activo	○
mando activo	●
conflicto de direcciones BUS 2easy	✱

XK11 B / XK11 B LC (6)	DL2	DL1
al encender, conexión correcta	● 1 s, ○	● 1 s, ○
al encender, conexión errada	✱	✱
dispositivo en modo de espera/Modo de bajo consumo (LC) activo	○	○
mando A activo	○	●
mando B activo	●	○
conflicto de direcciones BUS 2easy	✱	✱

La salida del modo de bajo consumo (LC) se produce al activar el dispositivo de mando

NL De sleutelschakelaars XK10 B / XK10 B LC en XK11 B / XK11 B LC maken deel uit van het assortiment FAAC bedieningsinrichtingen BUS 2easy. Het gamma omvat ook, bijvoorbeeld, XKP B en XTR B (zie catalogus FAAC).
- XK10 B / XK10 B LC beschikt over één enkel commando dat wordt ingesteld met de DIP switches en geactiveerd wordt met de sleutel op stand A (**6**).
- XK11 B / XK11 B LC beheert twee commando's die worden ingesteld met de DIP switches en geactiveerd worden met de sleutel op stand A of B (**6**).

⚠ Gebruik deze inrichting niet voor de noodstop, noch voor het aangehouden commando tijdens de "dodemans"-werking.

ⓘ Het sleutelslot maakt geen deel uit van de standaardlevering en moet apart besteld worden (catalogus FAAC).

De voorziening kan verbonden worden met:
- Besturingskaart met BUS 2easy
- Interface BUS-RELAY XBR2
- Interface BUS-RELAY XBR4

Bij inschakeling herkent de voorziening het type verbinding.

ⓘ Hieronder volgen de besturingskaarten met BUS 2easy die wel of niet compatibel zijn met XK10 B / XK10 B LC en XK11 B / XK11 B LC. Enkele kaarten zijn alleen compatibel wanneer de firmware is bijgewerkt naar de aangegeven versies (FW) of latere (raadpleeg de instructies van de bijgewerkte kaarten). De kaarten met niet genoemde BUS 2easy zijn compatibel met elke FW versie.

Compatibele besturingskaarten [versie]	FW	Compatibele besturingskaarten [versie]	FW
E045 [eerder dan 1L]	1.7	E721 [alle]	2.9
E045 [1L en latere]	3.2	624BLD [alle]	2.1
E145 [eerder dan 1R]	2.0	E680 [alle]	2.1
E145 [1R en latere]	3.2	JE275 [alle]	2.1
E124 [alle]	3.2		

Niet-compatibele besturingskaarten: E700, E720, E024, E391, E012S, E850.

TECHNISCHE GEGEVENS

	XK10 B / XK10 B LC	XK11 B / XK11 B LC
Type installatie	op de wand*	op de wand*
Voedingsspanning	lijn BUS 2easy	lijn BUS 2easy
Microschakelaars wisseling	1	2
Max verbruik	10 mA "	15 mA "
Beschermingsklasse	IP 54	IP 54
Bedrijfstemperatuur	-20 °C +55 °C	-20 °C +55 °C
Buitenafmetingen (met gemonteerd slot)	100 x 72 x 35 mm	100 x 72 x 35 mm

* ingebouwde installatie of op zuil, vraag de in de catalogus aangegeven accessoires FAAC (zie de betreffende aanwijzingen).

ⓘ Op de lijn BUS 2easy kunnen meerdere inrichtingen geïnstalleerd worden, zowel fotocellen als bedieningsinrichtingen. Controleer de aanwijzingen van de besturingskaart / interface BUS-RELAY voor het maximale aantal inrichtingen dat geïnstalleerd kan worden.

1. INSTALLATIE

⚠ Het steunoppervlak moet vlak en regelmatig zijn. De IP-afdichtingen moeten aanwezig en intact zijn, zowel in de behuizing (**1-1**) als in de basis (**2-1**).

1. Monteer het slot en bevestig het met de moer (**1-2**). Verwijder, in geval van XK11 B / XK11 B LC , de stop (**1-3**, verwijder eventuele bramen).
2. Plaats de kabels voor de verbinding en bevestig de basis (**2**). Gebruik bevestigingselementen die geschikt zijn voor de onderlaag en neem de afmetingen van de schroeven in acht, zoals aangegeven op de afbeelding, in geval van hout/baksteen/metselwerk (**A**) of metaal (**B**).
3. Configureer de DIP switches op basis van het type verbinding (§ 1.1, of § 1.2). Sluit aan BUS 2easy (**3**) op de lijn.
4. Steek de onderkant van de behuizing in de basis. Plaats de sleutel in verticaal en draai hem vervolgens, terwijl op de behuizing wordt gedrukt, ongeveer 5° rechtsom (**4**). Laat de sleutel los. Controleer het volgende voorafgaand aan de bevestiging met de schroeven. **CONTROLE** Draai de sleutel rechtsom: wanneer hij wordt losgelaten, moet de sleutel terugkeren naar de verticale stand. Is dit niet het geval, ga dan verder met stap 4. **Opmerking**: om de behuizing uit de basis te verwijderen, moet de sleutel ongeveer 5° rechtsom worden gedraaid.
5. Bevestig het deksel (**5**).
6. Geef spanning aan de besturingskaart: de voorziening signaleert na enkele seconden de correcte verbinding (§ 2). Wanneer de voorziening een onjuiste verbinding signaleert. ga dan verder met stap 3.
7. Voer de registratie van BUS 2easy uit op basis van de instructies van de aangesloten besturingskaart/interface BUS-RELAY.
8. Controleer de werking (**6**).

1.1 DIP SWITCHES VOOR DE VERBINDING MET EEN BESTURINGSKAART MET BUS 2EASY

Positioneer de DIP switches SW3 voor de definitie van:
- het commando van XK10 B / XK10 B LC (**DIP 1-2-3-4**) zie ▦ **1**
- de 2 commando's van XK11 B / XK11 B LC (**DIP 1-2-3-4**) zie ▦ **2**

⚠ Plaats, voor elke verbonden bedieningsinrichting, de DIP switches zo dat een commando (bijv. OPEN A_1) op slechts één voorziening gebruikt wordt. Wanneer er sprake is van voorzieningen met 2 of meerdere gelijke commando's, gaat de kaart over naar de fouttoestand (conflict). Eventuele Fotocellen BUS 2easy, of Veiligheidsschakellijsten BUS 2easy storen de bedieningsinrichtingen niet, hun DIP switches moeten genegeerd worden.

1.2 DIP SWITCHES VOOR VERBINDING MET XBR2/XBR4

Positioneer de DIP switches SW3 voor de definitie van:
- ID van de voorziening (**DIP 1-2**) en koppeling met een relais (**DIP 3-4**) voor XK10 B / XK10 B LC zie ▦ **3**
- ID van de voorziening (**DIP 1-2**) en koppeling met een paar relais (**DIP 3** - DIP 4 is irrelevant) voor XK11 B / XK11 B LC zie ▦ **4**

⚠ Elke aangesloten bedieningsinrichting moet een andere ID hebben.

2. WAARSCHUWINGEN

○ Led uit ● Led aan ✱ Knippert

XK10 B / XK10 B LC (6)	DL1
bij inschakeling, correcte verbinding	● 1 s, ○
bij inschakeling, onjuiste verbinding	● 1 s, ✱
voorziening in stand-by / / Energiezuinige modus (LC) actief	○
commando actief	●
conflict van adressen BUS 2easy	✱

XK11 B / XK11 B LC (6)	DL2	DL1
bij inschakeling, correcte verbinding	● 1 s, ○	● 1 s, ○
bij inschakeling, onjuiste verbinding	✱	✱
voorziening in stand-by/ Energiezuinige modus (LC) actief	○	○
commando A actief	○	●
commando B actief	●	○
conflict van adressen BUS 2easy	✱	✱

Het verlaten van de energiezuinige modus (LC) vindt plaats wanneer de bedieningsinrichting wordt geactiveerd.

RU Переключатели с ключом XK10 B / XK10 B LC и XK11 B / XK11 B LC являются частью серии устройств управления BUS 2easy компании FAAC. Серия включает также модели XKP B и XTR B (смотрите каталог FAAC).
- Переключатели XK10 B / XK10 B LC выполняют только одну команду. Команда настраивается DIP switch и активируется поворотом ключа в позицию A (**6**).
- XK11 B / XK11 B LC Переключатели выполняют две команды. Команды настраиваются DIP switch и активируются поворотом ключа в позицию A или B (**6**).

⚠ Не используйте данное устройство ни для аварийного останова, ни для управления поворотом с удержанием (с контролем присутствия человека).

ⓘ Сердцевина с ключом не входит в комплект поставки и должна приобретаться отдельно (каталог FAAC).

Устройство может подключаться к:
- электронной плате с BUS 2easy
- интерфейсу BUS-RELAY XBR2
- интерфейсу BUS-RELAY XBR4

При включении устройство распознает тип подключения.

ⓘ Ниже перечислены платы с BUS 2easy, совместимые и несовместимые с XK10 B / XK10 B LC и XK11 B / XK11 B LC. Отдельные платы совместимы только после обновления встроенного программного обеспечения (прошивки) до указанных или более новых версий (см. инструкции, приложенные к платам). Не указанные в списке платы с BUS 2easy полностью совместимы с любыми версиями встроенного ПО.

Совместимые платы [модификации]	FW	Совместимые платы [модификации]	FW
E045 [до 1L]	1.7	E721 [все]	2.9
E045 [1L и последующие]	3.2	624BLD [все]	2.1
E145 [до 1R]	2.0	E680 [все]	2.1
E145 [1R и последующие]	3.2	JE275 [все]	2.1
E124 [все]	3.2		

Несовместимые платы: E700, E720, E024, E391, E012S, E850.

ТЕХНИЧЕСКИЕ ХАРАКТЕРИСТИКИ

	XK10 B / XK10 B LC	XK11 B / XK11 B LC
Установка	на стену*	на стену*
Напряжение питания	линия BUS 2easy	линия BUS 2easy
Перекидные контакты	1	2
Макс. потр. ток	10 мА	15 мА
Степень защиты	IP 54	IP 54
Окружающая рабочая температура	-20 °C +55 °C	-20 °C +55 °C
Габаритные размеры (с установленной сердцевиной)	100×72×35 мм	100×72×35 мм

* Для встроенной установки или установку на стойку требуются каталожные принадлежности FAAC (см. соответствующие инструкции).

ⓘ На линии BUS 2easy возможна установка нескольких устройств, как фотодатчиков, так и устройств управления. Проверьте максимально допустимое количество устройств, подключаемых к плате/интерфейсу BUS-RELAY.

1. УСТАНОВКА

⚠ Поверхность для установки должна быть ровной и прочной. Уплотнения IP корпуса должны быть целыми и находиться на своих местах в верхней (**1-1**) и нижней (**2-1**) частях.

1. Установите сердцевину замка и зафиксируйте её с обратной стороны гайкой (**1-2**). В случае XK11 B / XK11 B LC удалите стопор (**1-3**, удалите возможный облой).
2. Проложите кабели и закрепите основание (**2**). Используйте крепления, соответствующие типу основания, и соблюдайте размеры крепежа, указанные на рисунке для древесины/керамики/кирпича (**A**) или металла (**B**).
3. Установите DIP switch в зависимости от подключения (§ 1.1 или § 1.2). Подключите замок к линии BUS 2easy (**3**).
4. Вставьте нижнюю часть в корпус основания. Вставьте ключ вертикально и, нажав на него, поверните примерно на 5° по часовой стрелке (**4**). Отпустите ключ. Перед креплением винтами выполните следующую проверку. **ПРОВЕРКА** Поверните ключ по часовой стрелке: при отпускании ключ должен вернуться в вертикальное положение. В противном случае выполните повторно шаг 4. **Примечание**: для снятия корпуса с основания необходимо повернуть ключ примерно на 5° по часовой стрелке.
5. Установите крышку (**5**).
6. Подайте напряжение на плату: через несколько секунд устройство просигнализирует о правильном подключении (§ 2). Если устройство просигнализирует о неверном подключении, проверьте шаг 3.
7. Запрограммируйте BUS 2easy по указаниям в документации на используемую плату/интерфейс BUS-RELAY.
8. Проверьте работу переключателя (**6**).

1.1 DIP SWITCH ДЛЯ ПОДКЛЮЧЕНИЯ К ПЛАТЕ С BUS 2EASY

Настройте DIP switch SW3:
- 1 команду XK10 B / XK10 B LC (**DIP 1-2-3-4**) см. ▦ **1**
- 2 команды XK11 B / XK11 B LC (**DIP 1-2-3-4**) см. ▦ **2**

⚠ Выставьте DIP switch всех устройств управления так, чтобы команда (напр., OPEN A_1) использовалась только одним устройством. При наличии устройств с 2 или более одинаковыми командами на плате возникнет ошибка (конфликт).
Фотодатчики BUS 2easy или защитные фотобарьеры BUS 2easy не взаимодействуют с устройствами управления. Поэтому их DIP switch можно игнорировать.

1.2 DIP SWITCH ДЛЯ ПОДКЛЮЧЕНИЯ К XBR2/XBR4

Настройте DIP switch SW3:
- идентификатор (ID) устройства (**DIP 1-2**) и увязку с одним реле (**DIP 3-4**) для XK10 B / XK10 B LC см. ▦ **3**
- идентификатор (ID) устройства (**DIP 1-2**) и увязку с парой реле (**DIP 3** - позиция DIP4 не важна) для XK11 B / XK11 B LC см. ▦ **4**

⚠ Все устройства, подключаемые к шине, должны иметь различные адреса (ID).

2. СИГНАЛИЗАЦИИ

○ Светодиод не горит ● Светодиод горит ✱ Мигает

XK10 B / XK10 B LC (6)	DL1
при включении, подключение верное	● 1 c, ○
при включении, подключение неверное	● 1 c, ✱
устройство в дежурном режиме/ Активирован режим низкого энергопотребления (LC)	○
подана команда	●
конфликт адресов BUS 2easy	✱

XK11 B / XK11 B LC (6)	DL2	DL1
при включении, подключение верное	● 1 c, ○	● 1 c, ○
при включении, подключение неверное	✱	✱
устройство в дежурном режиме/Активирован режим низкого энергопотребления (LC)	○	○
подана команда A	○	●
подана команда B	●	○
конфликт адресов BUS 2easy	✱	✱

Выход из режима низкого энергопотребления (LC) осуществляется при активации устройства управления

PL Przełączniki kluczykowe XK10 B / XK10 B LC i XK11 B / XK11 B LC zaliczają się do gamy FAAC urządzeń sterujących BUS 2easy. W ofercie znajdują się również, na przykład XKP B i XTR B, (patrz Katalog FAAC).
- XK10 B / XK10 B LC posiada tylko jedno polecenie, ustawiane za pomoc przełącznika DIP switch i uaktywnione poprzez ustawienie klucza na pozycji A (**6**).
- XK11 B / XK11 B LC zarządza dwoma poleceniami, ustawianymi za pomoc przełącznika DIP switch i uaktywnianymi poprzez ustawienie klucza na pozycji A lub B (**6**).

⚠ Nie stosować urządzenia do zatrzymywania awaryjnego oraz do sterowania ciągłego w trybie działania „człowiek obecny".

ⓘ W wyposażeniu nie znajduje się zamek z kluczem; należy go nabyć oddzielnie (katalog FAAC).

Urządzenie może być podłączone do:
- Karty elektronicznej z BUS 2easy
- Interfejsu BUS-RELAY XBR2
- Interfejsu BUS-RELAY XBR4

Po włączeniu, urządzenie rozpoznaje rodzaj połączenia.

ⓘ Poniżej zostały przedstawione karty z BUS 2easy kompatybilne lub nie XK10 B / XK10 B LC i XK11 B / XK11 B LC. Niektóre karty są kompatybilne tylko wtedy, gdy firmware jest zaktualizowany do wskazanych wersji (FW) lub wersji kolejnych (sprawdzić w aktualnych instrukcjach). Niewskazane karty z BUS 2easy są kompatybilne z każdą wersją FW.

Karty kompatybilne [przegląd]	FW	Karty kompatybilne [przegląd]	FW
E045 [poprzedzający 1L]	1.7	E721 [wszystkie]	2.9
E045 [1L i następne]	3.2	624BLD [wszystkie]	2.1
E145 [poprzedzający 1R]	2.0	E680 [wszystkie]	2.1
E145 [1R i następne]	3.2	JE275 [wszystkie]	2.1
E124 [wszystkie]	3.2		

Karty niekompatybilne: E700, E720, E024, E391, E012S, E850.

DANE TECHNICZNE

	XK10 B / XK10 B LC	XK11 B / XK11 B LC
Rodzaj montażu	naścienny*	naścienny*
Napięcie zasilania	linia BUS 2easy	linia BUS 2easy
Mikrowyłączniki w wymianie	1	2
Maks. zużycie	10 mA	15 mA
Stopień zabezpieczenia	IP 54	IP 54
Temperatura otoczenia podczas pracy	-20°C +55°C	-20°C +55°C
Wymiary (z zamontowanym zamkiem)	100 x 72 x 35 mm	100 x 72 x 35 mm

* Montaż w zabudowie lub na kolumnie wymaga akcesoriów z katalogu FAAC (patrz odpowiednie instrukcje).

ⓘ Na linii BUS 2easy może być zainstalowanych kilka urządzeń, zarówno fotokomórek jak i urządzeń sterujących. Sprawdzić maksymalną liczbę urządzeń możliwych do zamontowania w instrukcjach Karty / Interfejsu BUS-RELAY.

1. INSTALACJA

⚠ Powierzchnia nośna musi być płaska i o regularnym kształcie. Uszczelki IP powinny być w nienaruszonym stanie, na podstawie (**1-1**) i w korpusie (**2-1**).

1. Zamontować zamek i przymocować go nakrętką (**1-2**). W przypadku XK11 B / XK11 B LC , wyjąć blokadę (**1-3**, usunąć ewentualne zadziory).
2. Przygotować przewody podłączeniowe i zamocować podstawę (**2**). Używać elementów mocujących odpowiednich do materiału nośnego, przestrzegając wymiarów śrub przedstawionych na rysunku w przypadku drewna/cegły/muru (**A**), lub metalu (**B**).
3. Skonfigurować przełącznik DIP switch na podstawie rodzaju podłączenia (§ 1.1 lub § 1.2). Podłączyć do linii BUS 2easy (**3**).
4. Włożyć dolną część korpusu do podstawy. Włożyć klucz pionowo, następnie naciskając na korpus, przekręcić go o około 5° w prawo (**4**). Puścić klucz. Przed przymocowaniem śrubami, przeprowadzić następującą kontrolę. **KONTROLA** Przekręcić klucz w prawo: po puszczeniu, klucz musi powrócić na pozycję pionową. W przeciwnym wypadku, powtórzyć krok 4. **Uwaga**: aby wyjąć korpus z podstawy należy przekręcić klucz o około 5° w prawo.
5. Zamocować pokrywę (**5**).
6. Zasilić kartę: po kilku sekundach, urządzenie wskaże prawidłowe podłączenie (§ 2). Jeżeli urządzenie wskazuje błędne podłączenie, sprawdzić krok 3.
7. Dokonać zapisu BUS 2easy według instrukcji podłączonej Karty/interfejsu BUS-RELAY.
8. Sprawdzić działanie (**6**).

1.1 PRZEŁĄCZNIK DIP SWITCH DO PODŁĄCZENIA DO KARTY Z BUS 2EASY

Ustawić przełączniki DIP switch SW3, aby zdefiniować:
- polecenie XK10 B / XK10 B LC (**DIP 1-2-3-4**) patrz ▦ **1**
- 2 polecenia XK11 B / XK11 B LC (**DIP 1-2-3-4**) patrz ▦ **2**

⚠ Dla każdego podłączonego urządzenia sterującego, ustawić przełączniki DIP switch w taki sposób, aby dane polecenie (np.: OPEN A_1) było używane na jednym tylko urządzeniu. Gdy jest zainstalowanych więcej urządzeń z 2 lub więcej takimi samymi poleceniami, następuje błąd karty (konflikt).
Ewentualne Fotokomórki BUS 2easy lub Bariery bezpieczeństwa BUS 2easy nie ingerują w działanie urządzeń sterujących, zignorować ich przełączniki DIP switch.

1.2 PRZEŁĄCZNIK DIP SWITCH DO PODŁĄCZENIA Z XBR2/XBR4

Ustawić przełączniki DIP switch SW3, aby zdefiniować:
- ID identyfikacyjny urządzenia (**DIP 1-2**) i połączenie do przekaźnika (**DIP 3-4**) dla XK10 B / XK10 B LC patrz ▦ **3**
- ID identyfikacyjny urządzenia (**DIP 1-2**) i połączenie do pary przekaźników (**DIP 3** - DIP 4 jest nieznaczący) dla XK11 B / XK11 B LC patrz ▦ **4**

⚠ Każde podłączone urządzenie sterujące powinno mieć inny ID.

2. SYGNALIZACJA

○ Dioda wyłączona ● Dioda włączona ✱ Miganie

XK10 B / XK10 B LC (6)	DL1
przy włączeniu, prawidłowe podłączenie	● 1 s, ○
przy włączeniu, błędne podłączenie	● 1 s, ✱
urządzenie w trybie czuwania /Tryb niskiego zużycia (LC) aktywny	○
polecenie aktywne	●
konflikt adresów BUS 2easy	✱

XK11 B / XK11 B LC (6)	DL2	DL1
przy włączeniu, prawidłowe podłączenie	● 1 s, ○	● 1 s, ○
przy włączeniu, błędne podłączenie	✱	✱
urządzenie w trybie czuwania/ Tryb niskiego zużycia (LC) aktywny	○	○
polecenie A aktywne	○	●
polecenie B aktywne	●	○
konflikt adresów BUS 2easy	✱	✱

Wyjście z trybu niskiego zużycia (LC) następuje po aktywacji urządzenia sterującego

XK10 B / XK10 B LC - XK11 B / XK11 B LC

TR XK10 B / XK10 B LC ve XK11 B / XK11 B LC anahtarlı seçici anahtarları FAAC kumanda aygıtları BUS 2easy ürün serisinin bir parçasıdır. Bu seri, aynı zamanda XKP B ve XTR B ürünlerini içerir (FAAC Kataloğuna bakınız).
- XK10 B / XK10 B LC nin, DIP switch'ler aracılığıyla ayarlanan ve A konumundaki anahtar ile etkinleştirilen yalnızca bir komutu bulunmaktadır (✎ **6**).
- XK11 B / XK11 B LC DIP switch'ler aracılığıyla ayarlanan ve A ve B konumundaki anahtar ile etkinleştirilen iki komutu yönetmektedir (✎ **6**).

⚠ Bu cihazı acil durdurma veya insanla çalıştırma modundaki tutulu komut için kullanmayın.

ⓘ Anahtarla kilitleme tedarik edilen mal içerisine dahil edilmemiştir ve ayrı satın alınması gerekir (FAAC Kataloğu).

Aygıt şunlara bağlanabilir:
- BUS 2easy ile elektronik karta
- BUS-RELAY XBR2 arayüzüne
- BUS-RELAY XBR4 arayüzüne

Aygıt, açıldığında bağlantı türünü tanır.

ⓘ Aşağıda, XK10 B / XK10 B LC ve XK11 B / XK11 B LC ile uyumlu olan veya olmayan **BUS 2easy**'li kartlar gösterilmektedir. Bu kartlar sadece, donanım belirtilen sürümler (FW) veya sonrakilere güncellenmiş ise uyumludur (güncel kartların talimatlarına bakınız). Belirtilmemiş olan BUS 2easy'li kartlar herhangi bir FW versiyonu ile uyumludur.

Uyumlu kartlar [revizyon]	FW	Uyumlu kartlar [revizyon]	FW
E045 [önceki 1L]	1.7	E721 [hepsi]	2.9
E045 [1L ve sonrakiler]	3.2	624BLD [hepsi]	2.1
E145 [önceki 1R]	2.0	E680 [hepsi]	2.1
E145 [1R ve sonrakiler]	3.2	JE275 [hepsi]	2.1
E124 [hepsi]	3.2		

Uyumlu olmayan kartlar: E700, E720, E024, E391, E012S, E850.

TEKNIK VERILER

	XK10 B / XK10 B LC	XK11 B / XK11 B LC
Kurulum türü	duvara*	duvara*
Besleme Gerilimi	BUS 2easy hattı	BUS 2easy hattı
Değiştirilen mikro şalterler	1	2
Maksimum tüketim	10 mA	15 mA
Koruma derecesi	IP 54	IP 54
Çalışma sıcaklığı	-20 °C +55 °C	-20 °C +55 °C
Toplam boyutlar (monte edilmiş kilitle birlikte)	100 x 72 x 35 mm	100 x 72 x 35 mm

* Gömülü veya kolona yapılacak olan kurulumlar için FAAC kataloğundaki aksesuarlar gereklidir (ilgili talimatlara bakın).

ⓘ BUS 2easy hattı üzerine, hem fotoseller hem de kumanda cihazları olmak üzere birden fazla cihaz monte edilebilir. Kurulum yapılabilir maksimum cihazı BUS-RELAY sayısını Kartı/Arayüzü talimatlarına bakarak kontrol edin.

1. KURULUM

⚠ Destek yüzeyi pürüzsüz olmalı ve düzenli tutulmalıdır. Gövde (✎ **1-1**) ve tabanda (✎ **2-1**) IP contaları bulunmalı ve sağlam olmalıdır.

1. Kilidi monte edin ve somun ile sabitleyin (✎ **1-2**). XK11 B / XK11 B LC ise, mandalı çıkarın (✎ **1-3**, olası pürüzleri giderin).
2. Bağlantı kablolarını takın ve tabanı sabitleyin (✎ **2**). Ahşap/tuğla/duvar (**A**) veya metal (**B**) olması durumuna göre şekillerde gösterilen vida boyutlarına bağlı kalarak destek malzemesine uygun sabitleme elemanları kullanın.
3. Bağlantı türüne göre DIP switch'lerini yapılandırın (§ 1.1 veya § 1.2). BUS 2easy hattına bağlayın (✎ **3**).
4. Gövdenin alt kısmını tabana takın. Anahtarı dikey olarak yerleştirin, daha sonra gövdeye bastırırken saat yönünde yaklaşık 5° çevirin (✎ **4**). Anahtarı serbest bırakın. Vidalarla sabitlemeden önce, aşağıdaki kontrolü yapın. **KONTROL** Anahtarı saat yönünde çevirin: serbest bırakıldığında anahtar dikey olarak geri dönmelidir. Dönmezse, 4. adımı tekrarlayın. **Not**: Gövdeyi tabandan çıkarmak için, anahtarı saat yönünde yaklaşık 5° çevirin.
5. Kapağı sabitleyin (✎ **5**).
6. Karta güç verin: Birkaç saniye sonra cihaz doğru bağlantıyı bildirir (§ 2). Cihaz bağlantının yanlış olduğunu bildirirse, 3. adımı kontrol edin.
7. BUS 2easy'nin kaydını, bağlı BUS-RELAY Kartı/Arayüzü talimatlarına göre yapın.
8. Çalıştığını kontrol edin (✎ **6**).

1.1 BUS 2EASY ILE BIR KARTA BAĞLAMAK IÇIN DIP SWITCH'LER

Aşağıdakileri belirlemek için SW3 DIP switch'leri yerleştirin:
- XK10 B / XK10 B LC komutu (**DIP 1-2-3-4**) bkz. ▦ **1**
- 2 XK11 B / XK11 B LC komutu (**DIP 1-2-3-4**) bkz. ▦ **2**

⚠ Bağlı olan her kumanda cihazı için DIP switch'leri, bir komut (ör.: OPEN A_1) sadece bir cihaz için kullanılacak şekilde yerleştirin. 2 veya daha fazla aynı komutlu cihaz mevcut ise, kart hata durumuna geçer (uyuşmazlık).
Olası BUS 2easy Fotoselleri veya BUS 2easy Güvenlik Bariyerleri, kumanda cihazlarına bir müdahalede bulunmazlar, bu sebeple onların DIP anahtarlarını dikkate almayın.

1.2 XBR2/XBR4'E BAĞLANTI IÇIN DIP SWITCH'LER

Aşağıdakileri belirlemek için SW3 DIP switch'leri yerleştirin:
- ID cihazın kimliği (**DIP 1-2**) ve XK10 B / XK10 B LC için bir röleye bağlantı (**DIP 3-4**) bkz. ▦ **3**
- ID cihazın kimliği (**DIP 1-2**) ve XK11 B / XK11 B LC için bir röle çiftine bağlantı (**DIP 3** - DIP 4 alakasızdır) bkz. ▦ **4**

⚠ Bağlı her kumanda cihazının farklı bir ID'si olmalıdır.

2. UYARILAR

○ Sönük led ● Yanık led ✱ Yanıp sönme

XK10 B / XK10 B LC (✎ **6**)	DL1
Açıldığında, bağlantı doğru	● 1 s, ○
Açıldığında, bağlantı yanlış	● 1 s, ✱
cihaz bekleme modunda/ Düşük güç modu (LC) etkin	○
komut aktif	●
BUS 2easy adres uyuşmazlıkları	✱

XK11 B / XK11 B LC (✎ **6**)	DL2	DL1
Açıldığında, bağlantı doğru	● 1 s, ○	● 1 s, ○
Açıldığında, bağlantı yanlış	✱	✱
cihaz bekleme modunda/ Düşük güç modu (LC) etkin	○	○
komut A aktif	○	●
komut B aktif	●	○
BUS 2easy adres uyuşmazlıkları	✱	✱

Düşük güç (LC) modundan çıkış, kumanda cihazı etkinleştirildiğinde gerçekleşir

ZH 钥匙型选择器XK10 B和XK11 B是制造商FAAC推出的BUS 2easy控制类产品的一个组成系列。制造商的产品范围亦包括XKP B、XTR B、（参见FAAC产品目录）。
- XK10 B / XK10 B LC仅具备单一指令功能，设置DIP switch并将钥匙旋转至位置A(✎ **6**)时即可激活指令。
- XK11 B / XK11 B LC管理两项指令，设置DIP switch并将钥匙旋转至位置A或位置B (✎ **6**)时即可激活相应的指令。

⚠ 切勿将本产品作为急停装置使用，人员在场运行时亦不得用于指令保持。

ⓘ 钥匙防触锁未随产品提供，用户须额外采购(参见FAAC目录)。

本产品可连接至：
- 具备BUS 2easy的控制板
- BUS-RELAY 界面的XBR2
- BUS-RELAY 界面的XBR4

开机时，本产品即可识别连接类型。

ⓘ 在下文中，将列示出配备BUS 2easy兼容或至少匹配XK10 B和XK11 B产品的控制板。对于一些控制板，仅在固件更新到指定的版本或更高版本（请参考最新的控制板说明）时才可兼容。配备未在本文中提及的BUS 2easy装置的控制板与任意版本的固件相兼容。

兼容的控制板 [审阅]	固件	兼容的控制板 [审阅]	固件
E045 [1L之前的版本]	1.7	E721 [所有]	2.9
E045 [1L以及更高版本]	3.2	624BLD [所有]	2.1
E145 [1R之前的版本]	2.0	E680 [所有]	2.1
E145 [1R]以及更高版本]	3.2	JE275 [所有]	2.1
E124 [所有]	3.2		

不兼容的控制板: E700, E720, E024, E391, E012S, E850.

技术参数

	XK10 B / XK10 B LC	XK11 B / XK11 B LC
安装方式	墙挂式*	墙挂式*
供电电压:	BUS 2easy 线路	BUS 2easy 线路
交换式微动开关	1	2
最大消耗	10 mA	15 mA
防护等级	IP 54	IP 54
工作时的环境温度	-20℃ +55℃	-20℃ +55℃
外形尺寸 (包括防触锁)	100 x 72 x 35 mm	100 x 72 x 35 mm

* 采用内藏式或外挂模块式安装时，须使用FAAC目录中的附件(请参见相应的说明)。

ⓘ 在总线BUS 2easy上，可安装多种装置，包括光电管和控制装置。了解装置最大安装数量，请查阅控制板/BUS-RELAY 界面的说明书。

1. 安装

⚠ 安装面必须平整且规则。机身(✎ **1-1**)和基座(✎ **2-1**)处的IP防护密封垫应具有完美外观且完整的结构。

1. 安装锁具并使用螺帽固定(✎ **1-2**)。使用XK11 B时，时,摘除阻止件(✎ **1-3**，去除多余的毛刺)。
2. 预先准备连接电缆并固定基座(✎ **2**)。使用与支撑材料相匹配的紧固件，注意如图所示，在木材/砖/墙壁 (A) 或金属 (B) 上固定时应使用的螺栓的尺寸。
3. 根据连接类型(§ 1.1或§ 1.2)配置DIP switch：连接至BUS 2easy的线路(✎ **3**)。
4. 将机身下部组装至基座。垂直方向插入钥匙，同时按压机身时，顺时针旋转约5°(✎ **4**)。松开钥匙。使用螺栓固定之前，执行下述的检查步骤。检查：顺时针旋转钥匙，松开后，钥匙应回归至垂直位置。如需逆时针旋转，请重复执行步骤4。注意：从基座中取出机体，须顺时针旋转钥匙约5°。
5. 固定顶盖 (✎ **5**) 。
6. 控制板通电：数秒后，装置将显示连接正确的信号(§ 2)。若装置发出连接错误的信号，请检查步骤3。
7. 执行BUS 2easy装置注册,注册时请遵照已连接的 BUS-RELAY 控制板/界面的说明。
8. 请检查运行状况(✎ **6**)。

1.1 用于配备BUS 2EASY的控制板连接的DIP SWITCH

操作DIP switch SW3即可实现下述定义：
- 有关XK10 B / XK10 B LC的指令(DIP 1-2-3-4)请参阅：▦ **1**
- 有关XK11 B / XK11 B LC的双路指令(DIP 1-2-3-4)请参阅：▦ **2**

⚠ 针对每一台连接的指令装置，请操作相应的DIP switch实现指定某一指令（例：OPEN A_1)用于单一装置。若存在2台或多台指令相同的装置，控制板将报错(冲突)。
任一BUS 2easy光电管，或BUS 2easy安全边界不干扰控制指令时，请忽略其DIP switch。

1.2 连接至XBR2/XBR4的DIP SWITCH

操作DIP switch SW3即可实现下述定义：
- 有关装置识别码(DIP 1-2)和中继组合(DIP 3-4)【用于XK10 B / XK10 B LC】请参阅：▦ **3**
- 有关装置识别码(DIP 1-2)和对偶中继组合(DIP 3 - DIP 4非相关)【用于XK11 B / XK11 B LC】请参阅：▦ **4**

⚠ 每一个连接的控制装置应具备不同的识别码。

2. 信号

○ LED 熄灭 ● LED 亮起 ✱ 闪烁

XK10 B / XK10 B LC (✎ **6**)	DL1
开机，连接正确	● 1秒，○
开机，连接错误	● 1秒，✱
待机模式 / 低能耗模式（LC）已启动	○
指令激活	●
BUS 2easy 地址冲突	✱

XK11 B / XK11 B LC (✎ **6**)	DL2	DL1
开机，连接正确	● 1秒，○	● 1秒，○
开机，连接错误	✱	✱
待机模式 / 低能耗模式（LC）已启动	○	○
指令A激活	○	●
指令B激活	●	○
BUS 2easy 地址冲突	✱	✱

使用控制装置即可退出低能耗模式(LC)

PT Os seletores de chave XK10 B / XK10 B LC e XK11 B / XK11 B LC fazem parte da gama FAAC de dispositivos de comando BUS 2easy. A gama compreende também, por exemplo XKP B e XTR B (ver Catálogo FAAC).
- XK10 B / XK10 B LC Dispõe de um único comando, programado através dos DIP switches e ativado com a chave na posição A (✎ **6**).
- XK11 B / XK11 B LC gerencia dois comandos, programados através dos DIP switches e ativados com a chave na posição A ou B (✎ **6**).

⚠ Não use este dispositivo para a parada de emergência, nem para o comando mantido no funcionamento com homem presente.

ⓘ A fechadura com chave não está incluída na fornecimento e deve ser adquirida separadamente (catálogo FAAC).

O dispositivo pode ser conectado a:
- Placa eletrônica com BUS 2easy
- Interface BUS-RELAY XBR2
- Interface BUS-RELAY XBR4

Ao conectar, o dispositivo reconhece o tipo de conexão.

ⓘ Em seguida, indicamos as placas com BUS 2easy compatíveis ou não com XK10 B / XK10 B LC e XK11 B / XK11 B LC. Algumas placas são compatíveis apenas se o firmware for atualizado nas versões indicadas (FW) ou seguintes (consultar as instruções das placas atualizadas). As placas com BUS 2easy não citadas são compatíveis com qualquer versão FW.

Placas compatíveis [revisão]	FW	Placas compatíveis [revisão]	FW
E045 [precedente à 1L]	1.7	E721 [todas]	2.9
E045 [1L e seguintes]	3.2	624BLD [todas]	2.1
E145 [precedente à 1R]	2.0	E680 [todas]	2.1
E145 [1R e seguintes]	3.2	JE275 [todas]	2.1
E124 [todas]	3.2		

Placas não compatíveis: E700, E720, E024, E391, E012S, E850.

DADOS TÉCNICOS

	XK10 B / XK10 B LC	XK11 B / XK11 B LC
Tipo de instalação	em parede*	em parede*
Tensão de alimentação	linha BUS 2easy	linha BUS 2easy
Microinterruptores em troca	1	2
Consumo máx.	10 mA	15 mA
Grau de proteção	IP 54	IP 54
Temperatura ambiente de exercício	-20 °C +55 °C	-20 °C +55 °C
Dimensões totais (com fechadura montada)	100 x 72 x 35 mm	100 x 72 x 35 mm

* a instalação embutida ou em coluna requer os acessórios no catálogo FAAC (consulte as instruções relacionadas).

ⓘ Na linha BUS 2easy podem ser instalados mais dispositivos, sejam fotocélulas, sejam dispositivos de comando. Verifique o número máximo de dispositivos que podem ser instalados nas instruções da Placa/Interface US-RELAY.

1. INSTALAÇÃO

⚠ A superfície de apoio deve ser plana e regular. As juntas de estanqueidade IP devem estar presentes e íntegras, no corpo (✎ **1-1**) e na base (✎ **2-1**).

1. Monte a fechadura e fixe-a com a porca (✎ **1-2**). No caso de XK11 B / XK11 B LC , remova a parada (✎ **1-3**, elimine eventuais rebarbas).
2. Prepare os cabos de conexão e fixe a base (✎ **2**). Use fixações adequadas ao material de suporte, respeitando as dimensões dos parafusos indicados na figura no caso de madeira/tijolo/alvenaria (**A**) ou metal (**B**).
3. Configure os DIP switches com base na conexão (§ 1.1 ou § 1.2). Conecte-se à linha BUS 2easy (✎ **3**).
4. Insira a parte inferior do corpo na base. Insira a chave verticalmente e, em seguida, enquanto pressiona o corpo, gire-a aproximadamente 5° no sentido horário (✎ **4**). Solte a chave. Antes de fixar com os parafusos, realize a seguinte verificação. **VERIFICAÇÃO** Gire a chave no sentido horário: quando solta, a chave deve retornar verticalmente. Em caso contrário, execute novamente a etapa 4. **Nota**: para extrair o corpo da base, deve gire a chave cerca de 5° no sentido horário.
5. Fixe a tampa (✎ **5**).
6. Energize eletricamente a placa: após alguns segundos, o dispositivo sinaliza a conexão correta (§ 2). Se o dispositivo sinalizar uma conexão incorreta, verifique a etapa 3.
7. Realize o registro BUS 2easy com base nas instruções da Placa/Interface BUS-RELAY conectada.
8. Verifique o funcionamento (✎ **6**).

1.1 DIP SWITCHES PARA A CONEXÃO A UMA PLACA COM BUS 2EASY

Posicione os DIP switches SW3 para definir:
- o comando de XK10 B / XK10 B LC (**DIP 1-2-3-4**) veja ▦ **1**
- os 2 comandos de XK11 B / XK11 B LC (**DIP 1-2-3-4**) veja ▦ **2**

⚠ Para cada dispositivo de comando conectado, posicionar os DIP switches de modo que um comando (por exemplo: OPEN A_1) seja usado em um único dispositivo. Se existirem dispositivos com 2 ou mais comandos iguais, a placa entra em erro (conflito).
Eventuais Fotocélulas BUS 2easy, ou Bordas de segurança BUS 2easy não interferem com os dispositivos de comando; ignore os seus DIP switches.

1.2 DIP SWITCHES PARA A CONEXÃO A XBR2/XBR4

Posicione os DIP switches SW3 para definir:
- ID de identificação do dispositivo (**DIP 1-2**) e combinação com um relé (**DIP 3-4**) para XK10 B / XK10 B LC veja ▦ **3**
- ID de identificação do dispositivo (**DIP 1-2**) e combinação com um relé (**DIP 3** - o DIP 4 é irrelevante) para XK11 B / XK11 B LC veja ▦ **4**

⚠ Cada dispositivo de comando conectado deve ter um ID diferente.

2. SINALIZAÇÕES

○ Led apagado ● Led aceso ✱ Intermitente

XK10 B / XK10 B LC (✎ **6**)	DL1
na energização, conexão correta	● 1 s, ○
na energização, conexão errada	● 1 s, ✱
dispositivo em standby/ **Modo de baixo consumo (LC) ativo**	○
comando ativo	●
conflito de endereços BUS 2easy	✱

XK11 B / XK11 B LC (✎ **6**)	DL2	DL1
na energização, conexão correta	● 1 s, ○	● 1 s, ○
na energização, conexão errada	✱	✱
dispositivo em standby/ **Modo de baixo consumo (LC) ativo**	○	○
comando A ativo	○	●
comando B ativo	●	○
conflito de endereços BUS 2easy	✱	✱

A saída do modo de baixo consumo (LC) ocorre na ativação do dispositivo de comando

AR المفاتيح التبادلية XK10 B LC / XK10 B و XK11 B LC / XK11 B تنتمي إلى مجموعة FAAC من أجهزة التحكم BUS 2easy. تتضمن المجموعة أيضاً على سبيل المثال، XKP B و XTR B (انظر الكتالوج FAAC).
- XK10 B LC / XK10 B مزود بجهاز تحكم وحيد يتم ضبطه من خلال DIP switch وتفعيله عن طريق تثبيت المفتاح على الوضعية A (✎ **6** A).
- XK11 B LC / XK11 B يقوم بتشغيل جهازي تحكم يتم ضبطهما عن طريق DIP switch وتفعيلهما بواسطة تثبيت المفتاح في الوضعية A أو (✎ **6** B).

⚠ لا تستخدم هذا الجهاز لإيقاف الطوارئ أو الأمر المطول في وضعية التشغيل البشري.

ⓘ لا يتم تزويد القفل والمفتاح ضمن الملحقات ويجب شراؤهما بشكل منفصل (كتالوج FAAC).

يمكن توصيل الجهاز بـ:
- شريحة إلكترونية مع BUS 2easy
- واجهة XBR2 BUS-RELAY
- واجهة XBR4 BUS-RELAY

عند التشغيل، يقوم الجهاز بالتعرف على نوع التوصيل.

ⓘ فيما يلي سوف نشير إلى الشرائح المزودة بـ BUS 2easy، والتي تتوافق أو لا تتوافق مع XK10 B LC / XK10 B و XK11 B LC / XK11 B. بعض الشرائح تكون متوافقة فقط في حالة تحديث البرنامج الدائم إلى النسخ المشار إليها أو النسخ اللاحقة (اطلع على تعليمات الشرائح المحدثة). اللوحات غير المذكورة التي تحمل BUS 2easy تتوافق في وجود أي نسخة من البرنامج الدائم.

الشرائح المتوافقة [مراجعة]	البرنامج الدائم	الشرائح المتوافقة [مراجعة]	البرنامج الدائم
E045 [سابقة لـ 1L]	1.7	E721 [جميعها]	2.9
E045 [1L والأحقة]	3.2	624BLD [جميعها]	2.1
E145 [سابقة لـ 1R]	2.0	E680 [جميعها]	2.1
E145 [1R والأحقة]	3.2	JE275 [جميعها]	2.1
E124 [جميعها]	3.2		

الشرائحغير المتوافقة: E700، E720، E024، E391، E012S، E850.

بيانات فنية

XK11 B LC/XK11 B XK10B LC /XK10 B		
نوع التركيب	حائطي*	حائطي*
جهد التغذية الكهربائية خط BUS 2easy	خط BUS 2easy	
قواطع تيار تبادلية صغيرة	1	2
أقصى استهلاك:	10 mA	15 mA
درجة الحماية	IP 54	IP 54
درجة حرارة مكان التشغيل	-20 درجة مئوية +55 درجة مئوية	-20 درجة مئوية +55 درجة مئوية
أبعاد الحيز المشغول (مع تركيب القفل)	100x72x35 ملم	100x72x35 ملم

* يتطلب التركيب المدمج أو الحائطي استخدام الملحقات الواردة في الكتالوج FAAC (انظر التعليمات الخاصة بذلك الشأن).

ⓘ على نفس الخط BUS 2easy يمكن تركيب أكثر من جهاز مثل الخلايا الضوئية وأجهزة التحكم. تحقق من الحد الأقصى للأجهزة القابلة للتركيب عن طريق تعليمات شريحة/ واجهة BUS-RELAY.

1. التركيب

⚠ يجب أن يكون سطح الدعم مسطحًا ومستويًا. يجب أن تكون حشوات إحكام الغلق التي تحمل علامة الحماية الدولية "IP" موجودة وسليمة على الهيكل (✎ **1-1**) والقاعدة (✎ **2-1**).

1. ركب القفل وثبته بواسطة الصامولة (✎ **1-2**). في حالة XK11 B LC / XK11 B، انزع القفل (✎ **1-3**، وأزل أية بقايا شحوم محتملة).
2. جهز أسلاك التوصيل وثبت القاعدة (✎ **2**). استخدم أدوات تثبيت مناسبة لخامة الدعامة، مع الالتزام بأبعاد البراغي المشار إليها في الشكل في حالة الخشب/ الطوب/ الجدران (**A**)، أو المعدن (**B**).
3. قم بتهيئة DIP switch وفقاً لنوع التوصيل (1.1 §، أو 1.2 §). قم بالتوصيل بخط التغذية الكهربائية BUS 2easy (✎ **3**).
4. أدخل الجزء السفلي للهيكل في القاعدة. أدخل المفتاح رأسيًا ثم قم بلفه بمقدار 5 درجات تقريبًا باتجاه عقارب الساعة مع الضغط على الهيكل (✎ **4**). حرر المفتاح. قبل التثبيت بالبراغي، قم بعمل الاختبار الآتي. **الاختبار** لف المفتاح باتجاه عقارب الساعة: عند تحرير المفتاح يجب أن يعود إلى الوضعية الرأسية. بخلاف ذلك، كرر الخطوة رقم 4 من جديد. **ملحوظة:** لإخراج الهيكل من القاعدة يجب لف المفتاح بمقدار 5 درجات تقريبًا باتجاه عقارب الساعة.
5. ثبت الغطاء (✎ **5**).
6. صل الشريحة بالتيار الكهربائي: بعد بضع ثوان، يقوم الجهاز بالإشارة إلى التوصيل السليم (§2) . إذا أشار الجهاز إلى خطأ التوصيل، فقم بالتحقق من الخطوة رقم 3.
7. قم بتسجيل BUS 2easy وفقًا لتعليمات شريحة/واجهة BUS-RELAY المتصلة.
8. تحقق من التشغيل (✎ **6**).

1.1 DIP SWITCH للتوصيل بالشريحة مع BUS 2EASY

ركب محولات DIP switch SW3 لتحديد:
- أمر التحكم في XK10 B LC / XK10 B (**DIP 1-2-3-4**) انظر ▦ **1**
- أمرَي التحكم في XK11 B LC / XK11 B (**DIP 1-2-3-4**) انظر ▦ **2**

1.2 DIP SWITCH للتوصيل بـ XBR4/XBR2

ركب محولات DIP switch SW3 لتحديد:
- ID تعريفي للجهاز (**DIP 1-2**) والاقتران بمُرحِّل (**DIP 3-4**) لـ XK10 B / XK10 B LC انظر ▦ **3**
- ID تعريفي للجهاز (**DIP 1-2**) والاقتران بزوج المرحلات (**DIP 3** - DIP 4 غير ذي صلة) لـ XK11 B / XK11 B LC انظر ▦ **4**

⚠ كل جهاز تحكم متصل يجب أن يكون له ID مختلف.

2. المؤشرات

○موشر ليد ضوئي مُطفأ ● مؤشر ليد ضوئي مُضاء ✱ وميض

DL1	XK10B / XK10B LC (✎ **6**)
● 1 ثانية، ○	عند التشغيل، توصيل سليم
● 1 ثانية، ✱	عند التشغيل، توصيل خاطئ:
○	الجهاز في وضع الاستعداد / نشط وضع الاستهلاك المنخفض (LC)
●	أمر مُفعل
✱	تعارض المسارات BUS 2easy

DL1	DL2	XK11B / XK11B LC (✎ **6**)
● 1 ثانية، ○	● 1 ثانية، ○	عند التشغيل، توصيل سليم
✱	✱	عند التشغيل، توصيل خاطئ:
○	○	الجهاز في وضع الاستعد / وضع الاستهلاك المنخفض (LC) نشط
●	○	الأمر A مُفعل
○	●	الأمر B مُفعل
✱	✱	تعارض المسارات BUS 2easy

الخروج من وضع الاستهلاك المنخفض (LC) يحدث عند تنشيط جهاز التحكم