XDAS A952 KIT

Avec le KIT XDAS et le mode PASSIVE MODE activé, l'opérateur A952 assure la fermeture de la porte en cas d'alarme incendie, conformément à la norme NF S 61937-1. La porte se ferme automatiquement par ressort et ne peut être ouverte qu'en mode manuel. L'alarme incendie a la priorité absolue par rapport aux autres signaux, conformément aux exigences de sécurité.

COMPOSANTS NÉCESSAIRES À L'INSTALLATION

XIP44 A952 KIT

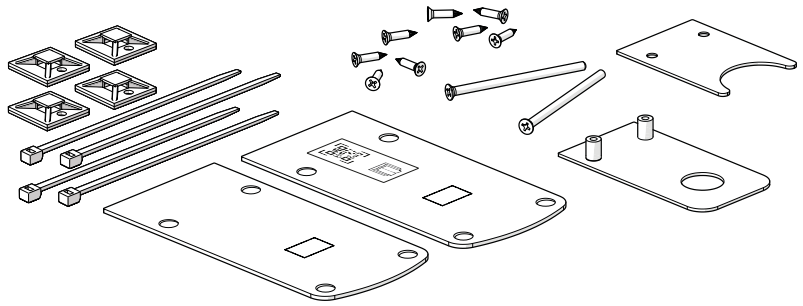

XPA - Boîte à bouton d'urgence IP54 - 1 contact NF

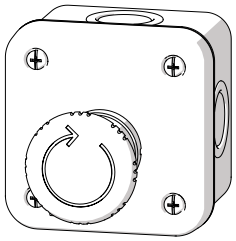

XPM KIT

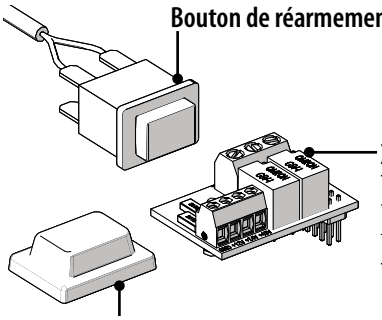

Type d'impulsion	Coupure de courant
Tension (Uc)	12, 24 ou 48 Vcc
Puissance absorbée à Uc (Pc)	1.2 W

Non compris dans la fourniture :
A952 avec firmware version 3.2 ou supérieure

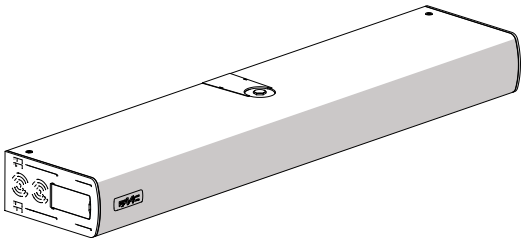

INSTALLATION

1

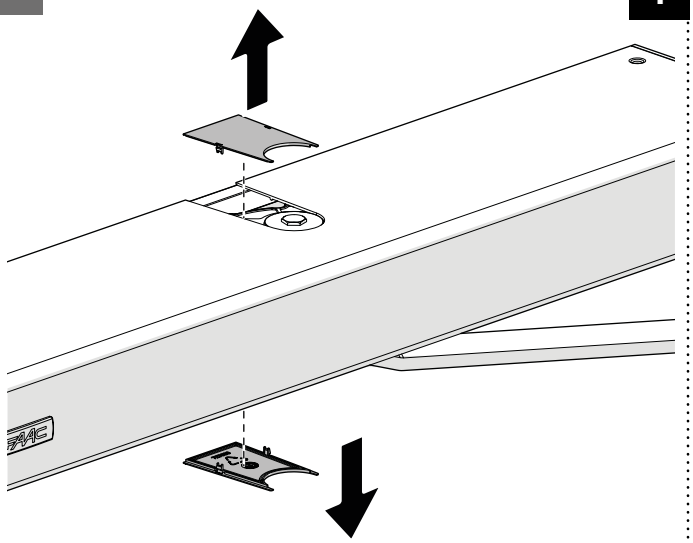

2

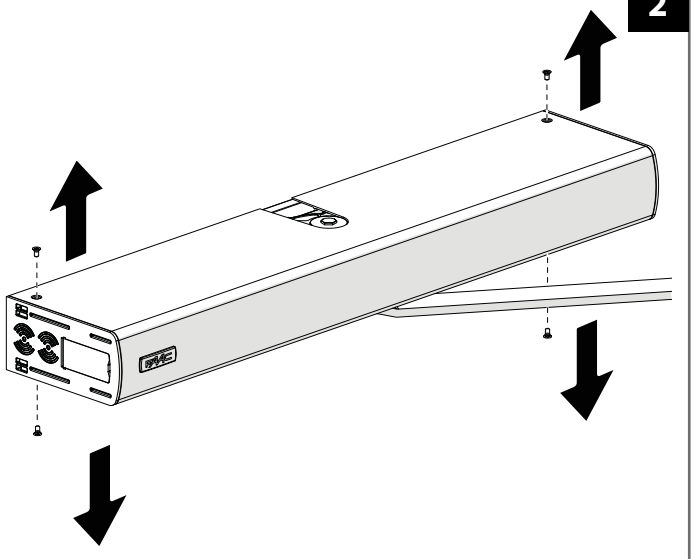

3

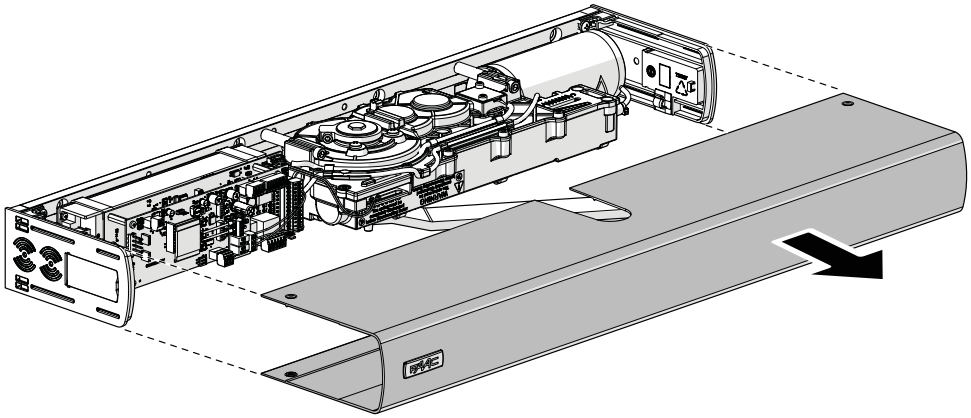

4

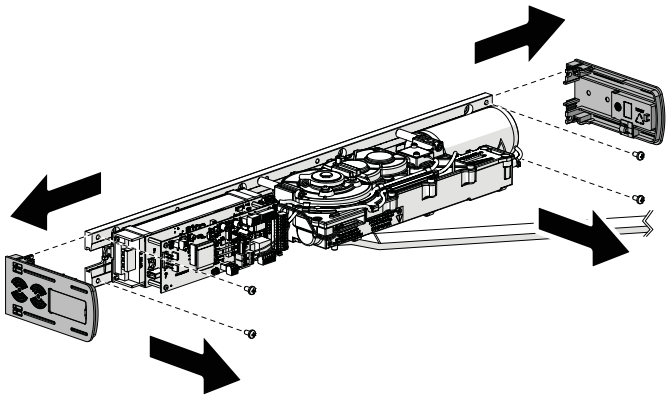

5

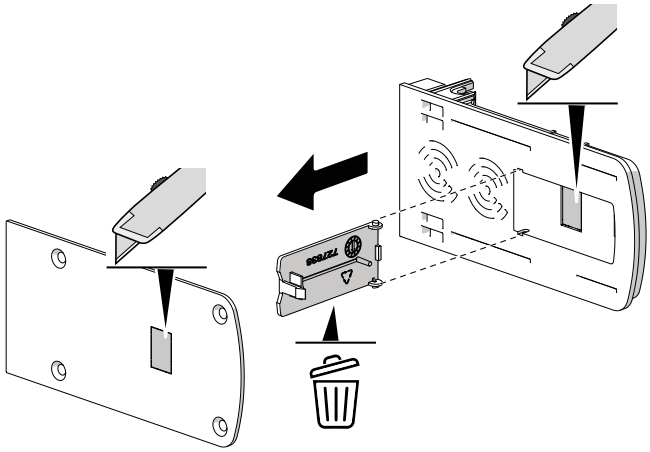

6

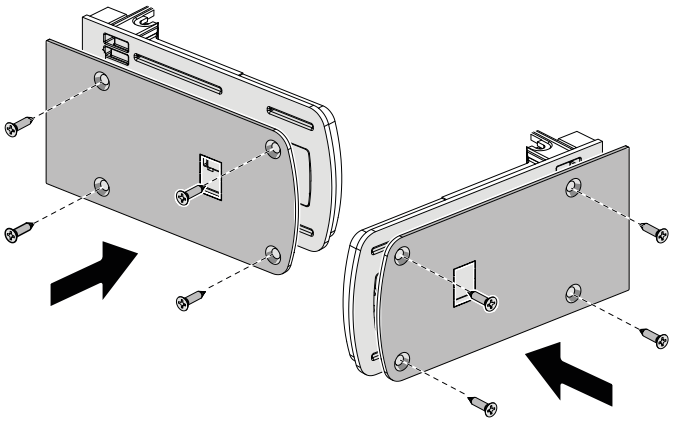

7

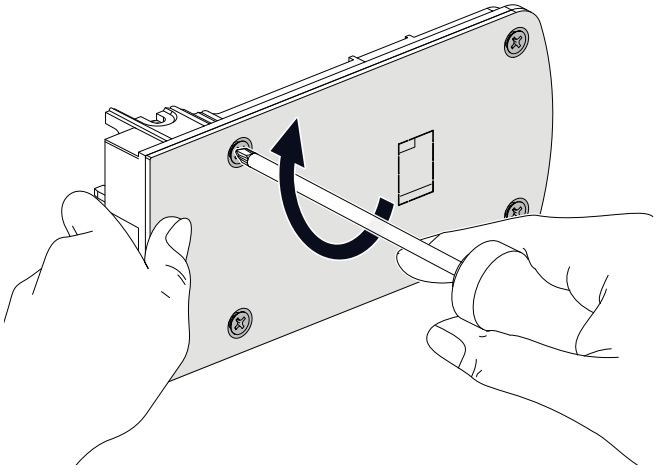

8

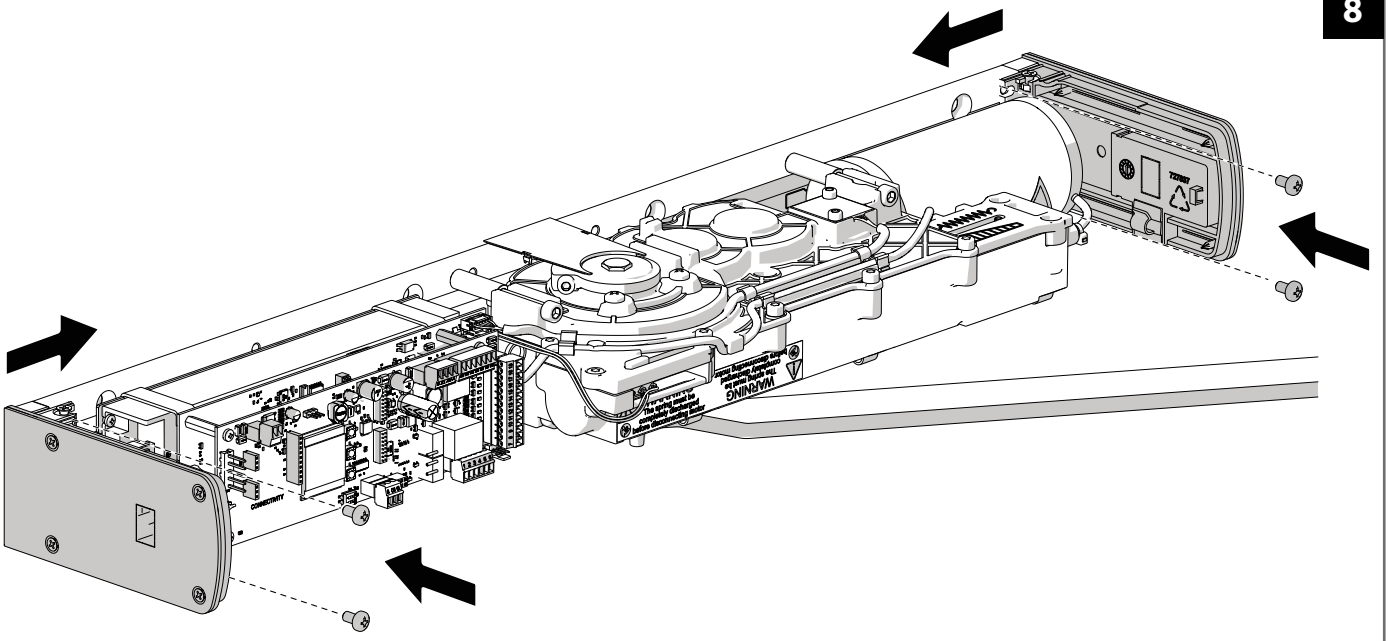

XPM KIT

9

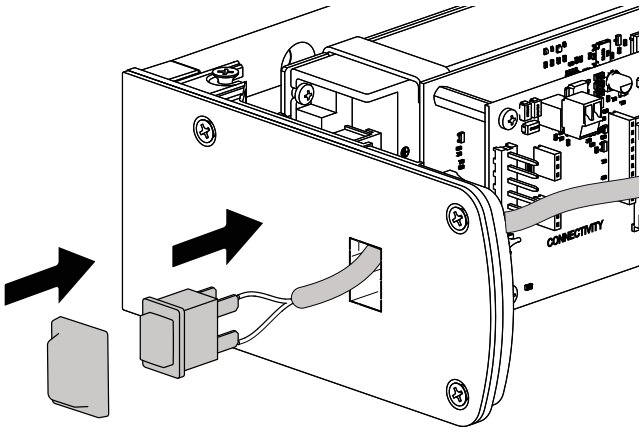

10

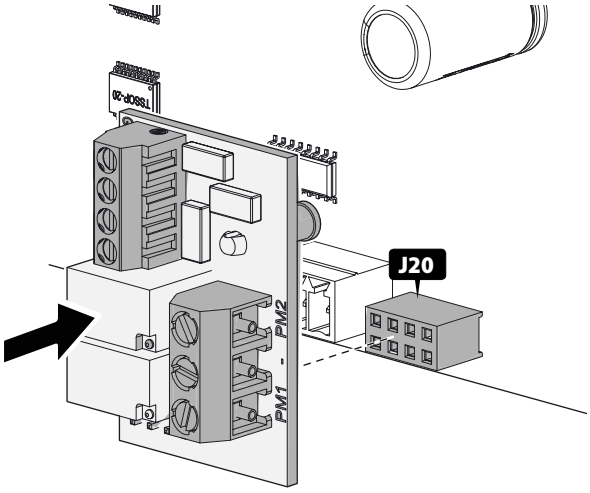

XPA

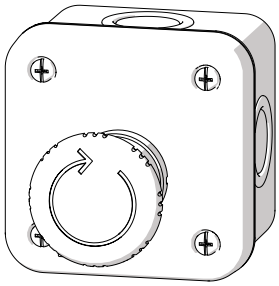

11 L'appui sur le bouton du XPA déclenche directement la fermeture de la porte. Il doit donc être installé à proximité de la porte, dans un emplacement facilement accessible et à une hauteur maximale de 1,3 m.

ⓘ Il doit être être installé conformément à la norme **NF S 61932**.

EXEMPLE DE CONNEXION

12

Exemple de connexion et de configuration.

ⓘ Ne percez pas les flasques latérales.

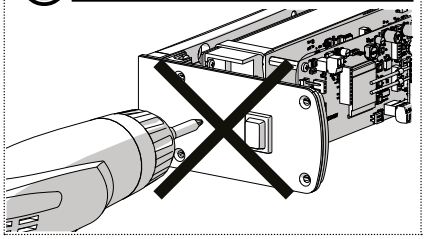

ⓘ Aucun câble ne doit passer à travers les flasques latérales. Tous les câbles doivent déboucher de manière non apparente au niveau de la plaque arrière de l'opérateur. De plus, tous les câbles doivent être fixés par un collier de serrage sur une patte support (**A**) fournie qui sera collée sur l'intérieur de la flasque ou la carcasse moteur.

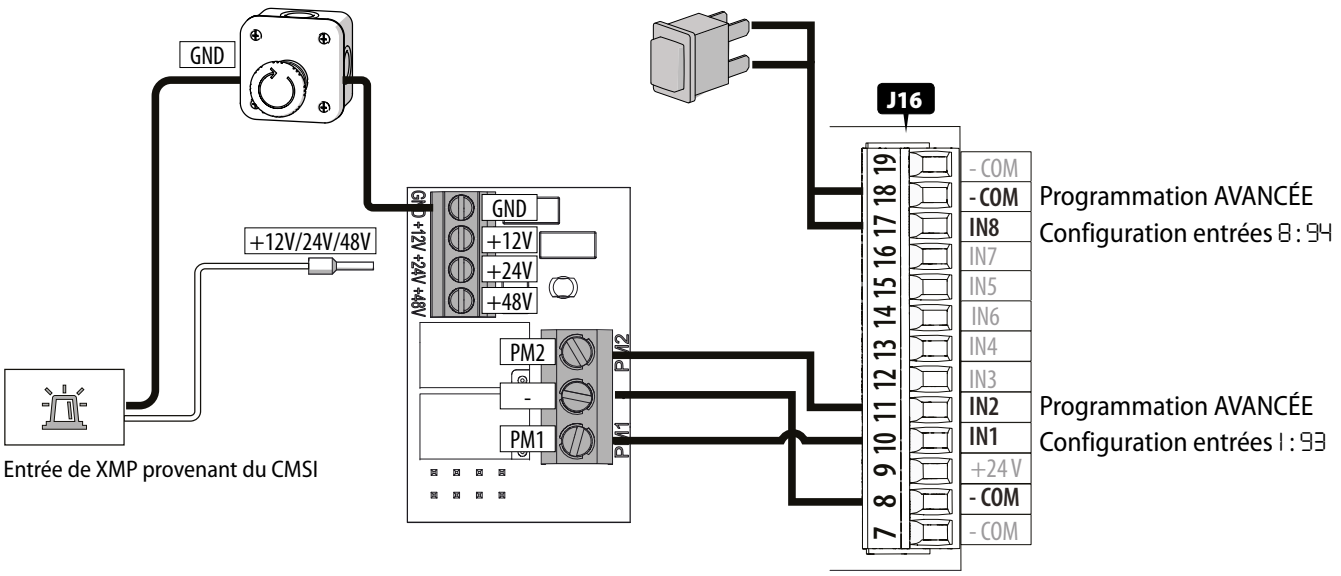

Option 1: Sur carte

1. Programmation AVANCÉE>Configuration entrées:
   C1 : 93 - PASSIVE MODE
   C8 : 94 - EXIT PASSIVE MODE

2. Programmation BASE > rP - POWER ON RESET IN PASSIVE MODE > Y

Option 2 : Depuis KP EVO

1. >PROGRAMMATION>ENTRÉES/SORTIES>ENTRÉES
   I1 : 93 - PASSIVE MODE
   I8 : 94 - EXIT PASSIVE MODE

2. > PROGRAMMATION > INSTALLATION > POR PASSIVE MODE > ACTIVÉ

Pour des informations complètes, veuillez vous référer aux instructions de l'automatisation.

https://www.faac.help/products/a952/

FINALISATION DE L'INSTALLATION

13

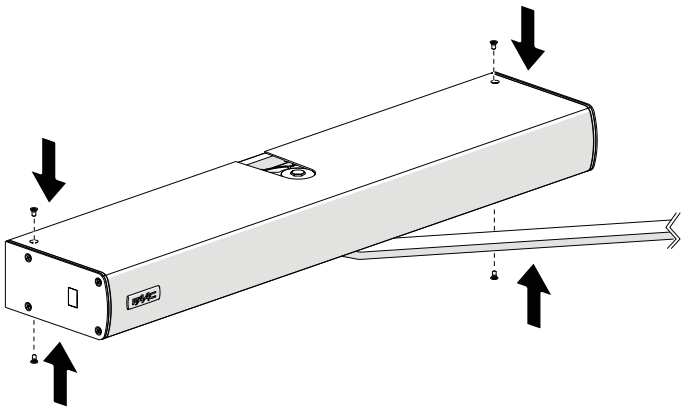

14

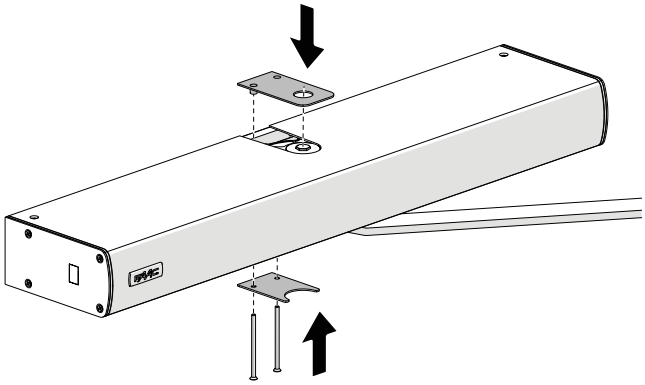

A BRAND OF FAAC TECHNOLOGIES
FAAC S.p.A. Soc. Unipersonale
Via Calari, 10 - 40069 Zola Predosa BOLOGNA - ITALY
Tel. +39 051 61724
www.faac.it - www.faactechnologies.com

A952
XPM
XDAS A952 KIT
XIP44 A952 KIT

https://www.faac.help/it/documents