E550S LC

FR

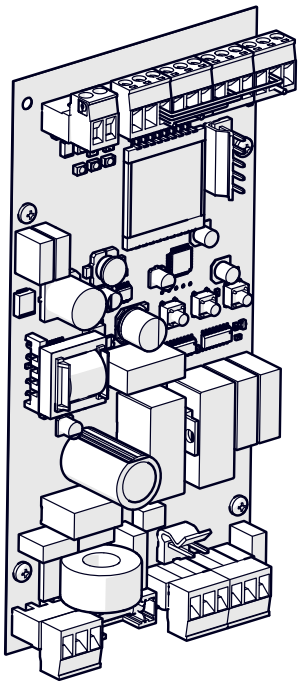

safe zone FDS 2easy green tech

FAAC

FR

Traduction de la notice originale

Ces instructions sont rédigées pour les cartes à partir de la version firmware 1.0. Par la suite, elles sont valables jusqu'à la publication d'une nouvelle révision.

© Copyright FAAC S.p.A. depuis 2025. Tous droits réservés.
Aucune partie de ce manuel ne peut être reproduite, archivée ou distribuée à des tiers ni copiée, sous tout format et avec tout moyen, qu'il soit électronique, mécanique ou par photocopie, sans le consentement écrit préalable de FAAC S.p.A.
Tous les noms et les marques cités sont la propriété de leurs fabricants respectifs.
Les clients peuvent faire des copies pour leur usage exclusif.
Ce manuel a été publié en 2025.

FAAC S.p.A. Soc. Unipersonale
Via Calari, 10 - 40069 Zola Predosa BOLOGNA - ITALY
Tel. +39 051 61724
www.faac.it - www.faactechnologies.com

SOMMAIRE

1. INTRODUCTION AU MANUEL D'INSTRUCTIONS 2
Avertissements de sécurité pour l'installateur 2
Instructions en ligne 2
Signification des symboles utilisés 2
2. E550S LC 3
2.1 Utilisation prévue 3
2.2 Limites d'utilisation 3
2.3 Utilisation interdite 3
2.4 Caractéristiques techniques 4
E550S LC 4
2.5 Données techniques 5
2.6 Fonctions de sécurité 6
3. INSTALLATION ÉLECTRONIQUE 8
Composants E550S LC 8
Composants SECONDARY 9
3.1 Raccordements 10
Moteur 10
Condensateur de démarrage 10
Codeur 10
Fins de course 10
Bouton OPEN 11
Photocellules en ouverture/fermeture 11
Commande d'arrêt (STOP) 11
Alimentation commandes et accessoires 11
Dispositifs Bus 2easy 12
Sortie programmable 12
Clignotant 12
Carte radio récepteur / décodage 12
Actionneur secondaire 13
Mise à la terre et alimentation de réseau 13
4. DÉMARRAGE 14
4.1 Fournir l'alimentation de réseau 14
Menu de programmation 14
4.2 SETUP 17
4.3 Configurer les actionnements et les temporisations 18
4.4 Configurer l'anti-écrasement 18
4.5 Configurer la basse consommation (LC) 19
5. ACCESSOIRES 20
5.1 Photocellules à relais 20
FailSafe 20
5.2 STOP / STOP de sécurité 20
FailSafe 20
5.3 Dispositifs Bus 2easy 21
Raccordement 21
Photocellules Bus 2easy 21
Bords sensibles Bus 2easy 22
Dispositifs de commande Bus 2easy 22
Inscrire les dispositifs Bus 2easy 23
Vérifier les dispositifs Bus 2easy 23
5.4 Lampe témoin/Lumière de courtoisie, Feu de signalisation 24
6. DIAGNOSTIC 25
LEDs d'état sur la carte 25
Version du micrologiciel 25
État de l'automatisme 25
Signalisations à partir d'une sortie programmable 26
Afficher les codes d'erreur, les alarmes 26
7. ENTRETIEN 27
7.1 Entretien ordinaire 27
7.2 Rétablir les réglages d'usine 27
7.3 Remplacer le fusible 27
7.4 Guide pour résoudre les dysfonctionnements 28

TABLEAUX

1 Menu de programmation de base 15
2 Menu de programmation avancée 15
3 Adressage des photocellules Bus 2easy 21
4 Adressage des dispositifs de commande Bus 2easy 22
5 État de l'automatisme 25
6 Erreurs, Alarmes 26

1. INTRODUCTION AU MANUEL D'INSTRUCTIONS

Ce manuel fournit les procédures correctes et les prescriptions pour l'installation électronique de la carte E550S LC et fait partie intégrante des instructions d'installation et de maintenance de l'actionneur pour portes basculantes de garage sur lequel elle E550S LC est assemblée en usine.

Avant de commencer l'installation électronique, vérifier que l'installation mécanique a été réalisée conformément aux instructions d'installation et de maintenance de l'actionneur.

AVERTISSEMENTS DE SÉCURITÉ POUR L'INSTALLATEUR

Avant d'exercer la moindre activité d'installation et de démarrage, lire et respecter la notice « Consignes de sécurité pour l'installateur » incluse dans la livraison.

INSTRUCTIONS EN LIGNE

Dès réception de la marchandise, pour accéder directement à la page des instructions spécifiques de la fourniture, scanner le code QR associé à l'icône ISO 70000 - 0790, présente sur le produit.

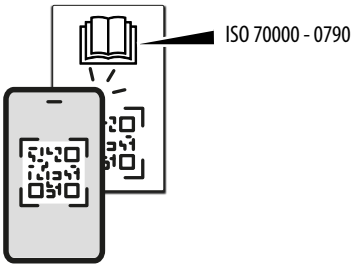

SIGNIFICATION DES SYMBOLES UTILISÉS

REMARQUES ET AVERTISSEMENTS CONCERNANT LES INSTRUCTIONS

AVERTISSEMENT - Détails et spécifications à respecter afin d'assurer le fonctionnement correct du système.

RECYCLAGE et ÉLIMINATION - Les matériaux de construction, les batteries et les composants électroniques ne doivent pas être éliminés avec les déchets domestiques. Ils doivent être remis aux centres autorisés d'élimination et de recyclage.

RENVOI À UNE FIGURE - Ex. : **1**-3 (figure 1-détail 3).

RENVOI À UN TABLEAU - Ex. : **1** (tableau 1).

§ CHAPITRE/PARAGRAPHE Ex. : §1.1 renvoie au paragraphe 1.1.

○ LED éteinte

● LED allumée

✱ LED clignotante

2. E550S LC

2.1 UTILISATION PRÉVUE

Respecter les prescriptions indiquées pour les actionneurs FAAC de la gamme D550 (voir les instructions d'installation).

Toute autre utilisation non expressément indiquée est interdite et pourrait compromettre l'intégrité du produit et/ou représenter une source de danger.

Grâce à une évaluation correcte des risques sur le site d'installation, l'installateur doit identifier et installer les dispositifs de sécurité nécessaires pour réaliser un automatisme conforme aux exigences de la norme.

2.2 LIMITES D'UTILISATION

Respecter les prescriptions indiquées pour l'actionneur D550 (voir les instructions d'installation).

2.3 UTILISATION INTERDITE

Respecter les prescriptions indiquées pour l'actionneur D550 (voir les instructions d'installation).

2.4 CARACTÉRISTIQUES TECHNIQUES

La carte électronique E550S LC se trouve à bord des actionneurs FAAC D550 et D550 L.

À bord des actionneurs « SECONDAIRES » (D550 S et D550 S L) se trouve la carte SECONDARY (l'actionneur secondaire est ajouté sur la porte dans les cas prévus).

E550S LC

E550S LC est munie d'un afficheur et de boutons de programmation. La programmation dispose d'un menu de BASE et d'un menu AVANCÉ.

Une housse de protection en plastique IP44 est disponible en OPTION.

Les FONCTION DE SÉCURITÉ, pour protéger le deuxième bord primaire selon EN 12453 sont décrites dans le paragraphe dédié.

FONCTION BASSE CONSOMMATION

La fonction basse consommation est disponible, ce qui réduit la consommation d'énergie en veille conformément à la Directive 2009/125/EC et au Règlement (EU) 2023/826.

CODEUR OPTIQUE

La lecture du codeur optique détermine la position du vantail et la vitesse de déplacement. Si le codeur est déconnecté ou hors d'usage, tout fonctionnement est bloqué.

DÉTECTION OBSTACLE ET SENSIBILITÉ ANTI-ÉCRASEMENT RÉGLABLE

Le codeur facilite la détection d'un obstacle en ouverture ou en fermeture et la programmation permet de régler la sensibilité avec laquelle l'anti-écrasement intervient une fois un obstacle reconnu.

RÉGLAGES DE FORCE, VITESSE

Ces réglages électroniques facilitent le respect des limites des forces d'impact indiquées par les réglementations en vigueur. La carte dispose de réglages différenciés pour la partie supérieure (**zone B**) et la partie inférieure (**zone A**) de la porte, ce qui permet de régler indépendamment la force et la vitesse en fermeture et la sensibilité anti-écrasement.

SETUP

À l'aide de la procédure de setup, au démarrage de l'automatisme, la carte détermine les paramètres de fonctionnement et la course, en distinguant les zones A/B.

FIN DE COURSE OUVERTURE/FERMETURE

Pendant les manutentions, la carte détecte les fins de course activés par les cames correspondantes sur l'arbre de rotation.

SORTIE PROGRAMMABLE

1 sortie programmable est disponible.

DIAGNOSTIC

Par LED et afficheur.

Bus 2easy

Il est possible de connecter les dispositifs FAAC Bus 2easy (photocellules, bords sensibles et dispositifs de commande).

SYSTÈME RADIO

Un connecteur FAAC à embrayage rapide (5 broches) est disponible pour les cartes radio/décodage.

BOUTON OPEN

Le bouton intégré sur le couvercle de l'actionneur permet de commander l'ouverture.

2.5 DONNÉES TECHNIQUES

Les données se réfèrent à l'alimentation 230 V ~ @50 Hz.

	E550S LC
Tension d'alimentation de réseau	220 - 240 V~ @50/60 Hz
Charge max moteurs	800 W
Puissance avec automatisme à l'arrêt et avec charge max. des accessoires	≤ 18 W
Puissance en mode veille (basse consommation LC)	≤ 0.5 W
Charge max accessoires - LED de la carte secondaire incluses (~ 100 mA)	24 V ⎓ 500 mA à 55 °C inclus Bus 2easy (250 mA)
Température de l'environnement d'utilisation	-20 °C - +55 °C

2.6 FONCTIONS DE SÉCURITÉ

■ **Définition des niveaux minimaux de protection du bord primaire (EN 12453)**

	TYPOLOGIE D'UTILISATION		
TYPE D'ACTIVATION	Utilisateurs formés et présence improbable du public	Utilisateurs formés et présence probable du public	Utilisateurs non formés
Mode de fonctionnement « homme mort »	**A**	**B**	non admis
Activation par impulsions en vue de l'automatisme	**C / E**	**C / E**	**(C + D) / E**
Activation impulsions non en vue de l'automatisme	**C / E**	**(C + D) / E**	**(C + D) / E**
Mode de fonctionnement automatique	**(C + D) / E**	**(C + D) / E**	**(C + D) / E**

A Mode de fonctionnement homme mort avec commande sans auto-obturation

B Mode de fonctionnement homme mort avec commande sans auto-obturation munie d'un interrupteur à clé ou similaire

C Limitation des forces, soit par des dispositifs de limitation de la force, soit par des dispositifs de protection sensibles

D Dispositif supplémentaire pour réduire la probabilité de contact d'une personne ou d'un obstacle avec le vantail mobile utilisé en combinaison avec la limitation des forces (**C**)

E Dispositif de protection pour la détection de la présence, conçu et installé de manière à ce que personne ne puisse être touché par le vantail en mouvement

■ **Fonctions de sécurité de E550S LC**

Entrées	Programmations	Fonctions	Type de protection selon EN 12453	Niveau de performance du dispositif	Niveau de performance E550S LC
FSW OP FSW CL	Failsafe activé FS = Y Failsafe activé FS = Y	Prévention du contact par des dispositifs de détection de présence (ESPE)	E	PI c Catégorie 2	PI c Catégorie 2
STOP	Failsafe=activé FS = Y	STOP de sécurité pour porte piétonne intégrée au vantail ou Prévention du contact par des dispositifs de détection de présence (ESPE)	– E	– PI c Catégorie 2	PI c Catégorie 2
Codeur	E1/E2 = 01/50 oF, F1, F2 = 01/50	Limitation intrinsèque de la force	C	–	PI c Catégorie 2
Bus 2easy	Bords sensibles Bus 2easy	Limitation de la force par des bords sensibles Bus 2easy (PSPE)	C	PI c Catégorie 2	PI c Catégorie 2

■ **Fonctions de protection supplémentaires**

Entrées	Programmations	Fonctions	Type de protection selon EN 12453	Niveau de performance du dispositif	Niveau de performance E550S LC
FSW OP FSW CL	Failsafe activé FS = Y ou Contrôle périodique à intervalles minimaux de 6 mois	Dispositifs supplémentaires pour réduire la probabilité de contact	D	–	–
Bus 2EASY	Photocellules Bus 2easy	Dispositifs supplémentaires pour réduire la probabilité de contact	D	–	–

3. INSTALLATION ÉLECTRONIQUE

COMPOSANTS E550S LC	
J1	Bornier amovible pour l'alimentation de réseau
J2	Bornier amovible pour moteur et lampe clignotante (**NB** : borne 14 non utilisable)
J3	Bornier amovible pour dispositifs de commande, sortie programmable et alimentation des accessoires
J4	Connecteur (5 broches) pour cartes radio / décodage FAAC
J5	Bornier amovible pour dispositifs Bus 2easy
J6	Connecteur du condensateur de démarrage
DISPLAY	Afficheur de programmation
+ – F	Boutons-poussoirs de programmation
F1	Fusible alimentation de réseau T 3.15A (230 V~)

LED (voir chapitre § Diagnostic)	
FCA	Fin de course d'ouverture
FCC	Fin de course de fermeture
FSW OP	Photocellules en ouverture
FSW CL	Photocellules en fermeture
OP A	Ouverture
STOP	Commande d'arrêt (STOP)
DL 1-9	Lumière de courtoisie intégrée

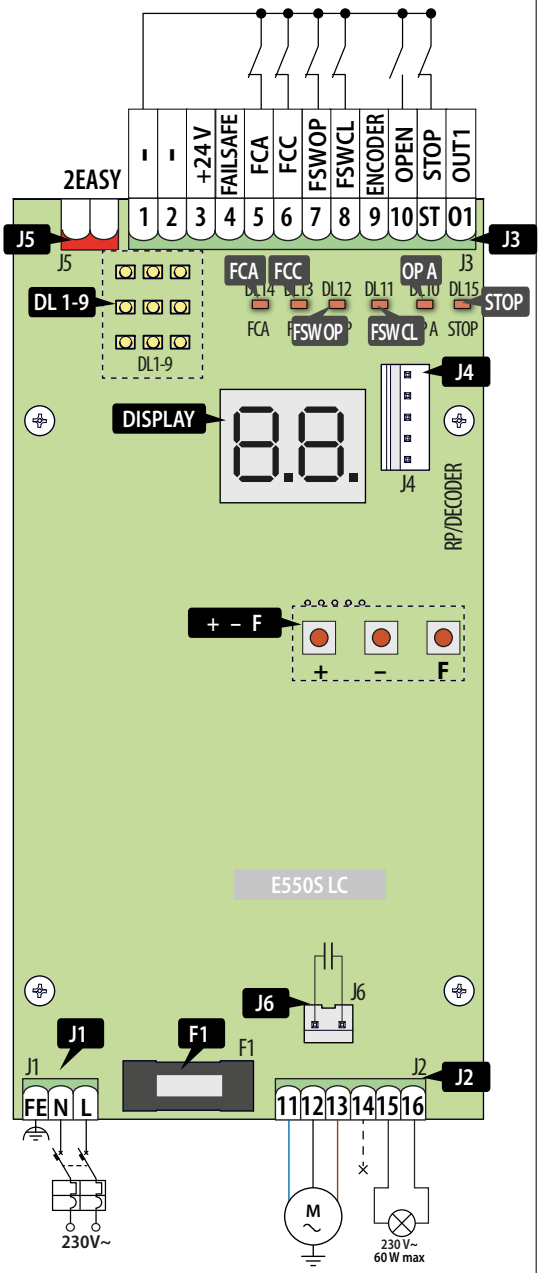

COMPOSANTS SECONDARY

CN1	Bornier d'alimentation pour lumière de courtoisie
MOTOR	Bornier pour moteur
CN2	Connecteur du condensateur de démarrage
CN2A	Bornier pour le raccordement à la carte primaire (E550S LC)

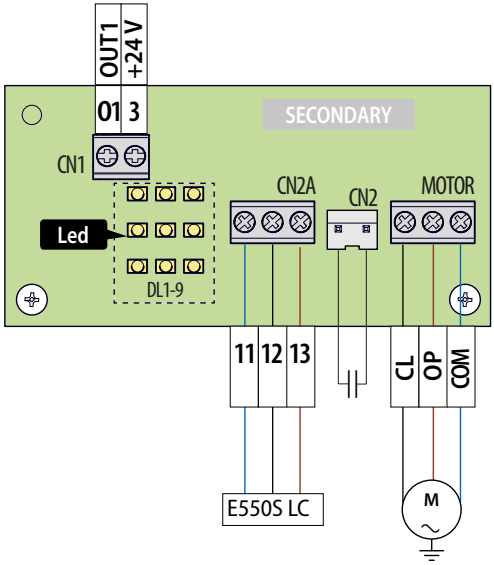

3.1 RACCORDEMENTS

MOTEUR

Le moteur est branché à l'usine.

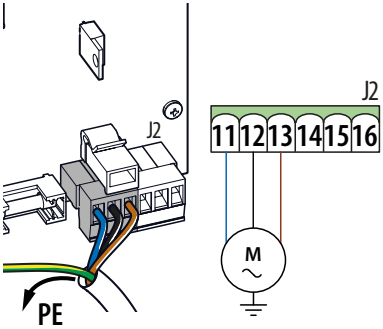

11	Commun du moteur électrique (BLEU ou GRIS)
12	Phase 1 (CL ferme) du moteur électrique (NOIR)
13	Phase 2 (OP ouvre) du moteur électrique (MARRON)

Le câble de terre du moteur doit être connecté à la terre du circuit électrique **PE** (voir § Mise à la terre et alimentation de réseau).

CONDENSATEUR DE DÉMARRAGE

Le condensateur est branché à l'usine.

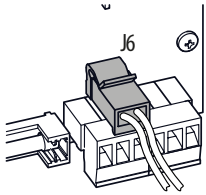

CODEUR

Pour le fonctionnement, il faut que le codeur soit connecté, respecter la polarité indiquée sur le schéma.

Le codeur est connecté en usine au **J3**-(**9** - bleu), au négatif (**1** ou **2** - noir) et au positif (**3** - marron).

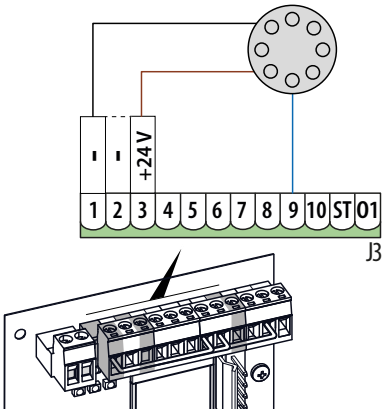

FINS DE COURSE

Pour le fonctionnement, il faut que les deux fins de course soient connectés.

Les micro de fin de course sont raccordés en usine au **J3**-(**5**-**6**) et au négatif (**1** ou **2**).

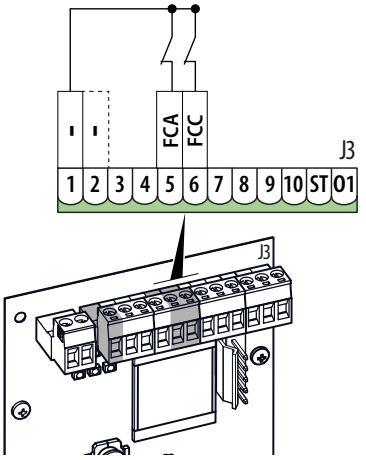

BOUTON OPEN

Connecter au **J3**-(**10**) et au négatif (**1** ou **2**) le bouton **OPEN** de l'actionneur et tout dispositif de commande supplémentaire avec Contact NO qui, en fermant le contact, commande la manutention complète.

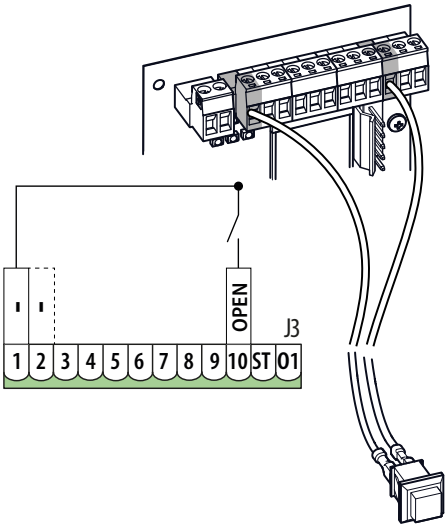

PHOTOCELLULES EN OUVERTURE/FERMETURE

Les contacts dédiés aux photocellules sont de type NC. Si l'entrée n'est pas utilisée, la ponter à une borne —. Si le Failsafe n'est pas activé, l'entrée correspondante est utilisée comme entrée NÉGATIVE.

Connecter les photocellules en ouverture **FSW OP** au **J3**-(**7**) et au négatif/Failsafe (**4**).

Connecter les photocellules en fermeture **FSW CL** au **J3**-(**8**) et au négatif/Failsafe (**4**).

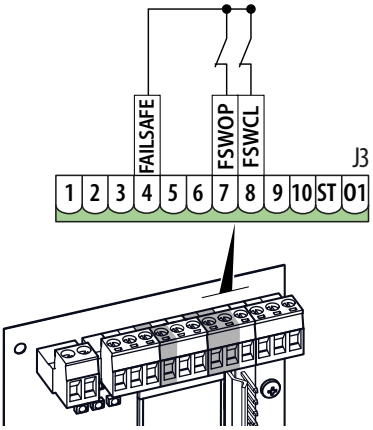

COMMANDE D'ARRÊT (STOP)

Le contact dédié au STOP est de type NC. Si l'entrée n'est pas utilisée, la ponter à la borne —.

Si un bouton d'arrêt de sécurité est prévu (conforme à la norme EN 60947-5-1), utilisez des câbles à double isolation.

Connecter un bouton ou un autre dispositif de commande qui, en ouvrant un contact, commande l'arrêt de l'automatisme **STOP** au **J3**-(**ST**) et au négatif/ Failsafe (**4**).

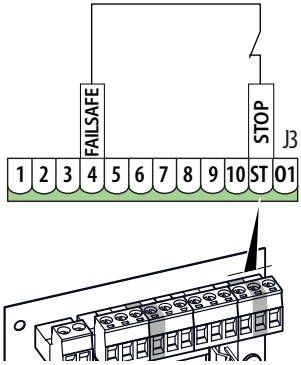

ALIMENTATION COMMANDES ET ACCESSOIRES

E550S LC fournit une alimentation 24 V⎓ protégée contre les courts-circuits avec un courant maximum de 500 mA.

- La limite de courant max. de tous les accessoires connectés, y compris Bus 2easy est de 500 mA. La limite de courant max. des accessoires Bus 2easy est de 250 mA. Pour calculer l'absorption max. de tous les accessoires, consulter les instructions des différents accessoires.
- Plusieurs contacts NO sur la même entrée doivent être branchés en parallèle.
- Plusieurs contacts NC sur la même entrée doivent être branchés en série.
- L'effet d'une commande peut varier en fonction de la logique de fonctionnement et des fonctions de programmation.

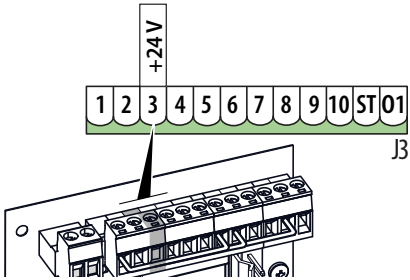

DISPOSITIFS BUS 2EASY

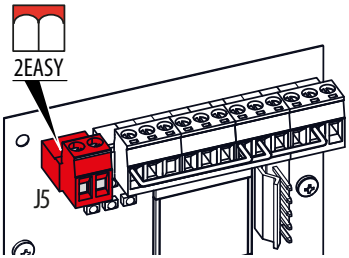

Respecter la charge maximale de 250 mA.
Les bornes doivent rester libres si aucun dispositif Bus 2easyn'est utilisé.

Voir le paragraphe § 5.3.

SORTIE PROGRAMMABLE

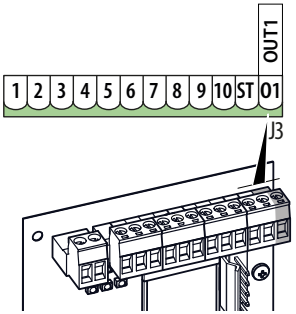

E550S LC a une sortie Open Collector qui est activée selon la fonction programmée ⊐|.

OUT active	OUT pas active
0 V ⎓	circuit ouvert

Respecter la charge maximale applicable sur la sortie : 24 V ⎓ av. 100 mA.

CLIGNOTANT

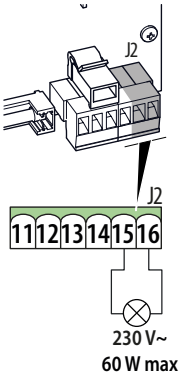

Le clignotant signale que l'automatisme est en mouvement ou (si le préclignotement est activé) est sur le point de commencer à bouger.

Respecter les spécifications indiquées sur la figure.

CARTE RADIO RÉCEPTEUR / DÉCODAGE

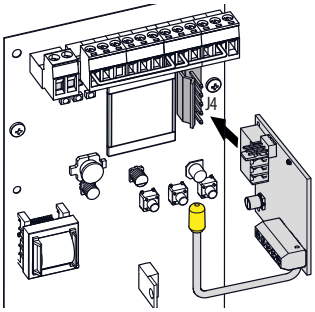

Le connecteur à embrayage rapide à 5 broches est destiné aux cartes radio ou de décodage FAAC.

Respecter le sens d'introduction indiqué dans la figure.

Si l'on utilise un récepteur FAAC modèle RP, il est conseillé d'installer l'antenne externe.

ACTIONNEUR SECONDAIRE

Si l'automatisme prévoit 2 actionneurs jumelés, la CARTE PRIMAIRE pilote le fonctionnement des deux.

Le moteur et le condensateur de l'actionneur secondaire sont connectés en usine à la carte d'interface, à bord (SECONDARY).

1. En l'absence d'alimentation électrique, réaliser un raccordement sur les bornes **11, 12, 13** de la carte principale (**J2**) et de la carte secondaire (**CN2A**), en respectant la correspondance des couleurs des câbles. Utiliser le câble préparé conformément aux indications de l'installation type (instructions D550).

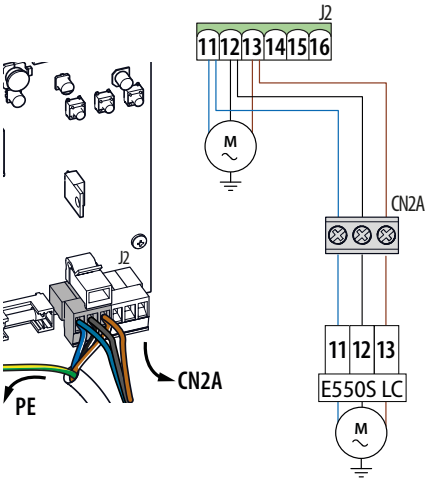

2. Brancher le câble de terre du moteur (**M2**) comme indiqué au paragraphe §Mise à la terre et alimentation de réseau.
3. Si prévu, brancher l'alimentation de la lumière de courtoisie de la carte secondaire **CN1** (**01-3**) aux bornes correspondantes sur la carte primaire **J3** (**01-3**). Programmer la sortie OUT1 comme lumière de courtoisie : oI = 03.

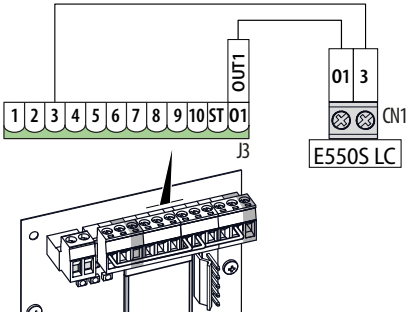

MISE À LA TERRE ET ALIMENTATION DE RÉSEAU

Respecter le type de câble indiqué au par. § Installation type (instructions D550).

1. À l'aide d'une borne à capot (*), réaliser la jonction entre les câbles de terre (alimentation de réseau, moteur primaire et moteur secondaire - si prévu) puis raccorder à la borne **FE** du **J1**.

J1	**FE**	TERRE FONCTIONNELLE
	N	NEUTRE
	L	PHASE

2. Enfin, connecter phase et neutre de l'alimentation de réseau en **J1** (**L-N**).

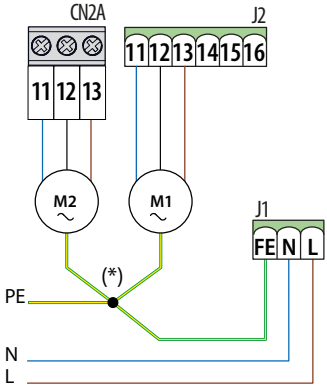

4. DÉMARRAGE

Effectuer les opérations listées ci-dessous en se référant aux paragraphes § dédiés.

1. Fournir l'alimentation électrique et vérifier l'état des LED (chapitre § Diagnostic).
2. Effectuer le setup (menu de programmation de base, fonction tL).
3. Compléter la programmation.
4. Mémoriser les radio-commandes (si elles sont utilisées) et les mettre en service.
5. Procéder aux vérifications finales du fonctionnement correct de l'automatisme avec tous les dispositifs installés.
6. Vérifier le fonctionnement correct de la basse consommation si activée (voir § 4.5) :
   - après 5 minutes de veille, la carte passe en basse consommation
   - les dispositifs LC prévus effectuent le réveil de la carte.

4.1 FOURNIR L'ALIMENTATION DE RÉSEAU

Fournir l'alimentation de réseau.

L'afficheur affiche :

- la version FW (ex. 1.0) pendant 5 s, puis SO clignotant (demande de setup) ou, si le setup est déjà exécuté, l'état de l'automatisme (ex. 01).

MENU DE PROGRAMMATION

On peut accéder à la Programmation de base ou avancée lorsque l'afficheur affiche l'état de l'automatisme.

■ **Programmation de base**

1. Appuyer sur le bouton **F** et le maintenir enfoncé.
   - l'afficheur affiche la première fonction, qui reste affichée tant que la touche F est maintenue enfoncée.
2. Relâcher le bouton : l'afficheur indique la valeur de la fonction.
3. Appuyer sur le bouton **+** ou **-** pour modifier, puis sur le bouton **F** pour confirmer et passer à la fonction suivante.

On procède de la même manière pour toutes les fonctions (voir ▦ Menu de programmation de base).

■ **Programmation avancée**

1. Appuyer sur le bouton **F**, et le maintenir enfoncé, puis également sur le bouton **+** :
   - l'écran affiche la première fonction, qui reste affichée tant que la touche F est maintenue enfoncée.
2. Relâcher les boutons F : l'afficheur indique la valeur de la fonction.
3. Appuyer sur le bouton **+** ou **-** pour modifier, puis sur le bouton **F** pour confirmer et passer à la fonction suivante.

On procède de la même manière pour toutes les fonctions (voir ▦ Menu de programmation avancée).

■ **Quitter la programmation**

Chaque valeur modifiée est immédiatement effective, mais à la sortie de programmation, il faut choisir d'enregistrer ou non les modifications.
Les modifications sont perdues pour TIMEOUT, au bout de 10 minutes d'inactivité sur les boutons, ou si l'alimentation de la carte est interrompue avant l'enregistrement.

1. Appuyer sur le bouton **F**, et le maintenir enfoncé, puis également sur le bouton **-**.
   - En alternative, faire défiler le menu de programmation jusqu'à la dernière fonction (St).
2. Choisir :
   Y = enregistrer les modifications apportées
   no = NE PAS enregistrer les modifications apportées
3. Appuyer sur le bouton **F** pour confirmer : l'afficheur revient à l'état de l'automatisme.

1 Menu di programmazione di base

FONZIONE DI BASE	Default
LC **BASSA CONSUMO** Attiva/disattiva la funzione bassa consumo. Y attivata no disattivata	no
dF **CONFIGURAZIONE DI DEFAULT** Y la programmazione corrisponde ai valori di default no la programmazione NON corrisponde ai valori di default Per ricaricare i valori di default, selezionare Y.	Y
LO **LOGICHE DI FUNZIONAMENTO** E Semi-automatica EP Semi-automatica passo-passo A Automatica AP Automatica passo-passo	E
PA **TEMPO DI PAUSA** È visualizzato solo se è impostata una logica automatica. 00…59 Tempo di pausa: 1 s 1.0…4.1 Tempo di pausa: 10 s	2.0
bu **APPRENDIMENTO DISPOSITIVI Bus 2easy** Vedere il paragrafo corrispondente.	no
tL **CONFIGURAZIONE** Per avviare la configurazione, vedere il paragrafo corrispondente § 4.2.	--
St **USCITA DALLA PROGRAMMAZIONE** Y esce e salva la programmazione no esce senza salvare la programmazione Dopo aver confermato con il tasto **F**, il display visualizza lo STATO dell'automazione: 00 chiusa 01 aperta 02 si arresta e apre 03 si arresta e apre 04 in pausa 05 in apertura 06 in chiusura 09 preavviso e apre 10 preavviso e chiude 50 lampeggiante: richiesta SETUP	Y

2 Menu di programmazione avanzata

FONZIONE AVANZATA	Default
PH **POSIZIONE "X" (%)** Visualizza e imposta la % della corsa che determina le zone **A** e **B** con forza e velocità di spostamento differenziate. 00 NON MODIFICABILE: è necessario effettuare il SETUP 01…99 MODIFICABILE Dopo il SETUP automatico, il valore è 30	00
oF **FORZA APERTURA** 01…50 (livelli)	30
F2 **FORZA IN CHIUSURA - ZONA B** 01…50 (livelli)	30
F1 **FORZA IN CHIUSURA - ZONA A** 01…50 (livelli)	25
S2 **VELOCITÀ IN CHIUSURA - ZONA B** 01…10 (livelli)	08
S1 **VELOCITÀ IN CHIUSURA - ZONA A** 01…10 (livelli)	07
E2 **SENSIBILITÀ ANTI-SCHIACCIAMENTO (COSTA) - ZONA B** 01 (max)…50 (min) (livelli)	12
E1 **SENSIBILITÀ ANTI-SCHIACCIAMENTO (COSTA) - ZONA A** 01 (max)…50 (min) (livelli)	10
LP **LUCE DI CORTESIA TEMPORIZZATA** Imposta il tempo di accensione della luce di cortesia. 00…59 Tempo di pausa: 1 s 1.0…4.1 Tempo di pausa: 10 s	30
bo **FORZA MASSIMA ALL'AVVIAMENTO** All'avviamento, il motore funziona alla forza max per 3 s. Y = attivata no = non attivata	no
FS **FAILSAFE SUI DISPOSITIVI DI SICUREZZA** Y = attivato no = non attivato	no
PF **PREAVVISO TEMPORIZZATO (secondi)** Imposta il tempo di preavviso. 00…10 Tempo di pausa: 1 s (00 = non attivato)	00

FONCTION AVANCÉE	Par défaut

FC FIN DE COURSE D'OUVERTURE — Y

Définit l'intervention du fin de course d'ouverture.

no = arrêt immédiat

Y = arrêt retardé (après 3 s de ralentissement)

SF SOFT TOUCH — Y

Cette fonction exécute un court recul du vantail après la reconnaissance du fin de course de fermeture, « déchargeant » la mécanique.

no = non activé

Y = activé

Ph PHOTOCELLULES — CL

Elle définit l'intervention des photocellules (impact sur les logiques de fonctionnement).

St = **FSW OP** bloque l'ouverture, qui reprend au désengagement. **FSW CL** fait rouvrir immédiatement.

Ad = fonction **ADMAP** : porte fermée (fermée, ouverte ou verrouillée) et avec FSW CL engagées, une impulsion d'OPEN active le clignotant mais la manutention ne commence qu'au désengagement.

Pendant le mouvement de la porte, **FSW OP** fait s'inverser immédiatement, tandis que **FSW CL** bloque et s'inverse au désengagement.

CL = **FSW OP** fait refermer immédiatement, **FSW CL** fait rouvrir immédiatement.

o1 OUT1 — 00

La sortie s'active suivant la fonction sélectionnée.

00 = NON activée
02 = Lampe Témoin
03 = Lumière de courtoisie (temporisée)
04 = Erreur en cours
05 = État OUVERT/EN PAUSE
06 = = État FERMÉ
07 = État EN MOUVEMENT
09 = État EN OUVERTURE
10 = État EN FERMETURE
12 = Sécurité active
13 = FEU DE SIGNALISATION (actif en ouverture avec automatisme OUVERT - éteint en fermeture avec automatisme FERMÉ)

P1 POLARITÉ DE LA SORTIE OUT1 — no

Y = normalement fermé

no = normalement ouvert

St SORTIE DE LA PROGRAMMATION — Y

(voir St en programmation de base)

4.2 SETUP

Le setup consiste en une série de mouvements avec lesquels la carte acquiert la course et d'autres paramètres de fonctionnement. En outre, le setup procède à l'inscription des dispositifs Bus 2easy présents.

Quand il est nécessaire d'exécuter le setup :

- quand l'afficheur indique S0 clignotant (ex. : au premier démarrage de l'automatisme, ou après un remplacement de la carte)
- si l'on souhaite modifier la course (après avoir modifié le réglage des cames de fin de course)

Vérifications préliminaires après le setup :

- l'automatisme ne doit pas être en fonctionnement manuel
- l'entrée du STOP doit être fermée (connectée ou pontée)

⚠ Pendant le SETUP empêcher tout transit dans la zone de mouvement de la porte.

ⓘ Il est possible d'interrompre le setup en activant le STOP. Si le setup ne démarre pas ou ne se termine pas, l'écran revient à S0 clignotant. Avant de répéter le setup, résoudre les ERREURS présentes (chapitre § Diagnostic).

Effectuer SETUP (AUTOMATIQUE ou MANUEL)

Le setup automatique détermine le point "X" au niveau de 30 % de l'ouverture.

Ou déterminer le point "X" comme sur la figure et effectuer également la phase facultative de setup manuelle.

1. Passer en programmation base, fonction tL. L'afficheur indique --.
2. Appuyer simultanément sur les touches **+** et **-** pendant quelques sec. (ou donner une commande OPEN).
3. Le setup démarre et se déroule automatiquement (la phase manuelle est facultative). L'afficheur affiche chaque phase en cours avec un sigle :

S1	porte se ferme
S2	porte s'arrête pendant 5 s sur fin de course de fermeture
S3	porte s'ouvre
	phase FACULTATIVE de SETUP MANUEL : pendant l'ouverture, donner une commande OPEN en correspondance du point X (voir figure)
SA	la porte s'arrête pendant 5 s (la position est enregistrée)
S3	la porte continue l'ouverture
S4	la porte s'arrête pendant 5 s sur le fin de course d'ouverture
y	appuyer sur le bouton **F** pour conf
01	état d'automatisme ouvert - le setup est terminé

En programmation avancée, le paramètre PH affiche la position "X" enregistrée, qui peut être modifiée (boutons **+** et **-**).

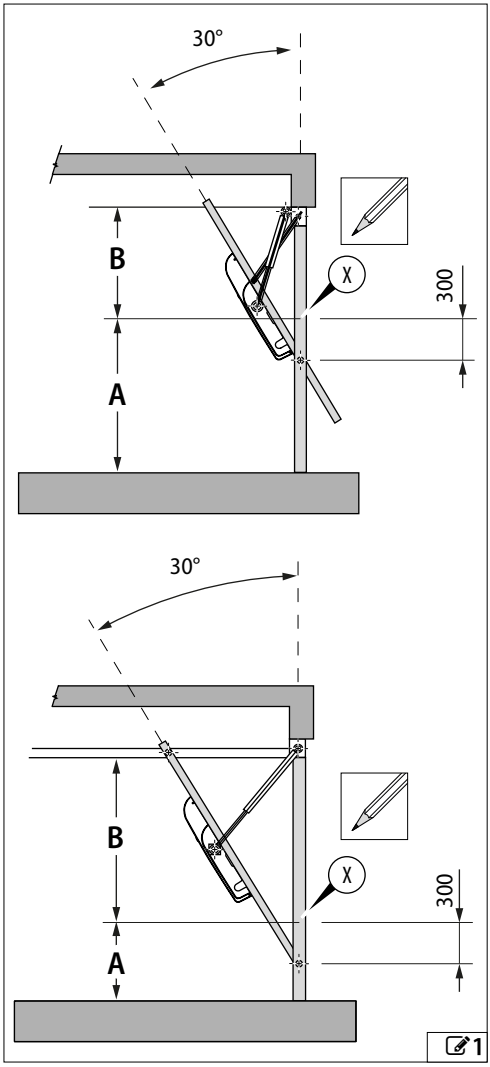

4.3 CONFIGURER LES ACTIONNEMENTS ET LES TEMPORISATIONS

■ **En Programmation de BASE**

- LO **Logique de fonctionnement** Dans les logiques de fonctionnement auto., la fermeture a lieu après le temps de pause réglé (voir les instructions d'utilisation dans le manuel du D550).

- PA **Temps de pause en OPEN A** Permet de définir, le temps de pause dans les logiques de fonctionnement automatiques.

■ **En Programmation AVANCÉE**

- bo **Force max au démarrage** En présence de frottements particulièrement importants, il permet d'activer la force maximale du moteur au démarrage, en ignorant les limites de force max définies dans la programmation avancée (oF, F2, F1).

- PF **Préclignotement** Permet d'activer le préclignotement avant le déplacement et de régler le temps de préclignotement.

- FC **Fonction fin de course d'ouverture** Permet de définir si le fin de course détermine l'arrêt immédiat ou après 3 s à vitesse ralentie (arrêt retardé).
  - L'arrêt sur le fin de course de fermeture est toujours retardé de 3 s (non modifiable).
  - Le temps max d'actionnement au-delà de l'atteinte des fins de course est de 60 s (TIMEOUT).

4.4 CONFIGURER L'ANTI-ÉCRASEMENT

L'anti-écrasement est obtenu en limitant la force statique/dynamique exercée par le vantail en cas d'impact sur un obstacle. En outre, lorsqu'un obstacle est détecté, au moyen du codeur ou des bords sensibles, la carte commande l'inversion.

Voici une liste de fonctions pour le réglage de l'anti-écrasement. Certaines limitent la force statique dynamique du vantail sur l'obstacle, d'autres configurent l'inversion sur obstacle. Régler les fonctions en combinaison entre elles, en tenant compte de la configuration de l'automatisme et des conditions d'utilisation. Par exemple, en présence de frottements, une grande sensibilité de l'anti-écrasement peut provoquer de fréquentes inversions indésirables.

La porte basculante a besoin de forces, de vitesses et de sensibilités différentes selon sa position en fermeture, distinguant la partie supérieure (**zone B**) et la partie inférieure (**zone A**).

Après avoir effectué le **setup**, effectuer les tests des courbes d'impact et ajuster les paramètres F2, F1, S2, S1, E2, E1 de manière à respecter la réglementation.

■ **En Programmation AVANCÉE**

- PH **Position "X"** La position X distingue la **zone A** et la **zone B** de la course et est déterminée par le **setup**, elle peut ensuite être modifiée en programmation.

- oF **Force en ouverture** Programmer une valeur basse si l'on souhaite limiter la force statique en cas d'impact.

- F2, F1 **Force en fermeture (zone B, zone A)** Programmer une valeur faible si l'on souhaite limiter la force statique en cas d'impact.

- S2, S1 **Vitesse de fermeture (zone B, zone A)** Programmer une valeur faible si l'on souhaite limiter la force dynamique du vantail sur l'obstacle.

- E2, E1 **Sensibilité anti-écrasement (zone B, zone A)** Programmer un niveau bas pour avoir une plus grande sensibilité du codeur à reconnaître un obstacle.

- FS **Failsafe sur les sécurités** Si le Failsafe est activé, il intervient sur tous les dispositifs de sécurité, qui doivent être connectés en utilisant l'entrée Failsafe. Si le Failsafe n'est pas activé, l'entrée correspondante est utilisée comme entrée NÉGATIVE.

4.5 CONFIGURER LA BASSE CONSOMMATION (LC)

La fonction basse consommation **LC (Low Consumption)** éteint tous les accessoires connectés aux bornes d'alimentation +24 V et réduit la tension des appareils Bus 2easy et des radios.

Pour réaliser des économies d'énergie, il faut que tous les accessoires radio et Bus 2easy présents sur l'installation respectent la configuration indiquée dans le tableau. **NE PAS activer la fonction LC si des accessoires autres que ceux indiqués sont présents.**

■ **Configuration maximale des accessoires pour le fonctionnement LC**

Dispositif	n° max
Récepteur radio LC	1
Générateur d'impulsions Bus 2easy LC	2
Générateur d'impulsions filaires	illimité
Paire de photocellules :	
XP 30B LC	10
ou	
XP 20B LC	14
Récepteur XR S 868	1

■ **Activer la fonction LC**

En programmation de base configurer : LC=Y

Après avoir activé la fonction, l'automatisme entrera en basse consommation chaque fois que toutes les conditions de veille sont maintenues pendant 5 minutes :

- moteurs arrêtés
- entrées d'ouverture et de fermeture dans le bornier NON ACTIVES
- aucune sortie active (ex. : lumière de court. NON allumée)
- état logique : 00 fermé, 01 ouvert, 02 s'arrête puis s'ouvre, 03 s'arrête puis se ferme, ou 50 clignotant (demande de setup)
- boutons de programmation non utilisés

En basse consommation, toutes les LED et l'afficheur de la carte s'éteignent.

■ **Réveiller la carte de la basse consommation**

Pour réveiller la carte de la basse consommation et réactiver le fonctionnement normal, effectuer l'une des actions suivantes :

- envoyer une commande d'ouverture/fermeture du bornier
- envoyer une commande depuis un dispositif radio avec récepteur LC
- envoyer une commande depuis générateur d'impulsions Bus 2easy LC
- appuyer sur un bouton de programmation sur la carte

Les accessoires NON LC éventuellement présents sur l'installation ne sont pas utilisables pour réveiller la carte de basse consommation.

5. ACCESSOIRES

5.1 PHOTOCELLULES À RELAIS

Utiliser des photocellules avec un contact NC à relais. Si l'on installe plusieurs photocellules, les contacts doivent être connectés en série. Si les entrées des photocellules ne sont pas utilisées, il faut les ponter à (-).

Positionner et brancher les photocellules pour l'utilisation souhaitée.

L'effet dû à l'intervention des photocellules dépend de la logique de fonctionnement et de la programmation.

FAILSAFE

Le Failsafe est un test de fonctionnement effectué avant la manutention : la carte interrompt un instant l'alimentation électrique aux émetteurs et vérifie le changement d'état de l'entrée. Si le test échoue, la carte génère une erreur et empêche toute manutention.

Pour activer le Failsafe :

- connecter le négatif des émetteurs à photocellule à la borne 4 et activer le Failsafe en programmation avancée (F 5 =Y).

5.2 STOP / STOP DE SÉCURITÉ

La commande arrête le fonctionnement de l'automatisme.

Effectuer les raccordements et les programmations indiqués dans le tableau pour STOP fonctionnel ou STOP de sécurité (ex. : sur porte piétonne intégrée dans le vantail basculant).

FAILSAFE

Le Failsafe est un test de fonctionnement effectué à l'ouverture du contact. Si le test échoue, la carte génère une erreur et empêche toute manutention.

Si le dispositif utilisé a une entrée **TEST**, le connecter à la borne 4 et activer le Failsafe en programmation avancée (F 5 =Y).

1 paire de photocellules en fermeture ou en ouverture

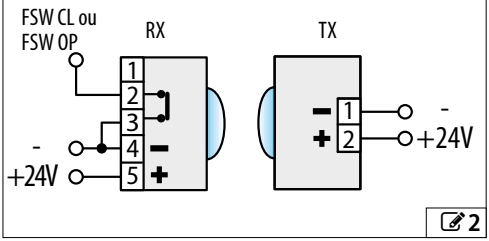

2

2 paires de photocellules en fermeture ou en ouverture

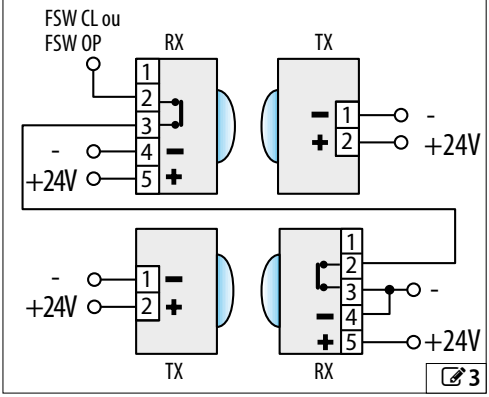

3

5.3 DISPOSITIFS BUS 2EASY

La carte permet de connecter des dispositifs FAAC Bus 2easy (photocellules, bords sensibles, dispositifs de commande).

Si aucun accessoire n'est utilisé Bus 2easy, le connecteur 2EASY doit rester libre (ne pas ponter).

RACCORDEMENT

Raccorder un dispositif dans le bornier 2EASY.

Respecter la charge max des dispositifs Bus 2easy.
La longueur totale des câbles Bus 2easy ne doit pas dépasser 100 m.
Le raccordement des accessoires sur la ligne Bus 2easy n'a pas de polarité.
S'il est prévu d'activer la fonction basse consommation, utiliser des câbles de section 0.5 mm2 pour assurer le bon fonctionnement de la ligne jusqu'à 100 m de longueur.

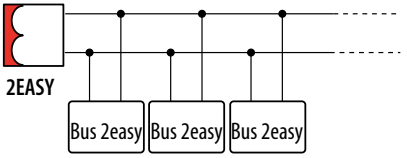

PHOTOCELLULES BUS 2EASY

Les photocellules sont des dispositifs de détection supplémentaires de type D (selon la norme EN 12453) pour réduire la probabilité de contact avec le vantail en mouvement. Les photocellules ne sont pas des dispositifs de sécurité selon la norme EN 12978. Les dispositifs de détection utilisés comme un accessoire de sécurité pour la protection contre un risque (ex. bords sensibles) doivent être conformes à la norme EN 12978.

Typologie d'utilisation :

FSW CL	Photocellule active en phase de fermeture
FSW OP	Photocellule active en phase d'ouverture
FSW OP/CL	Photocellule toujours active
OPEN	NON UTILISABLE

L'effet dû à l'intervention des photocellules dépend de la logique de fonctionnement de l'automatisme.

1. Adresser les photocellules Bus 2easy en réglant les quatre DIP switch présents sur l'émetteur et sur le récepteur respectif (▦ voir tableau).

L'émetteur et le récepteur d'un couple de photocellules doivent avoir le même réglage que les DIP switches.
Il ne doit pas y avoir deux ou plusieurs couples de photocellules avec le même réglage DIP switch. La présence de plusieurs couples avec le même réglage de DIP switch génère une erreur sur la carte et empêche le fonctionnement (conflit). Les dispositifs de détection ne génèrent aucun conflit avec les dispositifs de commande et vice versa.

2. Inscrire les dispositifs Bus 2easy (§ paragraphe dédié).
3. Vérifier les dispositifs Bus 2easy (§ paragraphe dédié) et le fonctionnement de l'automatisme conformément au type de photocellule installée.

▦ **3** Adressage des photocellules Bus 2easy

Légende : 0=OFF , 1=ON

1 0 0 0	FSW CL	ON – – – – 1 2 3 4
1 0 0 1		
1 0 1 0		
1 0 1 1		
1 1 0 0		
1 1 1 0		
0 0 0 0		
0 0 0 1	FSW OP	
0 0 1 0		
0 0 1 1		
0 1 1 1		
0 1 0 0	FSW OP/CL	
0 1 0 1		
1 1 1 1	NON UTILISABLE	

BORDS SENSIBLES BUS 2EASY

L'activation d'un bord sensible provoque l'inversion du mouvement.

L'adressage des Bords sensibles Bus 2easy est pré-attribué sur le dispositif lui-même et non modifiable.

Adresses Bus 2easy réservées aux bords sensibles :

CL EDGE	Bord sensible en phase de fermeture	1101
OP EDGE	Bord sensible en phase d'ouverture	0110

Ne pas utiliser les adresses des bords sensibles sur d'autres types de dispositifs Bus 2easy.
La présence de plusieurs dispositifs avec la même adresse génère une erreur sur la carte et empêche le fonctionnement (conflit).

1. Inscrire les dispositifs Bus 2easy (§ paragraphe dédié).
2. Vérifier les dispositifs Bus 2easy (§ paragraphe dédié) et si le fonctionnement des bords sensibles est conforme. Pendant le mouvement du portail, activer le bord sensible avec un obstacle et vérifier le fonctionnement de l'automatisme conforme au type de bord sensible installé.

DISPOSITIFS DE COMMANDE BUS 2EASY

1. Configurer les DIP switches sur le dispositif pour attribuer 1 ou 2 commandes (▦ voir tableau).

Stop NC génère un arrêt dans le moment où le dispositif est déconnecté. Une commande (ex. : OPEN A_1) doit être utilisée sur un seul dispositif parmi ceux connectés. Aucun appareil ne doit avoir la même adresse.
La présence de plusieurs couples avec la même adresse génère une erreur sur la carte et empêche le fonctionnement (conflit). Les dispositifs de détection ne génèrent aucun conflit avec les dispositifs de commande et vice versa.

2. Inscrire les dispositifs Bus 2easy (§ paragraphe dédié).
3. Vérifier les dispositifs Bus 2easy (§ paragraphe dédié) et le fonctionnement de l'automatisme conformément aux types de dispositifs de commande installés.

▦ **4** Adressage des dispositifs de commande Bus 2easy

Légende : 0=OFF , 1=ON

Le DIP 5 en position ON active le dispositif pour 2 commandes.

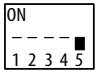

0 0 0 0 0	Open A_1	0 0 0 0 1	NON UTILISABLE
0 0 0 1 0	Open A_2	0 0 0 1 1	
0 0 1 0 0	Open A_3	0 0 1 0 1	Open A_1 Stop
0 0 1 1 0	Open A_4	0 0 1 1 1	
0 1 0 0 0	Open A_5	0 1 0 0 1	NON UTILISABLE
0 1 0 1 0	Stop	0 1 0 1 1	
0 1 1 0 0	*Stop NC_1	0 1 1 0 1	Open A_2 Stop
0 1 1 1 0	*Stop NC_2	0 1 1 1 1	
1 0 0 0 0	NON UTILISABLE	1 0 0 0 1	NON UTILISABLE
1 0 0 1 0		1 0 0 1 1	
1 0 1 0 0		1 0 1 0 1	Open A_3 Stop NC_1
1 0 1 1 0		1 0 1 1 1	
1 1 0 0 0		1 1 0 0 1	NON UTILISABLE
1 1 0 1 0	Open B_5	1 1 0 1 1	
1 1 1 0 0	/	1 1 1 0 1	Open A_4 *Stop NC_2
1 1 1 1 0	/	1 1 1 1 1	NON UTILISABLE

Ex. : Pour avoir OPEN A sur différents dispositifs connectés, régler OPEN A_1 sur les premier et deuxième OPEN A_2 ou OPEN A_3...

*Stop NC génère un arrêt même au moment où le dispositif est débranché, si l'on ne souhaite pas ce fonctionnement, utiliser un "Stop".

INSCRIRE LES DISPOSITIFS BUS 2EASY

L'inscription est nécessaire :

- au premier démarrage de l'automatisme ou après le remplacement de la carte
- après toute variation (ajout, remplacement ou retrait) des dispositifs Bus 2easy

Comment exécuter l'inscription Bus 2easy

1. Lorsque la carte est sous tension, entrer dans la programmation de base, à la fonction bu.
2. Appuyer simultanément sur les boutons **+** et **-** , pendant au moins 5 s. Le display clignote, puis U apparaît (l'inscription est terminée).
3. Relâcher les boutons et quitter la programmation.

VÉRIFIER LES DISPOSITIFS BUS 2EASY

1. Entrer dans programmation base, à la fonction bu. L'afficheur affiche l'état Bus 2easy:

no	Aucun dispositif n'est inscrit
–	Au moins un dispositif est inscrit
cc	Court-circuit/surcharge Bus 2easy (erreur 36)
Er	Erreur Bus 2easy de ligne (vérifier les adresses et répéter l'inscription)

2. Appuyer sur le bouton **+**et le maintenir enfoncé, les segments correspondants aux dispositifs inscrits (✎ **4**). Relâcher le bouton, le display affiche à nouveau l'état Bus 2easy.
3. Pour vérifier le fonctionnement des dispositifs inscrits, activer chaque dispositif individuellement et vérifier l'allumage du segment correspondant.

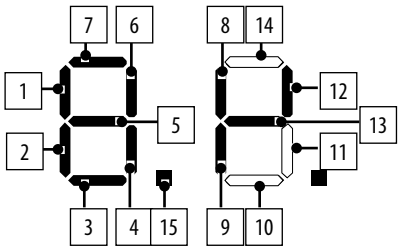

1	Dispositif de commande Open A
2	Pas utilisé
3	Photocellules en fermeture
4	Pas utilisé
5	Photocellules en ouverture/fermeture
6	Pas utilisé
7	Photocellules en ouverture
8	Dispositif de commande Stop
9	Bord sensible en fermeture
10, 11	Pas utilisé
12	Bord sensible en ouverture
13	État Bus 2easy
14	Pas utilisé
15	ERREURS et/ou ALARMES en cours

ex. : 1 ou plusieurs dispositifs de commande OPEN A et photocellules en fermeture sont inscrits :

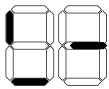

✎ **4**

5.4 LAMPE TÉMOIN/LUMIÈRE DE COURTOISIE, FEU DE SIGNALISATION

Ne pas dépasser la charge maximale de la sortie (24 V ⎓, 100 mA). Au besoin, utiliser un relais et une source d'alimentation à l'extérieur de la carte.

1. Connecter le dispositif à la sortie programmable OUT1.
2. En programmation avancée, programmer la sortie :
   - fonction de la sortie : o1 (OUT1)
   - type de contact de sortie (NO/NC) : P1 (OUT1)

■ **Lampe témoin**

o1 = 02

La lampe témoin permet la signalisation à distance de l'état de l'automatisme :

lampe témoin	automatisme
éteinte	fermée
allumée	en ouverture/ouverte/en pause
clignotante	en fermeture

■ **Lumière de courtoisie (temporisée)**

o1 = 03

La lumière de courtoisie s'allume pendant la durée du mouvement et reste allumée pendant le temps programmé en LP.

■ **Feu de signalisation**

o1 = 13

Le feu s'allume au début de l'ouverture et reste allumé tant que l'automatisme est ouvert.

6. DIAGNOSTIC

LEDS D'ÉTAT SUR LA CARTE

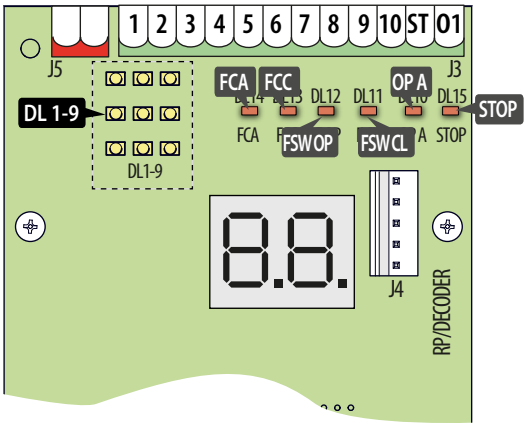

L'écran et toutes les LED sont éteints quand la carte est en BASSE CONSOMMATION.

		● LED allumée	○ LED éteinte	✱ LED clignotante
FCA	Fin de course d'ouverture	commande active	au repos ←	-
FCC	Fin de course de fermeture	libres ←	engagées	-
FSW OP	Photocellules en ouverture	libres ←	engagées	-
FSW CL	Photocellules en fermeture	libre ←	engagé	-
OP A	Ouverture	libre ←	engagé	-
STOP	Commande d'arrêt (STOP)	non active ←	commande active	-

← = condition lorsque la carte est sous tension, la porte n'engage pas le fin de course, aucun dispositif branché n'est actif.

VERSION DU MICROLOGICIEL

La version du micrologiciel de la carte (ex. : 1.0) est affichée à l'afficheur à chaque mise sous tension, puis l'état de l'automatisme s'affiche.

ÉTAT DE L'AUTOMATISME

Quand la carte est hors des menus de programmation, l'afficheur affiche l'état de l'automatisme avec un sigle.

5 État de l'automatisme

00	fermée	05	en ouverture
01	ouverte	06	en fermeture
02	arrête puis ouvre	09	préclignotement puis ouvre
03	arrête puis ferme	10	préclignotement puis ferme
04	en pause	50 (clignotant)	demande de setup

SIGNALISATIONS À PARTIR D'UNE SORTIE PROGRAMMABLE

La sortie programmable (OUT1) permet d'activer les signalisations disponibles (voir Programmation avancée, fonction o 1).

AFFICHER LES CODES D'ERREUR, LES ALARMES

Quand le POINT à gauche est allumé et que l'afficheur affiche l'état de l'automatisme (en dehors des menus de programmation), il est possible de vérifier les ERREURS et/ou les ALARMES en cours :

- appuyer et maintenir enfoncées simultanément les touches **+** et **-**

L'afficheur montre les erreurs/alarmes en cours, simples (par ex. Er 16) ou multiples (ex. Er 16 Er 20 AL 24). Consulter le tableau ▦ Erreurs, Alarmes.

▦ **6** Erreurs, Alarmes

Erreur (numéro sur fond blanc) - **Alarme** (numéro sur fond gris).

00	Aucune notification	
16	Codeur en panne	Vérifier le raccordement correct du codeur. Si le problème persiste, remplacer le codeur.
20	Échec du test Failsafe	Échec du test Failsafe d'un dispositif. Vérifier les raccordements, la programmation, le fonctionnement correct des dispositifs de sécurité.
24	Obstacles consécutifs en fermeture	Le nombre d'obstacles maximum consécutifs en fermeture a été dépassé (3 obstacles consécutifs). L'automatisme est verrouillé et l'afficheur affiche l'état 02. Retirer l'obstacle et donner une commande OPEN pour ouvrir et une autre OPEN pour fermer (même si la carte est en logique AUTOMATIQUE). Si le problème persiste, répéter le setup.
31	Obstacles consécutifs en ouverture	Le nombre maximum d'obstacles consécutifs en ouverture a été dépassé (3 obstacles consécutifs). L'automatisme est verrouillé et l'afficheur affiche l'état 03. Éliminer l'obstacle et donner une commande OPEN pour fermer. Si le problème persiste, répéter le setup.
32	Temps mort de manutention	La manutention est en temps mort. Vérifier le déblocage manuel ou l'endommagement de l'engrenage pignon/crémaillère. Vérifier que les fins de course soient correctement activés. Si le problème persiste, remplacer la carte ou le moteur.
35	Anomalie/Conflit dispositif Bus 2easy	Vérifier les adresses des dispositifs.
36	Court-circuit/surcharge Bus 2easy	Vérifier les raccordements des dispositifs Bus 2easy branchés et inscrits.
87	Enregistrement Bus 2easy en cours	La procédure d'inscription est en cours.

7. ENTRETIEN

7.1 ENTRETIEN ORDINAIRE

Il faut effectuer les opérations indiquées dans le manuel de l'actionneur pour maintenir l'automatisme dans des conditions d'efficacité et de sécurité.

7.2 RÉTABLIR LES RÉGLAGES D'USINE

La procédure exécute :

- rétablissement de toutes les valeurs de programmation par défaut de la carte
- effacement du setup
- effacement de toutes les radio-commandes
- remise à zéro des compteurs de cycles

1. Commencer avec la carte non sous tension, puis fournir l'alimentation électrique de réseau : l'afficheur s'allume et affiche la version FW (ex. 1.0).
2. Tandis que l'afficheur montre la version FW, appuyer simultanément sur les boutons **+**, **-**, **F** et relâcher les boutons lorsque l'afficheur montre - -.

La carte redémarre (coupure et retour de tension).

À la fin de la procédure, l'afficheur affiche SO clignotant : il est nécessaire d'effectuer le setup.

7.3 REMPLACER LE FUSIBLE

Procéder en l'absence d'alimentation électrique.

1. Retirer le porte-fusible et remplacer le composant en respectant les spécifications requises.

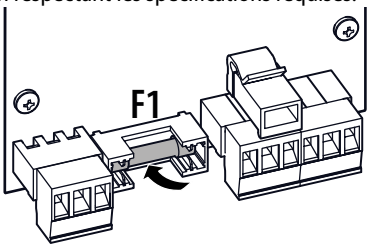

2. Replacer le porte-fusible.
3. Rétablir l'alimentation et vérifier l'allumage de la carte et des accessoires connectés.

F1 Fusible alimentation de réseau T 3.15A (230 V~)

7.4 GUIDE POUR RÉSOUDRE LES DYSFONCTIONNEMENTS

Condition	Identification solution
Aucune manutention La porte n'effectue pas le SETUP La porte NE S'OUVRE PAS	Vérifier que l'actionneur n'est pas déverrouillé. Vérifier qu'une sécurité ou un bouton d'ARRÊT d'urgence n'est pas engagé. Vérifier la présence de l'alimentation électrique. Vérifier la fonctionnalité de la carte électronique et du fusible, effectuer éventuellement les remplacements. Vérifier le raccordement du moteur et du codeur. Vérifier la présence de pannes/erreurs de l'actionneur ou du codeur.
La porte ne FERME ni n'OUVRE	Vérifier le raccordement des fins de course via les LED. La LED FCA doit être éteinte quand la porte est ouverte. La LED FCC doit être éteinte quand la porte est fermée. Corriger si nécessaire le raccordement des fins de course sur la carte.
La porte effectue des manutentions à vitesse très réduite	Vérifier la force/vitesse réglée en programmation, en respectant les limites .
La porte ne se déplace que sur de courts segments	Vérifier le raccordement et le réglage des cames des fins de course. Vérifier le raccordement du codeur. Vérifier la présence d'erreurs du codeur.
La porte est en basse consommation et la commande open n'a aucun effet	Vérifier que le dispositif de commande/radio-commande utilisé est de type LC.
L'automatisme ne va pas en basse consommation	Vérifier l'absence de sorties à l'état actif (ex. : sécurité active, lampe témoin, feu de signalisation, signalisation état ouvert/fermé ou erreur en cours).

A BRAND OF
FAAC TECHNOLOGIES

FAAC S.p.A. Soc. Unipersonale
Via Calari, 10 - 40069 Zola Predosa BOLOGNA - ITALY
Tel. +39 051 61724
www.faac.it - www.faactechnologies.com



532567 - Rev.B3th