Network Controller

FR

DÉCLARATION CE DE CONFORMITÉ

Le Fabricant

Raison sociale : FAAC S.p.A. Soc. Unipersonale

Adresse : Via Calari, 10 - 40069 Zola Predosa BOLOGNA - ITALIE

déclare par la présente sous sa responsabilité exclusive que le produit suivant :

Description : Network Controller

Modèle : ENC32

respecte les législations communautaires applicables suivantes :

2014/30/EU
2011/65/EU

De plus, les normes harmonisées suivantes ont été appliquées :
EN 61000-6-2:2005
EN 61000-6-4:2007 + A1:2011

Bologne, le 20-11-2017 CEO

Sommaire

. DONNÉES TECHNIQUES 21
. DESCRIPTION DU PRODUIT 22
. Connexions 23
. Interface web 24
. Connexions LAN : 26
. Connexions RS485 : 27
. Configuration 28
. Indication LED et fonctions de programmation : 28
. Accessoires 29

. DONNÉES TECHNIQUES

	Network Controller
Tension d'alimentation	11-15 Vcc
Absorption maxi	5 W
Basé sur SoM "System on Module"	
1 port Ethernet	10/100 Mo (IEEE 802.3U)
2 ports RS485	
1 port USB 2.0	pour l'usage interne
Utilisateurs	200 000 maxi
Batterie pour RTC	CR2032
Dimensions carte	132x119 mm
Dimensions boîtier 720119 IP55 (LxPxH) (en option)	262x201x89 mm
Température de fonctionnement	-20 °C +55 °C
Door Controller géré (directement)	32 maxi

. DESCRIPTION DU PRODUIT

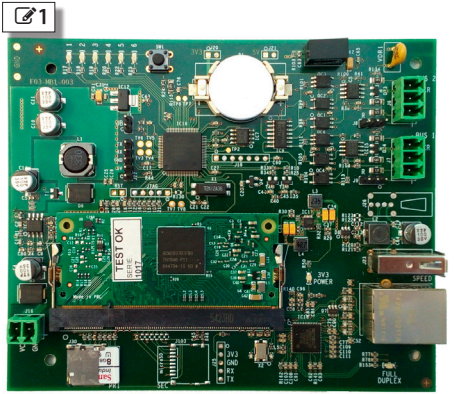

Le Network Controller a été conçu pour la gestion de l'ensemble du système de Contrôle des Accès, grâce à la mise en œuvre du logiciel KEYDOM.
Il peut être connecté aux Dispositifs Door Controller à travers les lignes RS485 ou sur le réseau LAN, suivant le modèle de Door Controller à disposition.

. CONNEXIONS

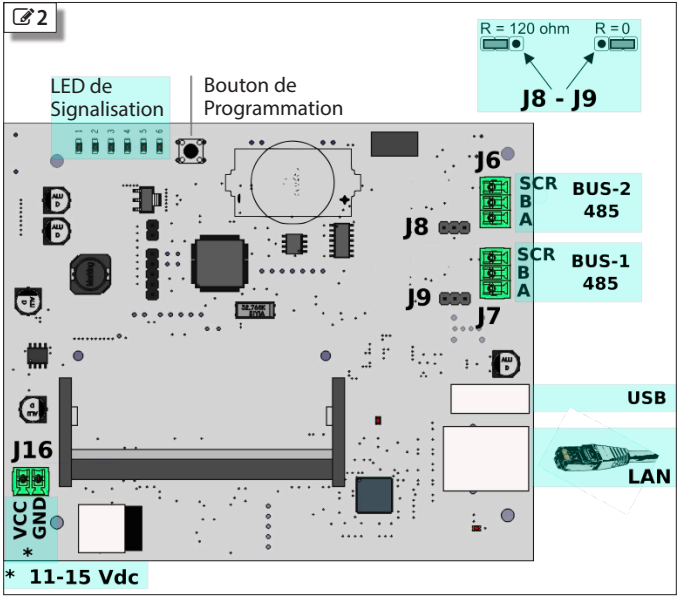

d'Alimentation de l'Unité de contrôle

Le courant qui alimente le dispositif peut varier de 11 à 15 V et il doit être continu.
à brancher sur la borne **J16** .

ATTENTION !!
Utiliser une unité d'alimentation protégée contre les courts-circuits, 3A maxi ou avec un fusible de 3A maxi.
Ne pas connecter de batteries sans les fusibles ou les protections nécessaires, 3A maxi.

L'unité de contrôle Network Controller est protégée contre l'inversion de polarité.

. INTERFACE WEB

3

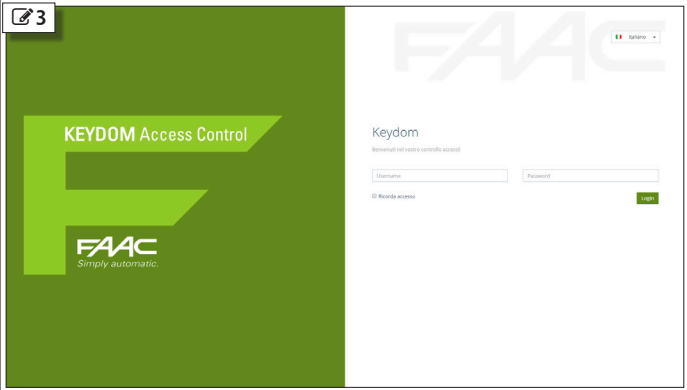

Le logiciel Web-Based KEYDOM est installé dans le Dispositif.

Pour accéder à l'interface graphique du logiciel, on doit utiliser, sur un ordinateur, un Navigateur comme Chrome ou Firefox.
Naturellement, l'ordinateur doit appartenir à la même catégorie que le réseau LAN du Network Controller.

Sur le parcours de recherche, introduire l'adresse IP par défaut du Network Controller :
https://192.168.1.99/keydom/
L'authentification est nécessaire pour des raisons de sécurité. Par conséquent, une fenêtre s'affiche à l'écran pour l'introduction du Nom Utilisateur et du Mot de Passe associé.
Le Nom Utilisateur et le Mot de Passe sont personnalisables.
Le Nom Utilisateur et le Mot de Passe utilisés lorsque le Network Controller quitte l'usine sont les suivants :

Utilisateur par défaut	**admin**
Mot de passe par défaut	**admin**

Consulter le Manuel du logiciel Keydom pour la gestion et la modification des codes d'accès, les configurations du Network-Controller et de tout le système de Contrôle des Accès.
À consulter et à télécharger directement du Network Controller en introduisant le lien :
https://192.168.1.99/keydom/help.
Ou en cliquant, à l'intérieur du logiciel sur le point d'interrogation ?

Après avoir effectué l'accès à la page **https://192.168.1.99/keydom** l'image suivante s'affiche, pour indiquer que la connexion n'est pas privée.

Exemple avec
Navigateur Chrome



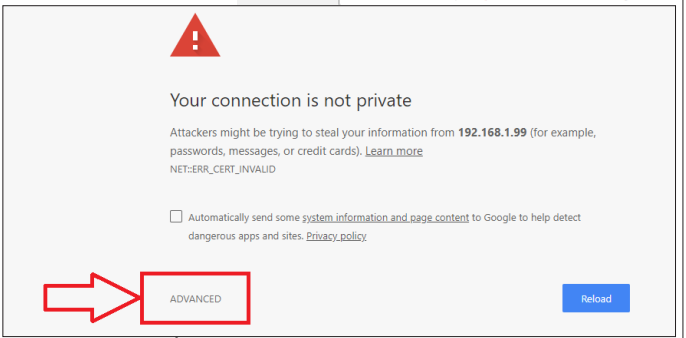

Cliquer sur "AVANCÉES" :

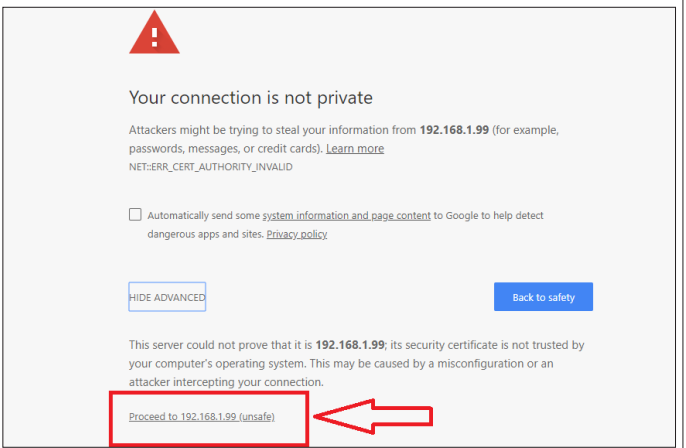

Confirmer "Continuer sur 192.168.1.99 (pas sécurisé)" pour pouvoir accéder au logiciel Keydom et télécharger le Certificat de sécurité. Consulter le Manuel du logiciel Keydom pour la gestion des Certificats.

. CONNEXIONS LAN :

La figure 4 illustre un exemple de connexion au Door Controller-LAN.
Utiliser un câble de la Cat. 5 ou 6 blindé (maxi 100 m) pour connecter le Network Controller sur le réseau LAN sur lequel on connectera les Door Controller.

4

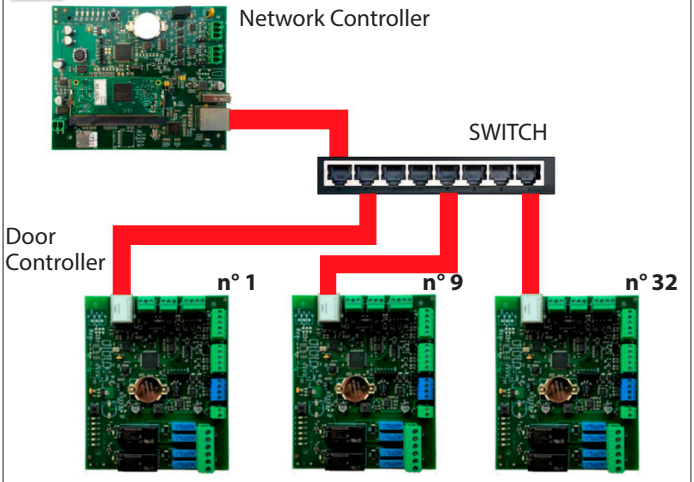

. CONNEXIONS RS485 :

La figure 5 illustre un exemple de connexion à Door Controller485. **(J6 - J7)**
Branche entre le Network Controller et le dernier Door Controller d'une longueur maxi de 1200 m.
Câble à 2 pôles torsadé et blindé sect. 0.5mm² pour les lignes de données RS485.
Insérer la résistance de charge au début et à la fin de la branche.

5

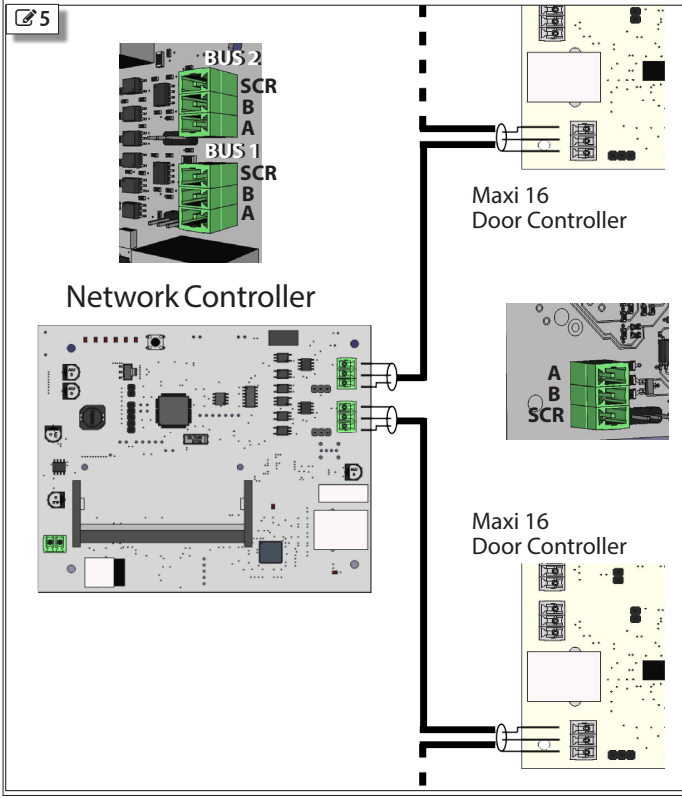

Pour intégrer la résistance de début ou de fin de la ligne à la branche 485, utiliser les jumpers (**J8 ou J9**) simplement en déplaçant le cavalier dans la position identifiée par **R**.
Voir exemple fig. 6 et 7

Résistance fin de ligne : **DÉSACTIVÉE**

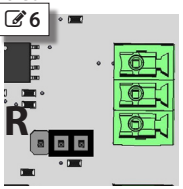

Résistance fin de ligne : **ACTIVÉE**

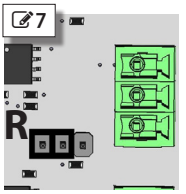

. CONFIGURATION

On exécute les configurations du Bus RS485 sur le Network Controller à travers le Bouton de Programmation et elles sont affichées par les LEDs de signalisation.

. INDICATION LED ET FONCTIONS DE PROGRAMMATION :

La LED indique que le Network Controller est sous tension, tandis que les LEDs de 2 a 6 indiquent le trafic de données vers les Door Controller.

Modalité programmation :
Étapes à suivre pour accéder à la Programmation :
1. Une brève pression sur le bouton permet d'accéder à la programmation.
2. En modalité automatique, positionnement sur la fonction 1: LED 1 fixe.
3. Appuyer sur le bouton n fois pour atteindre la fonction souhaitée.
4. Une pression prolongée permet d'exécuter la fonction sélectionnée.
(Cela est clair lorsque toutes les LEDs clignotent rapidement après une pression suffisamment longue)

Fonctions disponibles :

Fonctions	Description	Par défaut
1	affichage et modification débit en bauds RS485-1 (de 1 à 5)	3 - (57600)
2	affichage et modification débit en bauds RS485-2 (de 1 à 5)	3 - (57600)
6	rétablissement des paramètres de réseau	

Fonction 1 et **2**
Affichage et modification du débit en bauds du port RS485. Activer la fonction en appuyant sur le Bouton de Programmation, allumer la "LED 1 ou 2".
Les LEDs 1 à 5 affichent la configuration sélectionnée.
Pour la modifier, appuyer sur le Bouton en sélectionnant le débit en bauds souhaité ; pour confirmer, appuyer de nouveau sur le Bouton jusqu'à ce que toutes les LEDs clignotent.

LED	Débit en bauds
1	19200
2	38400
3	57600
4	115200
5	230400

Fonction 6
rafraîchissement des paramètres de connexion LAN :
en accédant à la fonction, on remet les configurations par défaut.
Activer la fonction en appuyant sur le Bouton de Programmation, allumer la "LED 6" ; maintenir le Bouton enfoncé jusqu'à ce que toutes les LEDs clignotent ; le relâcher et pour confirmer la suppression, appuyer de nouveau sur le Bouton jusqu'à ce que toutes les LEDs commencent à clignoter.

Sortie de la programmation : Attendre le timeout de 10 secondes.

. ACCESSOIRES

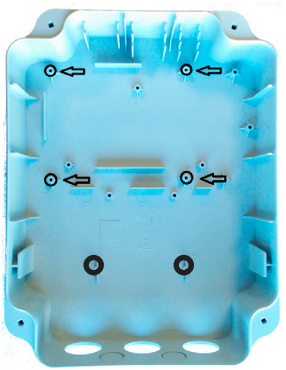

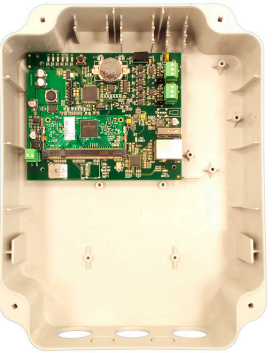

Boîtier **720119**
Le boîtier est disposé pour l'introduction du Dispositif Network Controller, en utilisant les points de fixation indiqués par les flèches.

Unité d'alimentation **202322**
pour les cartes ENC32 et EDC01.
Avec l'unité d'alimentation, on fournit un rail Din à introduire dans le boîtier en utilisant les points de fixation indiqués en NOIR.

FAAC S.p.A. Soc. Unipersonale
Via Calari, 10 - 40069 Zola Predosa BOLOGNA - ITALY
Tel. +39 051 61724 - Fax +39 051 758518