XDC I/O

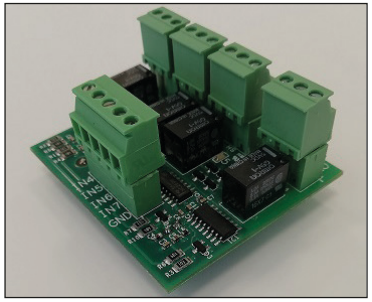

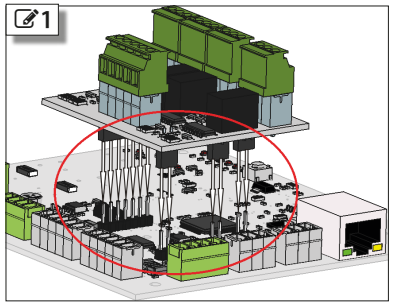

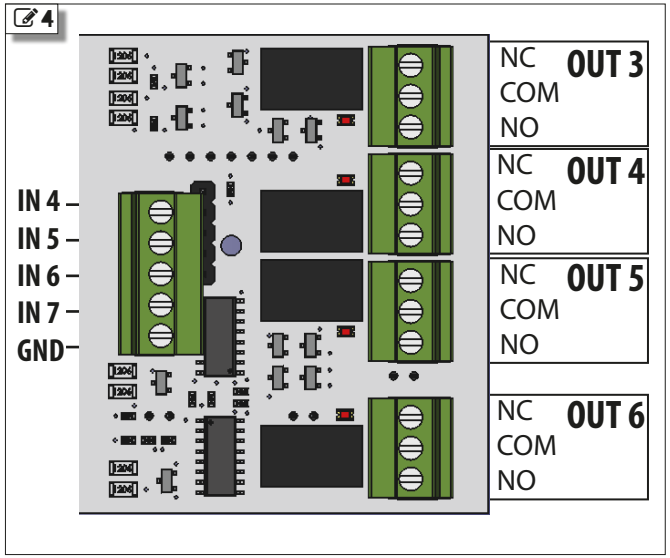

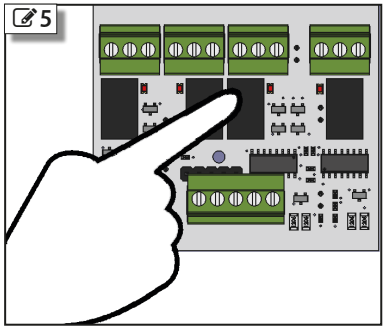

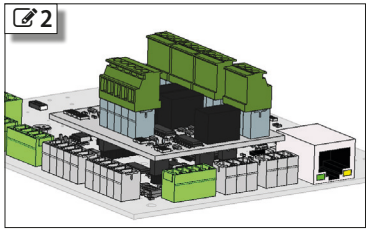

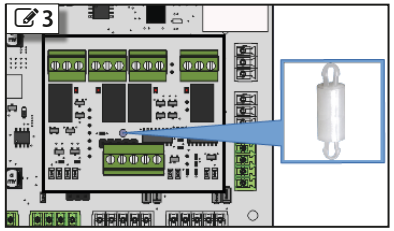

IT La scheda di espansione I/O (202353) incrementa il numero di ingressi e di uscite disponibili sui dispositivi Door Controller (EDC-01L e EDC-01R).

⚠ **Utilizzabile esclusivamente in abbinamento a Dispositivi Door Controller.**

Scheda tecnica

Tensione di alimentazione	5Vdc (da Door Controller)
Assorbimento max.	0,9 W
Temperatura di esercizio	-20°C + 55°C
Dimensioni scheda	59 x 51 x 31 mm
4 Relè (NA e NC)	portata max. 30V DC/AC 0,5A
4 Ingressi	pull-up interno, pilotare con contatto pulito

⚠ **Ogni operazione di inserimento e disinserimento deve essere eseguita con Dispositivo disalimentato.**

Installazione:
inserire la scheda negli appositi connettori posti sul Dispositivo Door Controller (1 e 2). Verificare che la colonnina di aggancio sia inserita nell'apposito foro di bloccaggio 3 .
Per i collegamenti attenersi a quanto illustrato in 4 .
Gli ingressi possono essere attivati collegandoli a GND attraverso un "contatto pulito" (es. un relé).
Per la configurazione di Ingressi ed Uscite attenersi al manuale di **Keydom.**

⚠ **Attenzione**
- prestare particolare attenzione nel disinserimento dei morsetti; contrastare l'estrazione del morsetto premendo con le dita sui relè 5 .
- Non utilizzare le 4 uscite relè per comandare carichi superiori ai 500mA, per carichi induttivi sia DC che AC utilizzare relè esterni di adeguata potenza ed inserire le opportune protezioni ai capi del carico.

IT - DICHIARAZIONE DI CONFORMITÀ UE
Il Fabbricante, FAAC S.p.a. Soc. Unipersonale, dichiara che il tipo di apparecchiatura marca FAAC modello 202353 è conforme alla direttiva 2014/30/EU - 2011/65/EU. Il testo della dichiarazione di conformità UE è disponibile al seguente indirizzo Internet:
http://www.faac.biz/certificates

EN The I/O expansion board (202353) increase the number of inputs and outputs available on the Door Controller (EDC-01L and EDC-01R).

⚠ **Can only be used in conjuction with a Door Controller.**

Technical data

Power supply voltage	5Vdc (from the Door Controller)
Max. power consumption	0,9 W
Operating temperature	-20°C + 55°C
Board dimensions (LxDxH)	59 x 51 x 31 mm
4 relays (NO and NC)	max. power 30V DC/AC 0,5A
4 Inputs	internal pull-up, drive with clean contact

⚠ **Removing or adding the expansion board needs to be performed when the Door Controller is disconnected from the power supply.**

Installation:
Insert the expansion board into the appropriate connectors on the Door Controller (1 and 2). Verify that the circuit board support is inserted in the appropriate locking hole 3 .

For the connections, see image 4 .
The inputs can be activated by connecting them to GND through a "clean contact" (eg a relay).
For the configuration of the inputs and outputs follow the instruction in the **Keydom** manual.

⚠ **Attention**
- take particular care when disconnecting the clamps, put a finger on the relay to avoid that the board disconnects from the Door Controller 5 .
- Do not use the 4 relay outputs to control loads exceeding 500mA, for inductive loads, both DC and AC, use external relays with adequate power and insert the appropriate protections at the load heads.

EN - EU DECLARATION OF CONFORMITY
The manufacturer, FAAC S.p.a. Soc. Unipersonale, hereby, declares that the model 202353 they are compliant with Directive 2014/30/EU - 2011/65/EU. The full text of the EU declaration of conformity is available at the following Internet address:
http://www.faac.biz/certificates

FR La carte d'extension E/S (202353) augmente le nombre d'entrées et de sorties disponibles sur les dispositifs Door Controller (EDC-01L et EDC-01R).

⚠ **Ne peut être utilisée qu'en association avec des dispositifs Door Controller.**

Fiche technique

Tension d'alimentation	5Vdc (de Door Controller)
Absorption max.	0.9 W
Température d'utilisation	-20°C + 55°C
Dimensions carte	59 x 51 x 31 mm
4 Relais (NO et NC)	débit max. 30V DC/AC 0.5A
4 Entrées	pull-up interne, pilotage avec contact propre

⚠ **Chaque opération d'insertion et de désinsertion doit être effectuée avec le dispositif débranché.**

Installation :
insérer la carte dans les connecteurs appropriés du dispositif Door Controller (1 et 2). Vérifier que la colonne d'accrochage soit insérée dans le trou de blocage approprié 3 .

Pour les branchements, suivre les instructions de 4 .
Les entrées peuvent être activées en les connectant à GND via un «contact propre» (par exemple un relais).
Pour la configuration des entrées et des sorties, suivre le manuel de **Keydom.**

⚠ **Attention**
- faire particulièrement attention lors du débranchement des bornes. Contrer l'extraction de la borne en appuyant avec les doigts sur les relais 5 .
- Ne pas utiliser les 4 sorties relais pour commander les charges dépassant 500 mA. Pour les charges inductives, aussi bien DC qu'AC, insérer les protections appropriées au niveau des extrémités de la charge.

FR - DÉCLARATION DE CONFORMITÉ UE
Le fabricant, FAAC S.p.a. Soc. Unipersonale, déclare que le type d'équipement de la marque FAAC, modèle 202353, est conforme à la directive 2014/30/EU - 2011/65/EU. Le texte complet de la déclaration de conformité UE peut être lu à l'adresse Internet suivante :
http://www.faac.biz/certificates

DE Die Erweiterungskarte I/O (202353) erhöht die Anzahl der auf den Door Controller Vorrichtungen (EDC-01L und EDC-01R) verfügbaren Ein- und Ausgänge.

⚠ **Sie kann ausschließlich in Verbindung mit den Door Controller Vorrichtungen verwendet werden.**

Technische Daten

Versorgungsspannung	5Vdc (von Door Controller)
Max. Stromaufnahme	0.9 W
Betriebstemperatur	-20°C + 55°C
Abmessungen der Karte	59 x 51 x 31 mm
4 Relais (NO und NC)	Max. Spannung 30V DC/AC 0.5A
4 Eingänge	internes Pull-up, mit sauberem Kontakt Pilotierung

⚠ **Das Einsetzen oder Entnehmen der Erweiterungskarte darf nur erfolgen, wenn die Vorrichtung von der Stromversorgung getrennt wurde.**

Einbau:
Die Karte in die entsprechenden Stecker auf der Door Controller Vorrichtung einsetzen (1 und 2). Sicherstellen, dass das Verbindungsstück in die Befestigungsbohrung eingesetzt wurde 3 .

Hinsichtlich der Anschlüsse sind die Angaben in 4 zu befolgen.
Die Eingänge können aktiviert werden, indem sie über einen „sauberen Kontakt" (z. B. ein Relais) mit GND verbunden werden.
Hinsichtlich der Konfiguration der Ein- und Ausgänge ist das **Keydom** Handbuch zu befolgen.

⚠ **Achtung**
- Beim Entnehmen der Klemmen besonders vorsichtig vorgehen: Mit den Fingern auf die Relais drücken, um dem Herausziehen der Klemme entgegenzuwirken 5 .
- Die 4 Relaisausgänge nicht verwenden, um Lasten von mehr als 500 mA zu steuern. Bei induktiven Lasten, sowohl Gleichstrom als auch Wechselstrom, die entsprechenden Schutzvorrichtungen an die Kabelenden anbringen.

DE - EU-KONFORMITÄTSERKLÄRUNG
Der Hersteller FAAC S.p.a. Soc. Unipersonale erklärt hiermit, dass das Gerät der Marke FAAC, Modell 202353 der Richtlinie 2014/30/EU - 2011/65/EU entspricht. Der vollständige Text der EU-Konformitätserklärung ist unter der folgenden Internetadresse verfügbar:
http://www.faac.biz/certificates

ES La tarjeta de expansión I/O (202353) incrementa el número de entradas y salidas disponibles en los dispositivos Door Controller (EDC-01L y EDC-01R).

⚠ **Utilizable únicamente en combinación con los dispositivos Door Controller.**

Ficha técnica

Tensión de alimentación	5 Vcc (del Door Controller)
Consumo máx.	0.9 W
Temperatura de funcionamiento	-20 °C + 55 °C
Dimensiones de la tarjeta	59 x 51 x 31 mm
4 relés (NO y NC)	capacidad máx. 30 V CC/CA 0.5 A
4 Entradas	pull-up interno, accionamiento con contacto limpio

⚠ **Toda operación de inserción y extracción debe realizarse con el dispositivo desconectado de la alimentación.**

Instalación:
insertar la tarjeta en los conectores correspondientes situados en el dispositivo Door Controller (1 y 2). Verificar que la columna de enganche se haya insertado en el correspondiente orificio de bloqueo 3 .
Para las conexiones seguir las indicaciones que se muestran en 4 .
Las entradas deben estar conectadas a GND a través de un contacto limpio (pos ejemplo, un relé).
Para la configuración de las entradas y salidas, seguir las indicaciones del manual de **Keydom.**

⚠ **Atención**
- debe prestarse especial atención al desconectar los terminales. contrarrestar la extracción del terminal presionando con los dedos los relés 5 .
- No utilice las 4 salidas de relé para controlar cargas superiores a 500 mA, para cargas inductivas tanto CC como CA insertar las protecciones adecuadas en los terminales de la carga.

ES - DECLARACIÓN DE CONFORMIDAD UE
El fabricante, FAAC S.p.a. Soc. Unipersonale, declara que el tipo de equipo marca FAAC modelo 202353 cumple los requisitos de la directiva 2014/30/EU - 2011/65/EU. El texto completo de la daclaración de conformidad UE está disponible en la siguiente dirección de Internet:
http://www.faac.biz/certificates

NL De I/O-uitbreidingskaart (202353) verhoogt het aantal in- en uitgangen dat beschikbaar is op de voorzieningen Door Controller (EDC-01L en EDC-01R). (+ **4 Ingangen en 4 uitgangen**)

⚠ **Kan uitsluitend gebruikt worden in combinatie met de voorzieningen Door Controller.**

Technisch gegevensblad

Voedingsspanning	5Vdc (door Door Controller)
Max. verbruik	0.9 W
Bedrijfstemperatuur	-20°C + 55°C
Afmetingen kaart	59 x 51 x 31 mm
4 Relais(NO en NC)	max. vermogen 30V DC/AC 0.5A
4 Ingangen	interne pull-up, activeren met schoon contact

⚠ **Elke handeling voor plaatsing en verwijdering moet gebeuren met de niet-gevoede voorziening.**

Installatie:
steek de kaart in de specifieke connectoren op de voorziening Door Controller (1 en 2). Controleer of de koppelingspin geplaatst is in het daarvoor bestemde borggat 3 .
Volg voor de aansluitingen de aanwijzingen van 4 .
De ingangen moeten naar GND gesloten worden met een droog contact.
Volg voor de configuratie van de in- en uitgangen de handleiding van **Keydom.**

⚠ **Opgelet**
- let bijzonder goed op bij het loskoppelen van de klemmen: contrasteer de verwijdering van de klem door met de vingers te drukken op de relais 5 .
- Gebruik de 4 uitgangsrelais niet voor het besturen van belastingen hoger dan 500mA; voor DC en AC inductieve belastingen moeten op de aansluitingen van de belasting geschikte beschermingen worden aangebracht.

NL - EU-CONFORMITEITSVERKLARING
De fabrikant FAAC S.p.a. Soc. Unipersonale verklaart dat het type apparatuur merk FAAC model 202353 voldoet aan de richtlijn 2014/30/EU - 2011/65/EU. De volledige tekst van de EU-conformiteitsverklaring is beschikbaar op de volgende website:
http://www.faac.biz/certificates

FAAC S.p.A. Soc. Unipersonale
Via Calari, 10 - 40069 Zola Predosa BOLOGNA - ITALY
Tel. +39 051 61724 - Fax +39 051 758518
www.faac.it - www.faacgroup.com