Italiano / English / Français / Deutsch / Español

GUIDA RAPIDA
SHORT GUIDE
GUIDE D'UTILISATION RAPIDE
KURZANLEITUNG
MANUAL DE INICIO RÁPIDO

Q3x

CUSTOM®

Grazie per aver scelto
un prodotto **Custom**®

Thank you for choosing
a **Custom**® product

Merci d'avoir choisi des
produits **Custom**®

Danke, dass Sie sich für **Custom**®
entschieden haben

Gracias por elegir
productos **Custom**®



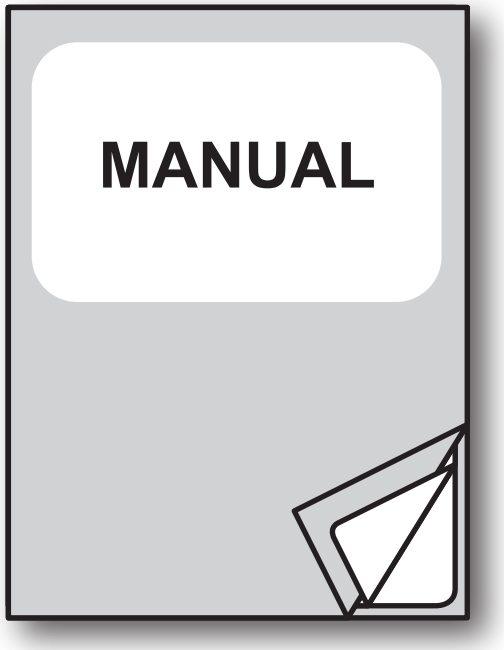

Questo documento fornisce una descrizione sintetica delle principali funzionalità presenti nel dispositivo. Per la descrizione dettagliata di tutte le funzioni si consiglia di consultare il manuale utente cod. **76100000004700** oppure il manuale comandi cod. **77100000001300** richiedendolo al vostro rivenditore.

This document provides a description of the main features of the device. For a detailed description of all functions please refer to the user manual code **76200000005100** or the commands manual code **77200000001400**, by requesting it to your dealer.

Ce document fournit une description synthétique des principales fonctions présentes dans le dispositif. Pour la description détaillée de toutes les fonctions, nous conseillons de consulter le manuel utilisateur code **76200000005100** ou bien le manuel de commandes code **77200000001400** en le demandant à votre revendeur.

Dieses Dokument liefert eine Kurzbeschreibung der wichtigsten Funktionen des Gerätes. Eine detaillierte Beschreibung aller Funktionen finden Sie in der Gebrauchsanleitung Nr. **76200000005100** oder in der Bedienungsanleitung Nr. **77200000001400**, die Sie bei Ihrem Händler erhalten.

Este documento aporta una descripción sintética de las principales funcionalidad es que se encuentran presentes sobre el dispositivo. Para la descripción detallada de todas las funciones se recomienda consultar el manual usuario cod. **76200000005100** o bien el manual de mandos cod. **77200000001400** solicítelo a su distribuidor habitual.

ITALIANO

Identificazione dei modelli

Q3x

Q3x configurazione base con interfaccia seriale RS232 e USB

Q3x ETH

Q3x configurazione base con interfaccia Ethernet

Q3x Wi-Fi

Q3x con modulo Wi-Fi

Q3x BTH

Q3x con modulo Bluetooth

ENGLISH

Identification of the models

Q3x

Q3x base configuration with RS232 serial and USB interfaces

Q3x ETH

Q3x base configuration with Ethernet interface

Q3x Wi-Fi

Q3x with Wi-Fi module

Q3x BTH

Q3x with Bluetooth module

FRANÇAIS

Identification des modèles

Q3x

Q3x configuration de base avec interfaces série RS232 et USB

Q3x ETH

Q3x configuration de base avec interface Ethernet

Q3x Wi-Fi

Q3x avec module Wi-Fi

Q3x BTH

Q3x avec module Bluetooth

DEUTSCH

Identifikation der Modelle

Q3x

Q3x-Basiskonfiguration mit RS232 und USB-Schnittstellen

Q3x ETH

Q3x-Basiskonfiguration mit Ethernet-Schnittstelle

Q3x Wi-Fi

Q3x mit Wi-Fi Modul

Q3x BTH

Q3x mit Bluetooth Modul

ESPAÑOL

Identificación de los modelos

Q3x

Q3x configuración de base con interfaces serie RS232 y USB

Q3x ETH

Q3x configuración de base con interfaz Ethernet

Q3x Wi-Fi

Q3x con módulo Wi-Fi

Q3x BTH

Q3x con módulo Bluetooth

ITALIANO

Contenuto della confezione

Assicuratevi che vi siano i componenti illustrati in seguito e che essi non siano danneggiati.

1. Guida rapida
2. Dispositivo
3. Cavo di alimentazione CA standard o cavo di alimentazione CA per mercato americano
4. Adattatore CA

ENGLISH

Box contents

Make sure that all the components illustrated below are present in the box and that there are no signs of damage.

1. Short guide
2. Device
3. Standard AC power supply cable or US market AC power supply cable
4. AC adapter

FRANÇAIS

Contenu de la boîte

Assurez-vous que vous disposez de tous les éléments illustrés ci-dessous, et qu'ils ne sont pas endommagés.

1. Guide d’utilisation rapide
2. Dispositif
3. Cordon d'alimentation secteur standard ou marché américain cordon d'alimentation
4. Adaptateur CA

DEUTSCH

Schachtel Inhalt

Stellen sie sicher, daß alle unten illustrierten Komponenten vorhanden, und auch keine Schäden sichtbar sind.

1. Kurzanleitung
2. Gerät
3. Standard-Netzteilkabel oder US-Markt Netzkabel
4. Netzteil

ESPAÑOL

Contenidos de la caja

Asegúrese de que dispone de los componentes muestran a continuación, y que no estén dañados.

1. Manual de inicio rápido
2. Dispositivo
3. Cable de alimentación de CA estándar o cable de alimentación de CA del mercado estadounidense
4. Adaptador de CA

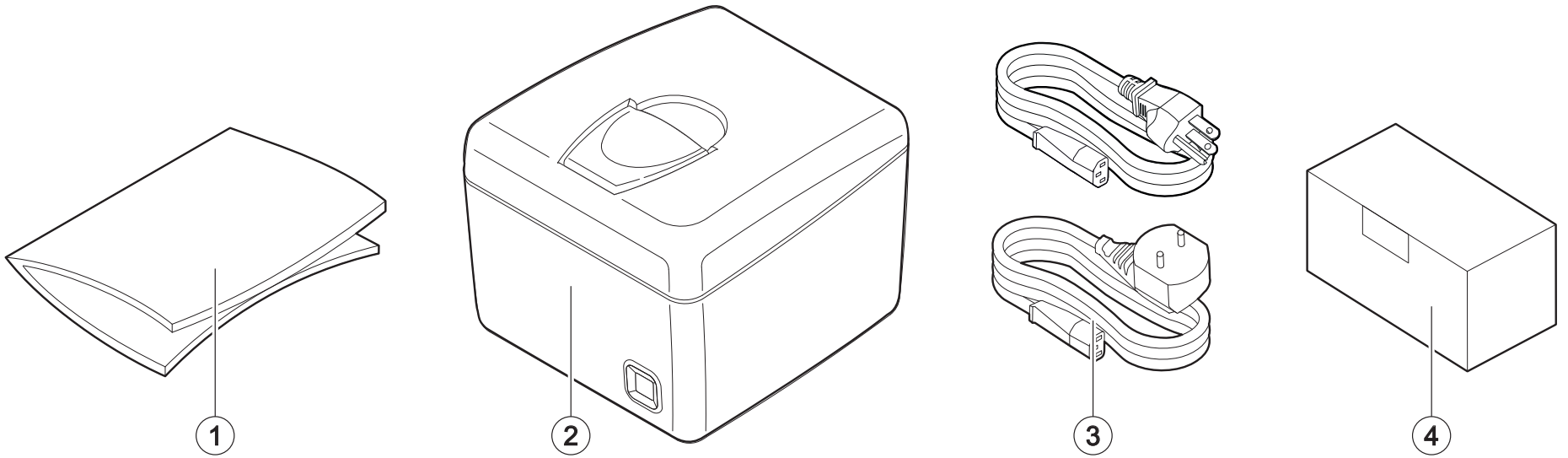

ITALIANO

Descrizione del dispositivo

Q3x, Q3x BTH, Q3x Wi-Fi

1. Coperchio vano carta
2. Leva di apertura
3. Uscita carta
4. LED di stato
5. Tasto FEED
6. Scheda Wi-Fi o Bluetooth (solo per Q3x Wi-Fi o Q3x BTH)
7. Porta seriale RS232
8. Porta USB
9. Porta cassetto
10. Porta alimentazione
11. Tasto ON/OFF

ENGLISH

Device description

Q3x, Q3x BTH, Q3x Wi-Fi

1. Paper compartment cover
2. Opening lever
3. Paper out
4. Status LED
5. FEED key
6. Wi-Fi or Bluetooth board (only for Q3x Wi-Fi or Q3x BTH)
7. RS232 serial port
8. USB port
9. Drawer port
10. Power supply port
11. ON/OFF key

FRANÇAIS

Description de l'appareil

Q3x, Q3x BTH, Q3x Wi-Fi

1. Couvercle du compartiment de papier
2. Levier d'ouverture
3. Sortie du papier
4. LED d'état
5. Touche FEED
6. Carte Wi-Fi ou Bluetooth (uniquement pour Q3x Wi-Fi ou Q3x BTH)
7. Port série RS232
8. Port USB
9. Porte tiroir
10. Port alimentation
11. Touche ON/OFF

DEUTSCH

Gerät Beschreibung

Q3x, Q3x BTH, Q3x Wi-Fi

1. Papierfachdeckel
2. Öffnungshebel
3. Papierauslass
4. Status-LED
5. FEED Taste
6. BT oder WiFi erhältlich (Nur für Q3x Wi-Fi oder Q3x BTH)
7. RS232-Anschluss
8. USB-Anschluss
9. Schublade-Anschluss
10. Netzteil-Anschluss
11. ON/OFF taste

ESPAÑOL

Descripción del aparato

Q3x, Q3x BTH, Q3x Wi-Fi

1. Tapa del compartimiento de papel
2. Leva de apertura
3. Salida del papel
4. LED de estado
5. Tecla FEED
6. Tarjeta Wi-Fi o Bluetooth (sólo para Q3x Wi-Fi o Q3x BTH)
7. Puerta serial RS232
8. Puerta USB
9. Puerta cajón
10. Puerta de alimentación
11. Tecla ON/OFF

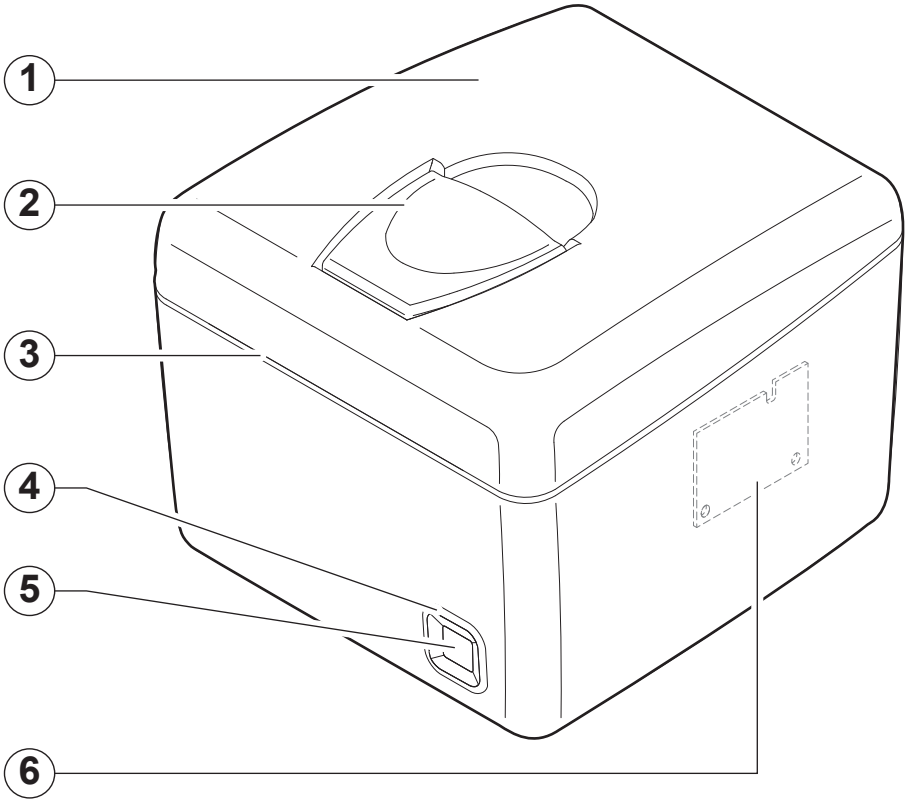
1
2
3
4
5
6

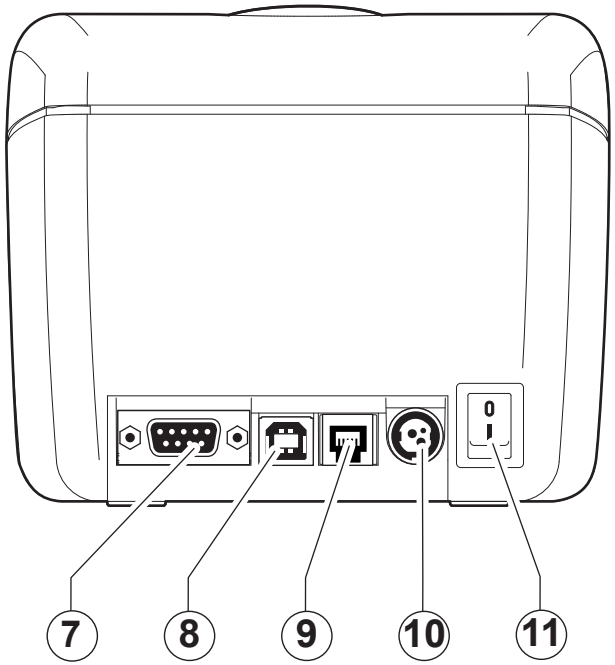
7
8
9
10
11

ITALIANO

Descrizione del dispositivo

Q3x ETH

1. Coperchio vano carta
2. Leva di apertura
3. Uscita carta
4. LED di stato
5. Tasto FEED
6. Porta Ethernet
7. Porta cassetto
8. Porta alimentazione
9. Tasto ON/OFF

ENGLISH

Device description

Q3x ETH

1. Paper compartment cover
2. Opening lever
3. Paper out
4. Status LED
5. FEED key
6. Ethernet port
7. Drawer port
8. Power supply port
9. ON/OFF key

FRANÇAIS

Description de l'appareil

Q3x ETH

1. Couvercle du compartiment de papier
2. Levier d'ouverture
3. Sortie du papier
4. LED d'état
5. Touche FEED
6. Port Ethernet
7. Porte tiroir
8. Port alimentation
9. Touche ON/OFF

DEUTSCH

Gerät Beschreibung

Q3x ETH

1. Papierfachdeckel
2. Öffnungshebel
3. Papierauslass
4. Status-LED
5. FEED Taste
6. Ethernet-Anschluss
7. Schublade-Anschluss
8. Netzteil-Anschluss
9. ON/OFF taste

ESPAÑOL

Descripción del aparato

Q3x ETH

1. Tapa del compartimiento de papel
2. Leva de apertura
3. Salida del papel
4. LED de estado
5. Tecla FEED
6. Puerta Ethernet
7. Puerta cajón
8. Puerta de alimentación
9. Tecla ON/OFF

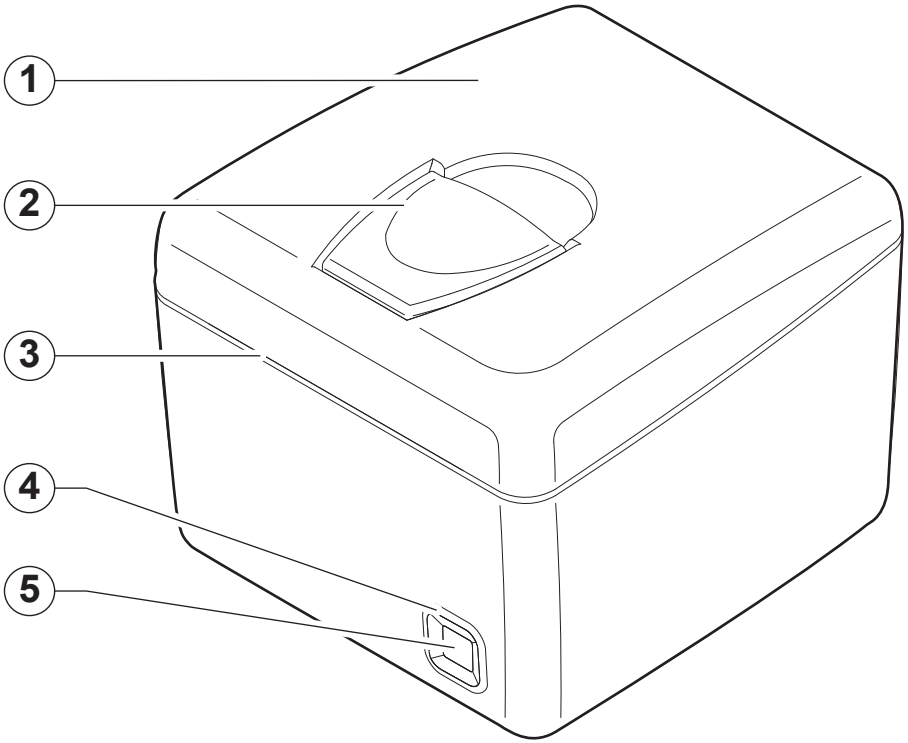
1
2
3
4
5

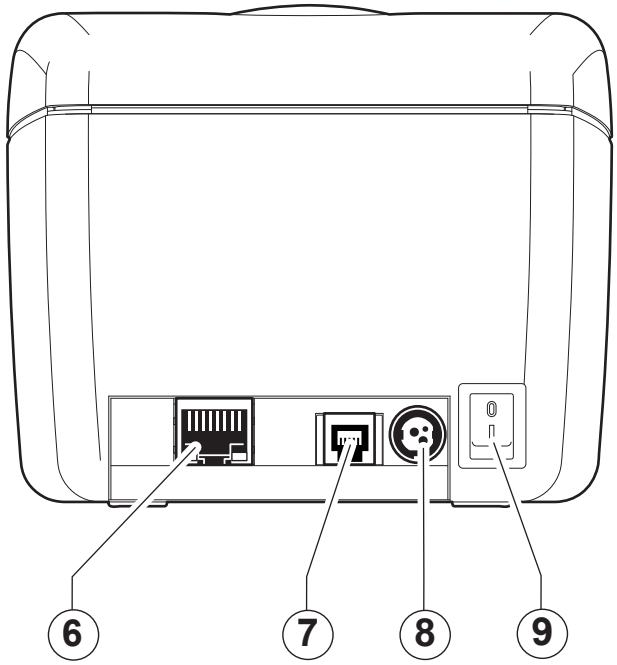
6
7
8
9

ITALIANO

Accensione e spegnimento

- Collegare l’adattatore di rete in dotazione al dispositivo e alla presa di rete. Utilizzare il tipo di alimentazione elettrica indicato sull’etichetta del dispositivo.
- Accendere il dispositivo premendo il tasto ON/OFF.
- Spegnere il dispositivo premendo il tasto ON/OFF.

ENGLISH

Switch the device ON/OFF

- Connect the power adapter (supplied) to the device and the mains outlet. Use the type of electrical power supply indicated on the label.
- Switch device On pressing key ON/OFF.
- Switch device Off pressing key ON/OFF.

FRANÇAIS

Allumage et extinction

- Raccorder l'adaptateur de réseau fourni au dispositif et à la prise électrique. Utiliser le type d'alimentation électrique indiqué sur l'étiquette du dispositif.
- Allumer du dispositif en appuyant sur la touche ON/OFF.
- Éteindre du dispositif en appuyant sur la touche ON/OFF.

DEUTSCH

Gerät ein-/ausschalten

- Schließen Sie das Netzteil-Kabel (mitgeliefert) an das Gerät und die Steckdose. Verwenden Sie die Art der Stromversorgung auf dem Etikett angegeben.
- Gerät durch Drücken der ON/OFF Taste einschalten.
- Gerät durch Drücken der ON/OFF Tasteausschalten.

ESPAÑOL

Encendido y apagado

- Conectar el adaptador y las redes entregadas al dispositivo y a la toma de red. Utilizar el tipo de alimentación eléctrica indicada sobre la etiqueta del dispositivo.
- Encender el dispositivo pulsando la tecla ON/OFF.
- Apagar el dispositivo pulsando la tecla ON/OFF.

1

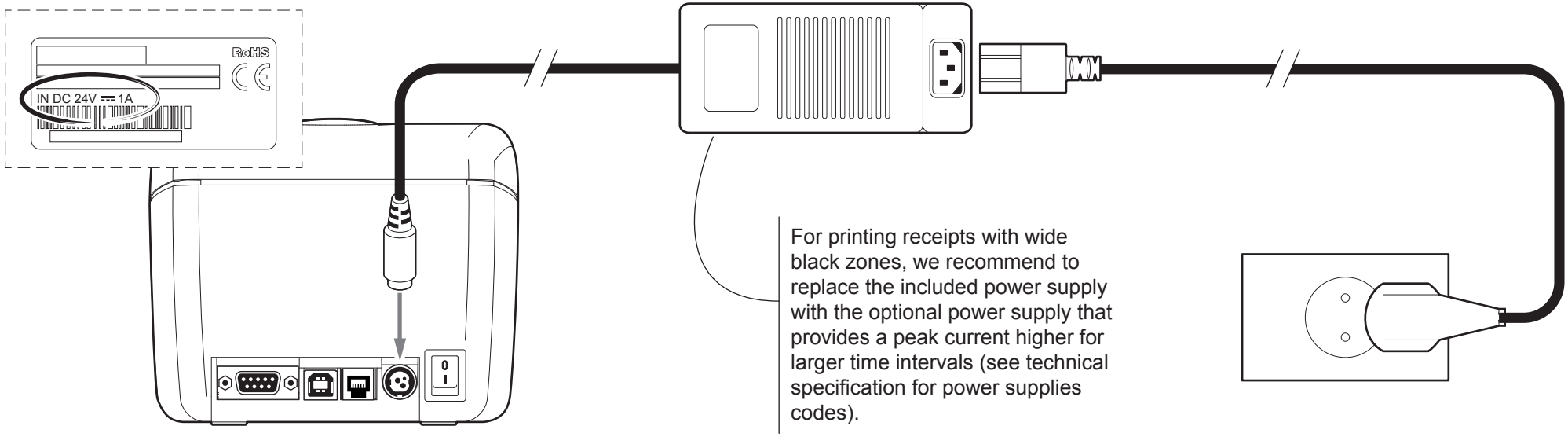

For printing receipts with wide black zones, we recommend to replace the included power supply with the optional power supply that provides a peak current higher for larger time intervals (see technical specification for power supplies codes).

2

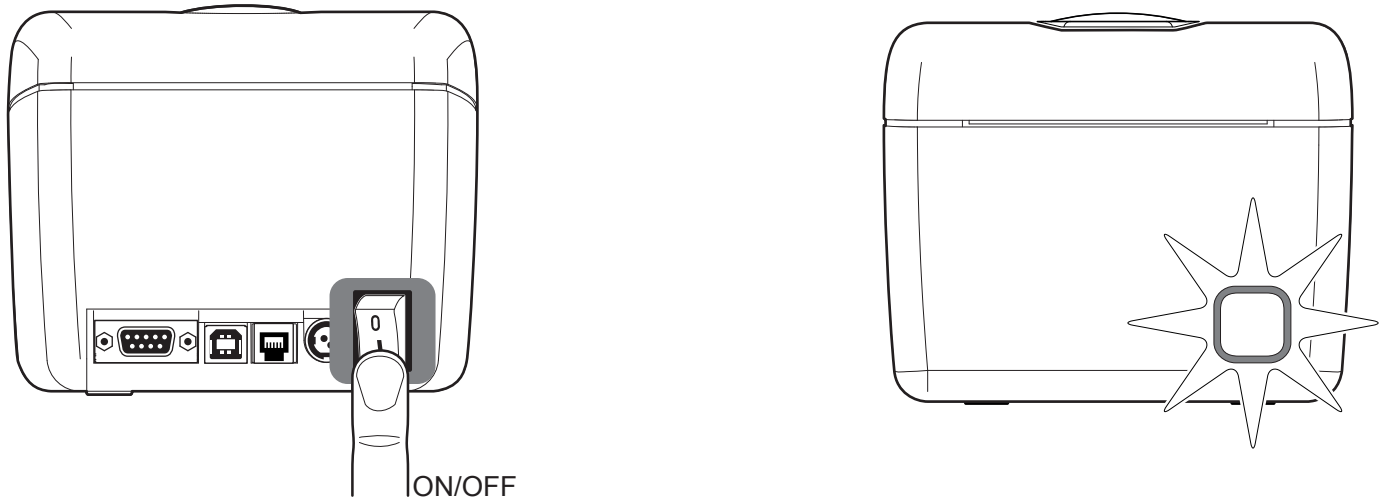

ITALIANO

Caricamento della carta

- Sollevare la leva di apertura del coperchio.
- Aprire il coperchio del dispositivo.
- Inserire il rotolo nel vano carta e far uscire la carta per alcuni centimetri.
- Chiudere il coperchio del dispositivo e attendere il caricamento automatico della carta.

NOTA:
Utilizzare rotoli carta che rispettano la misura per il doppio avvolgimento della carta all'anima.

ENGLISH

Loading paper

- Lift the opening lever for the cover.
- Open the device cover.
- Place the roll in the paper compartment and pull out the paper for a few centimetres.
- Close the device cover and wait until the paper is automatically loaded.

NOTE:
Use paper rolls in accordance with the measure for the double roll up of the paper at the roll core.

FRANÇAIS

Chargement du papier

- Soulevez le levier d'ouverture du couvercle.
- Ouvrez le couvercle de l'appareil.
- Insérer le rouleau dans le compartiment du papier et faire ressortir le papier de quelques centimètres.
- Fermer le couvercle du dispositif et attendre le chargement automatique du papier.

REMARQUE:
Utiliser des rouleaux de papier, conformément à la mesure de la double boucle vers le haut du papier à l'âme du cylindre.

DEUTSCH

Einlegen von Papier

- Öffnungshebel der Klappe anheben.
- Geräteklappe öffnen.
- Die Rolle in das Papierfach einlegen und das Papier einige Zentimeter überstehen lassen.
- Die Abdeckung des Gerät schließen und abwarten, bis das Papier automatisch zugeführt.

HINWEIS:
Achten Sie darauf, dass die verwendete Papierrolle mit den Abmessungen der Papierwicklung am Rollenkern übereinstimmt.

ESPAÑOL

Carga de papel

- Levante la palanca de apertura de la tapa.
- Abra la tapa del dispositivo.
- Introducir el rollo en el compartimento del papel y hacerlo salir unos centímetros.
- Cerrar la tapa del dispositivo y esperar la carga automática del papel.

NOTA:
Utilice los rollos de papel de acuerdo con la medida para el rollo doble de papel en la parte central del rollo.

1

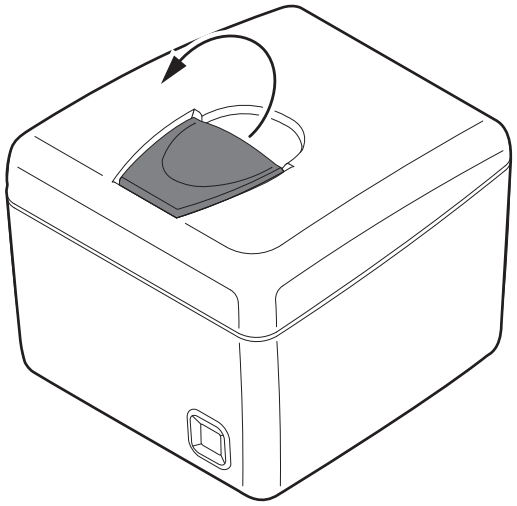

2

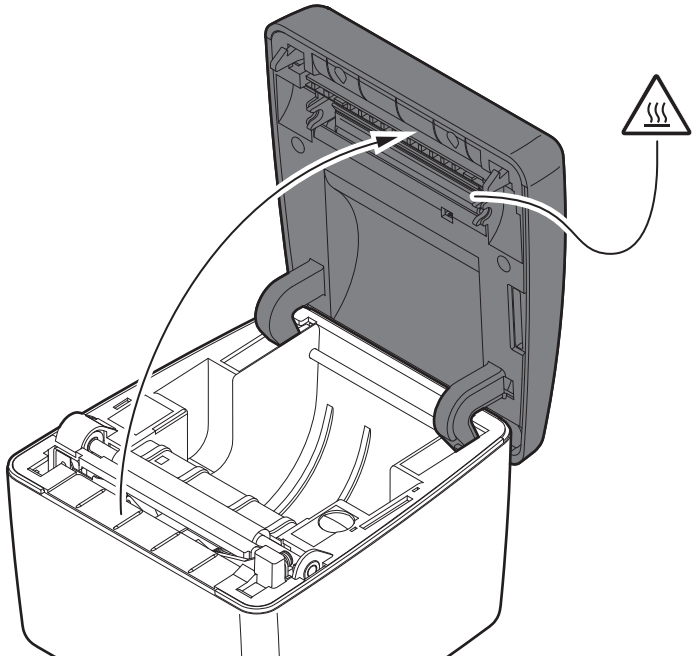

3

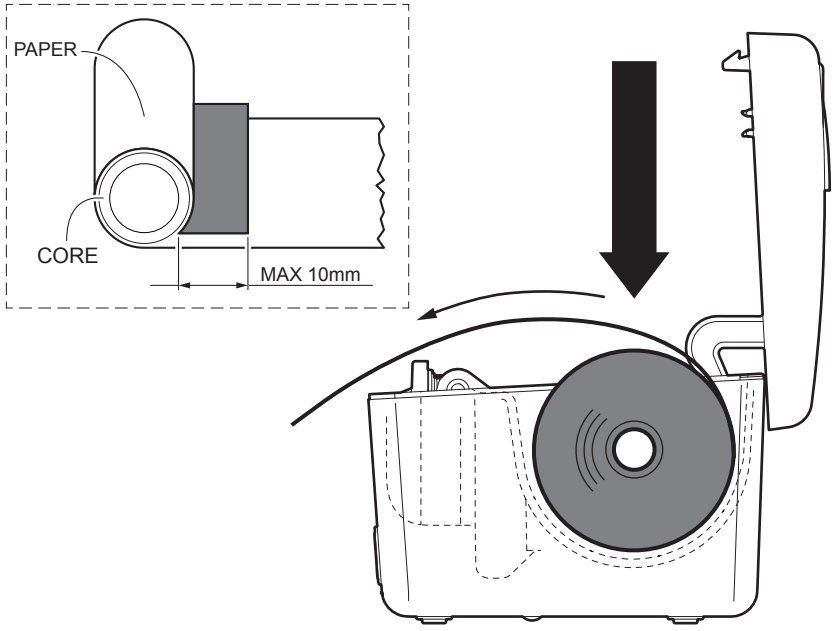

4

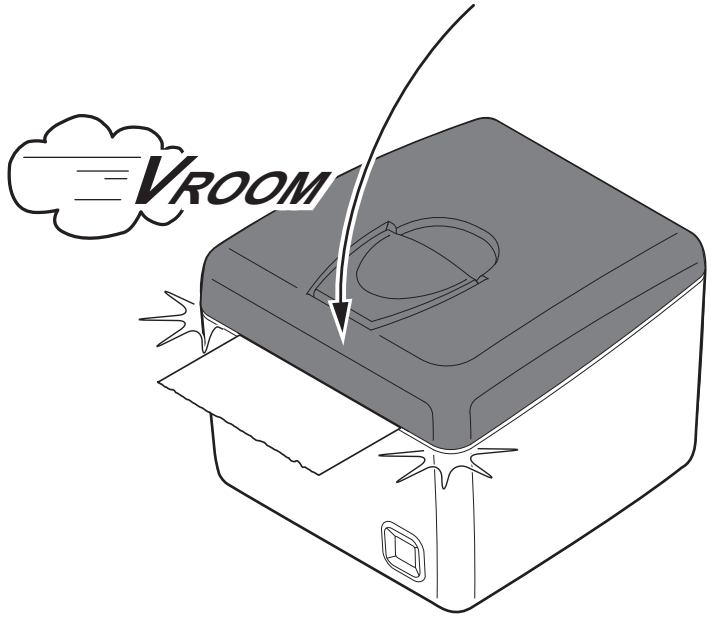

ITALIANO

Inceppamento carta

- Aprire il coperchio con il dispositivo acceso.
- Sollevare la carta danneggiata, verificare ed eliminare eventuali residui di carta lungo il percorso della taglierina.
- Tirare la carta in modo che la parte danneggiata rimanga all'esterno del dispositivo.
- Chiudere il coperchio.

ATTENZIONE:
In caso di inceppamento, non agire assolutamente sulla stampante con nessun tipo di strumento come forbici, cacciaviti, o cutter.

ENGLISH

Paper jam

- Open the device cover with the device on.
- Lift the damaged paper, check and remove possible scraps of paper along the cutter path.
- Pull the paper in order to have the damaged part outside the device.
- Close the cover.

ATTENTION:
In case of paper jam do not operate over the device with any kind of instruments like scissors, screwdriver, cutter on any account.

FRANÇAIS

Bourrage papier

- Ouvrez le couvercle de l'appareil avec l'appareil en marche.
- Soulever le papier endommagée. Vérifier et éliminer le restes du papier (en cas ou il y en a) en proximité du massicot.
- Tirer le papier de façon que la partie endommagée reste a l'extérieure du dispositif.
- Fermer le couvercle.

ATTENTION:
Au cas où le massicot s'éntrave, ne pas agir absolument sur du dispositif avec n'importe quel type d'instrument comme ciseaux, turnevis, cutter.

DEUTSCH

Papierstau

- Geräteklappe bei eingeschaltetem Gerät öffnen.
- Ziehen Sie das zerknitterte Papier heraus. Entfernen Sie eventuell vorhandene Papierschnipsel im Cutterbereich.
- Ziehen Sie das Papier so weit aus dem Gerät, bis glattes, unbeschädigtes Papier im Pfad liegt.
- Schließen Sie den Deckel.

ACHTUNG:
Für den fall, der automatiche schneidemachine klemmt (led rot blinked), nicht handeln völlig, über das Gerät mit keine sorte von schere, schraubenzieher, cutter.

ESPAÑOL

Atasco de papel

- Abra la tapa del dispositivo con el dispositivo activado.
- Subir el papel que se ha dañado. Averiguar y quitar los eventuales residuos de papel que se encuentran en el entero percurso de la cortadora.
- Tirar el papel de manera que la parte que se ha dañado se quede al exterior de el dispositivo.
- Bajar la tapa.

ATENCIÓN:
En el caso de atranque , no actuar en absoluto sobre el dispositivo con ningún tipo de herramientas como tijeras, destornillador, cutter.

1

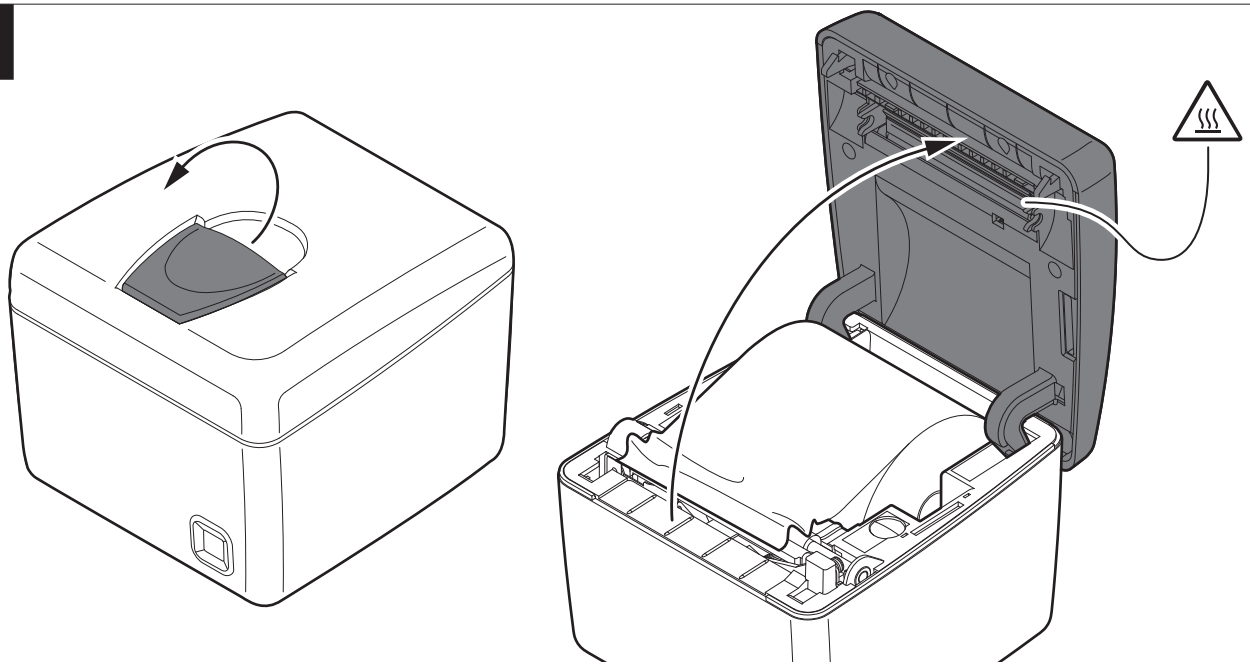

2

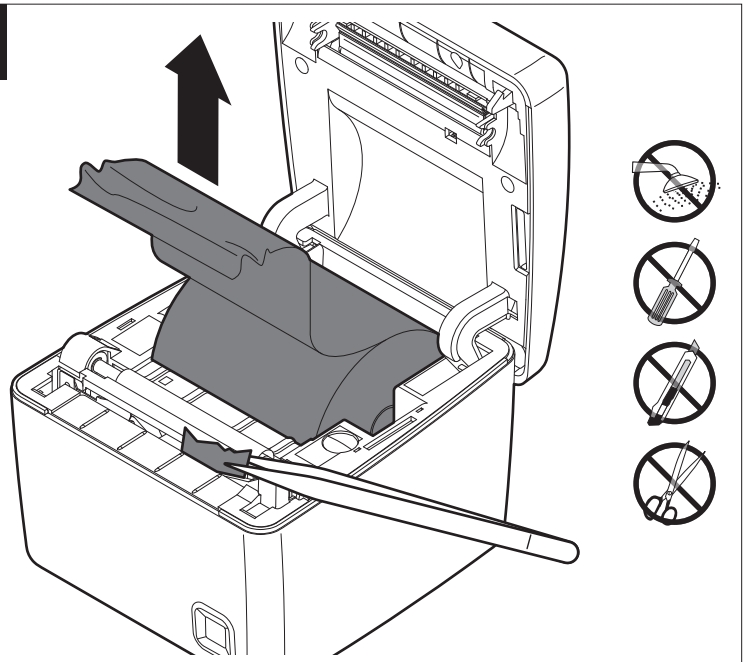

3

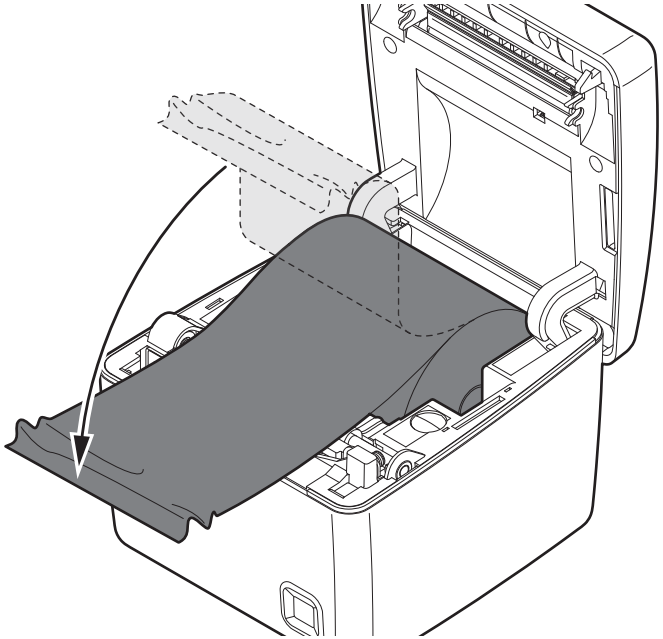

4

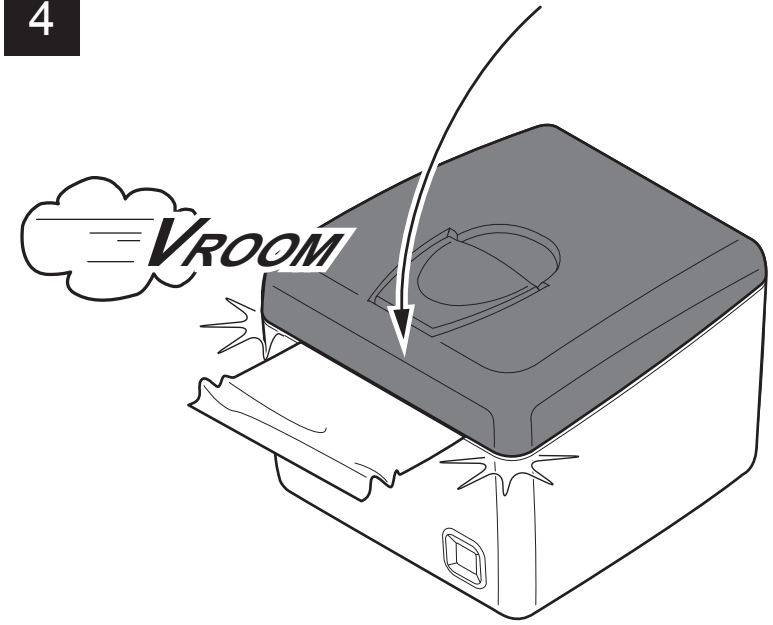

ITALIANO

Segnalazioni di stato

Q3x, Q3x ETH



OFF Dispositivo spento



ON Dispositivo acceso: pronto

BLU

ON Dispositivo acceso: nessun errore

x1 Ricezione dati

x2 Ricezione errori (Parità, errore frame, errore overrun)

x3 Comando non riconosciuto

x4 Errore time out ricezione

ENGLISH

Status messages

Q3x, Q3x ETH



OFF Device off



ON Device ON: ready mode

BLUE

ON Device ON: no error

x1 Receive data

x2 Reception errors (parity, frame error, overrun error)

x3 Command not recognized

x4 Command reception time out

FRANÇAIS

Messages d'état

Q3x, Q3x ETH



OFF Dispositif éteinte



ON Dispositif sur ON: mode prêt

BLEU

ON Dispositif allumée: aucune erreur

x1 Erreur de réception des données

x2 Réception des erreurs (Égalité, erreur frame, erreur overrun)

x3 Commande non reconnue

x4 Erreur time out réception

DEUTSCH

Statusmeldungen

Q3x, Q3x ETH



OFF Gerät off



ON Gerät ON: betriebsbereit

BLAU

ON Gerät on: kein fehler

x1 Datenempfang

x2 Fehler beim empfang (Parität, rahmenfehler, zeitüberschreitung)

x3 Nicht erkannter befehl

x4 Zeitfehler beim empfang

ESPAÑOL

Mensajes de estado

Q3x, Q3x ETH



OFF Dispositivo apagada



ON Dispositivo activada: modalidad lista

AZUL

ON Dispositivo encendida: ningún error

x1 Error de recepción de datos

x2 Recepción de errores (Paridad, error de frame, error overrun)

x3 Mando no reconocido

x4 Error time out recepción

GIALLO		YELLOW		JAUNE		GELB		AMARILLO	
x2	Surriscaldamento della testina	x2	Printhead overheated	x2	Surchauffe de la tête	x2	Überhitzung	x2	Recalentamiento del cabezal
x3	Fine carta	x3	Paper end	x3	Fin de papier	x3	Papiermangel	x3	Final del papel
x5	Tensione di alimentazione errata	x5	Power supply voltage incorrect	x5	Erreur tension d'alimentation	x5	Nicht korrekte spannungsversorgung	x5	Tensión errónea de alimentación
x6	Coperchio aperto	x6	Cover open	x6	Couvercle ouvert	x6	Klappe offen	x6	Tapa abierta

ROSSO		RED		ROUGE		ROT		ROJO	
x3	Errore RAM	x3	RAM error	x3	Erreur RAM	x3	RAM Fehler	x3	Error RAM
x4	Errore EEPROM	x4	EEPROM error	x4	Erreur EEPROM	x4	EEPROM Fehler	x4	Error EEPROM
x5	Errore taglierina	x5	Autocutter error	x5	Erreur coupe-papier	x5	Cutter Fehler	x5	Error cortadora

ITALIANO

Segnalazioni di stato

Q3x BTH, Q3x Wi-Fi

○	
OFF	Dispositivo spento
●	BIANCO BLU
ON	Dispositivo pronto o comunicazione via cavo attiva
●	BLU
x1	Ricezione dati
x2	Ricezioni errori (Parità, errore frame, errore overrun)
x3	Comando non riconosciuto
x4	Time out ricezione comando
●	GIALLO
x2	Surriscaldamento della testina
x3	Fine carta

ENGLISH

Status messages

Q3x BTH, Q3x Wi-Fi

○	
OFF	Device off
●	WHITE BLUE
ON	Device ready or communication via cable active
●	BLUE
x1	Receive data
x2	Reception errors (Parity, frame error, overrun error)
x3	Command not recognized
x4	Command reception time out
●	YELLOW
x2	Printhead overheated
x3	Paper end

FRANÇAIS

Messages d'état

Q3x BTH, Q3x Wi-Fi

○	
OFF	Dispositif éteinte
●	BLANC BLEU
ON	Dispositif prêt ou communication câble actif
●	BLEU
x1	Erreur de réception des données
x2	Réception des erreurs (Égalité, erreur frame, erreur overrun)
x3	Commande non reconnue
x4	Erreur time out réception
●	JAUNE
x2	Surchauffe de la tête
x3	Fin de papier

DEUTSCH

Statusmeldungen

Q3x BTH, Q3x Wi-Fi

○	
OFF	Gerät off
●	WEISS BLAU
ON	Gerät betriebsbereit oder die kommunikation über kabel
●	BLAU
x1	Datenempfang
x2	Fehler beim empfang (Parität, rahmenfehler, zeitüberschreitung)
x3	Nicht erkannter befehl
x4	Zeitfehler beim empfang
●	GELB
x2	Überhitzung
x3	Papiermangel

ESPAÑOL

Mensajes de estado

Q3x BTH, Q3x Wi-Fi

○	
OFF	Dispositivo apagada
●	BLANCO AZUL
ON	Dispositivo de listo o comunicación través cable activo
●	AZUL
x1	Error de recepción de datos
x2	Recepción de errores (Paridad, error de frame, error overrun)
x3	Mando no reconocido
x4	Error time out recepción
●	AMARILLO
x2	Recalentamiento del cabezal
x3	Final del papel

x5	Tensione di alimentazione errata	x5	Power supply voltage incorrect	x5	Erreur tension d'alimentation	x5	Nicht korrekte spannungsversorgung	x5	Tensión errónea de alimentación
x6	Coperchio aperto	x6	Cover open	x6	Couvercle ouvert	x6	Klappe offen	x6	Tapa abierta

	GIALLO		YELLOW		JAUNE		GELB		AMARILLO
ON	Inizializzazione modulo wireless.	ON	Wireless module initialization.	ON	L'initialisation du module sans fil.	ON	Funkmodul-Initialisierung.	ON	Inicialización del módulo inalámbrico.

	VERDE		GREEN		VERT		GRÜN		VERDE
ON	Comunicazione wireless attiva, in attesa di connessione.	ON	Wireless communication active, waiting for a connection.	ON	Communication sans fil actif, en attente d'une connexion.	ON	Drahtlose Kommunikation aktiv ist, auf eine Verbindung wartet.	ON	Comunicación inalámbrica activa, a la espera de una conexión.

	VIOLA		VIOLET		VIOLET		VIOLETT		VIOLETA
ON	Connessione wireless attiva	ON	Wireless connection active.	ON	La connexion sans fil actif.	ON	Wireless-Verbindung ist aktiv.	ON	Conexión inalámbrica activa.

	ROSSO		RED		ROUGE		ROT		ROJO
x3	Errore RAM	x3	RAM error	x3	Erreur RAM	x3	RAM Fehler	x3	Error RAM
x4	Errore EEPROM	x4	EEPROM error	x4	Erreur EEPROM	x4	EEPROM Fehler	x4	Error EEPROM
x5	Errore taglierina	x5	Autocutter error	x5	Erreur coupe-papier	x5	Cutter Fehler	x5	Error cortadora

ITALIANO

Avanzamento della carta

- Ad ogni pressione del tasto corrisponde un avanzamento carta pari a una linea di stampa.
- Mantenendo premuto il tasto, la carta avanza in modo continuo.

ENGLISH

Paper feed

- Each time you press the button, the paper advances a distance equal to a printing line.
- While holding down the button, the paper advances continuously.

FRANÇAIS

Avancement du papier

- Chaque pression de la touche provoque un avancement du papier équivalant à une ligne d'impression.
- En maintenant la touche appuyée, le papier avance en continu.

DEUTSCH

Papiervorschub

- Bei jedem Tastendruck erfolgt der Papiervorschub um eine Druckzeile.
- Wird die Taste gedrückt gehalten, erfolgt der Papiervorschub kontinuierlich.

ESPAÑOL

Avance del papel

- A cada presión de la tecla se corresponde un avance del papel igual a una línea de impresión.
- Manteniendo pulsada la tecla, el papel avanza de modo continuo.

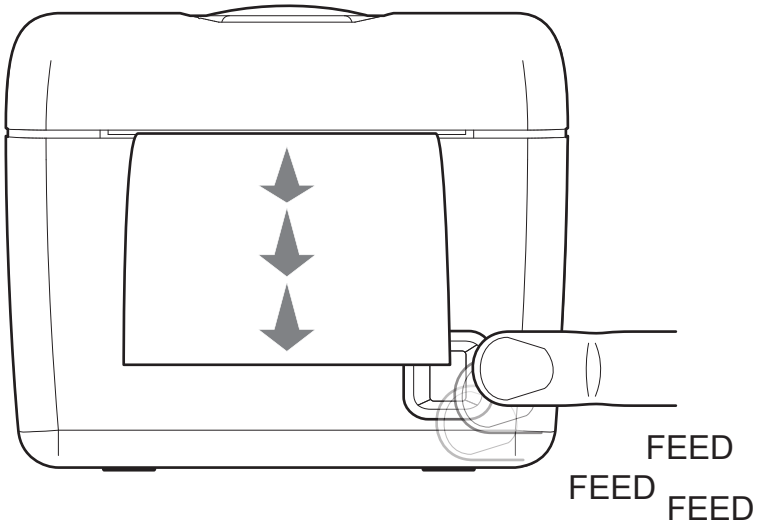

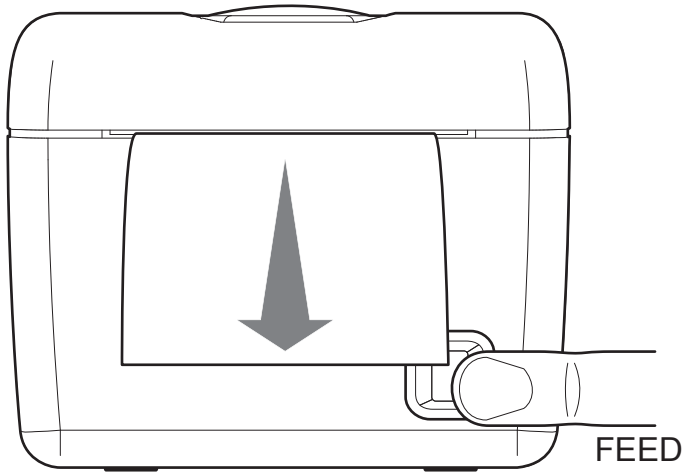

ITALIANO

Modalità setup

- Per entrare nella modalità di setup, mantenere premuto il tasto FEED e accendere la stampante premendo il tasto ON/OFF.
- Il dispositivo stampa la lista dei parametri per la configurazione della stampante.
- Per configurare il dispositivo tramite PC è disponibile il tool "PrinterSet" su www.custom4u.it.

ENGLISH

Setup mode

- To enter the setup mode, hold the FEED key and switch on the device by pressing the ON/OFF key.
- The device prints the report with parameters for device settings.
- To configure the device with a PC is available "PrinterSet" software tool on www.custom4u.it.

FRANÇAIS

Modalité setup

- Pour entrer dans la modalité setup, maintenir la touche FEED appuyée et allumer le dispositif en appuyant sur la touche ON/OFF.
- Dispositif imprime la liste des paramètres pour la configuration de dispositif.
- Pour configurer le dispotif via un PC, l'outil "PrinterSet" est disponible sur www.custom4u.it.

DEUTSCH

Setup Modus

- Zum Aufrufen des setup-Modus halten Sie die Taste FEED gedrückt, und schalten Sie das Gerät durch Drücken der Taste ON/OFF ein.
- Der Gerät druckt daraufhin die Liste der Konfigurations parameter des Geräts aus.
- Um das Gerät über einen PC zu konfigurieren, ist das Tool "PrinterSet" auf www.custom4u.it.

ESPAÑOL

Modalidad setup

- Para entrar en la modalidad de setup, manteniendo pulsada la tecla FEED y encender el dispositivo pulsando la tecla ON/OFF.
- El dispositivo imprime la lista de parámetros para configurar el dispositivo.
- Para configurar el dispositivo a través de una PC, la hierramenta "PrinterSet" está disponible en www.custom4u.it.

1

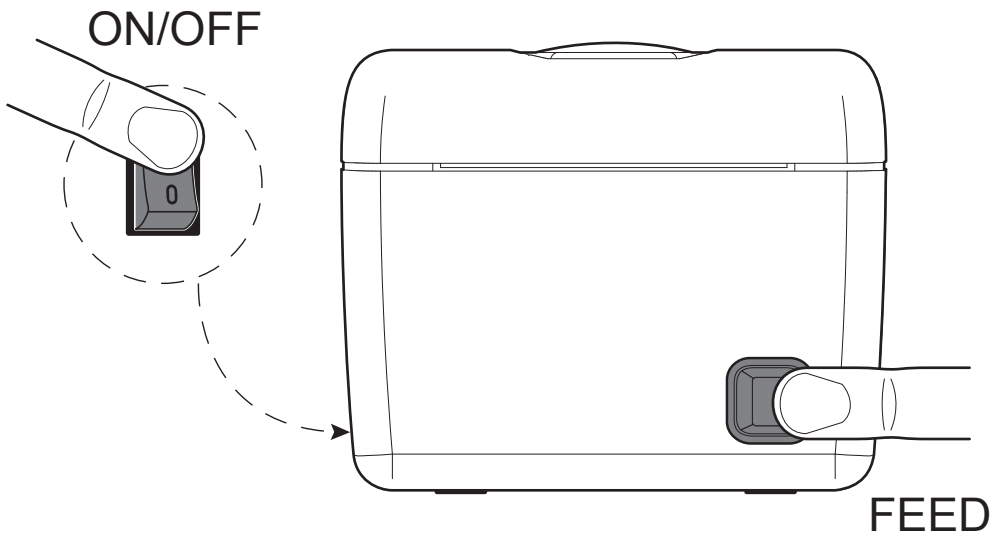

2

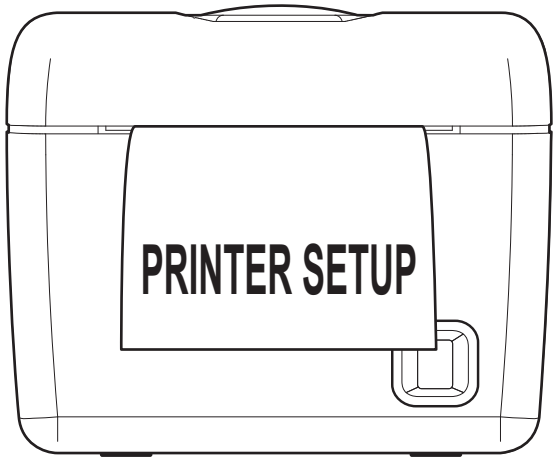

ITALIANO

Comunicazione wireless

Q3x BTH, Q3x Wi-Fi

- Eseguire l'abbinamento Bluetooth o impostare i parametri wireless del dispositivo come descritto nel manuale utente.

ENGLISH

Wireless communication

Q3x BTH, Q3x Wi-Fi

- Perform Bluetooth pairing or set the wireless parameters of the device as described in the user manual.

FRANÇAIS

Communication sans fil

Q3x BTH, Q3x Wi-Fi

- Effectuez l'appariement Bluetooth ou définissez les paramètres sans fil de l'appareil comme décrit dans le manuel de l'utilisateur.

DEUTSCH

Drahtlose Kommunikation

Q3x BTH, Q3x Wi-Fi

- Führen Sie die Bluetooth-Kopplung durch oder stellen Sie die Wireless-Parameter des Geräts wie im Benutzerhandbuch beschrieben ein.

ESPAÑOL

Comunicación inalámbrica

Q3x BTH, Q3x Wi-Fi

- Realice el emparejamiento Bluetooth o configure los parámetros inalámbricos del dispositivo como se describe en el manual del usuario.

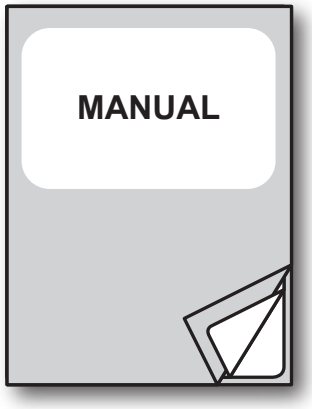

76100000004700

76200000005100

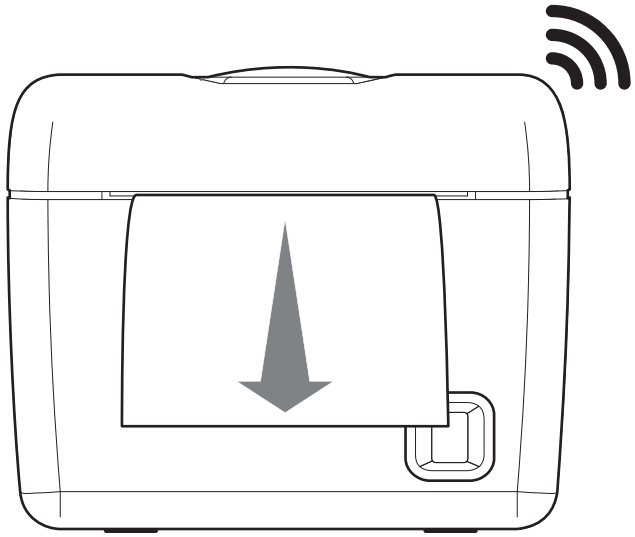

ITALIANO

Pulizia

La pulizia regolare del dispositivo mantiene la qualità di stampa e ne prolunga la durata nel tempo. La tabella seguente riporta la pianificazione consigliata per la pulizia.

- OGNI CAMBIO ROTOLO
  Testina di stampa (1)
  Rulli (1)
- OGNI 5 CAMBI ROTOLO
  Percorso carta (2)(3)
  Sensori (2)
  Vano carta (2)(3)
  Taglierina(2)
- OGNI 6 MESI O QUANDO NECESSARIO
  Carrozzeria (2)(4)

NOTE:
Scollegare il cavo di alimentazione dalla presa elettrica.
Se si utilizza il dispositivo in ambienti molto polverosi, occorre ridurre gli intervalli di pulizia.

(1) Utilizzare alcol isopropilico
(2) Utilizzare aria compressa
(3) Utilizzare pinzette
(4) Utilizzare un panno morbido

ENGLISH

Cleaning

Cleaning your device regularly maintains print quality and may extend the life of the device. The recommended cleaning schedule is shown in the following table.

- EVERY ROLL REPLACEMENT
  Printing head (1)
  Rollers (1)
- EVERY 5 ROLL REPLACEMENT
  Paper path (2)(3)
  Sensors (2)
  Paper compartment (2)(3)
  Autocutter (2)
- EVERY 6 MONTHS OR AS NEEDED
  Body (2)(4)

NOTES:
Remove the mains plug from the wall socket.
If you use the device in dusty, should reduce the cleaning intervals.

(1) Use isopropyl alcohol
(2) Use pneumatic air
(3) Use tweezers
(4) Use a soft cloth

FRANÇAIS

Nettoyage

Le nettoyage régulier du dispositif maintient la qualité d'impression et en prolonge la durée de vie dans le temps. Le tableau suivant indique la planification conseillée pour l'entretien.

- À CHAQUE CHANGEMENT DE ROULEAU
  Tête d'impression (1)
  Rouleaux (1)
- TOUS LES 5 CHANGEMENTS DE ROULEAU
  Parcours du papier (2)(3)
  Capteurs (2)
  Compartiment du papier (2)(3)
  Coupe-papier (2)
- TOUS LES 6 MOIS OU SI NÉCESSAIRE
  Carrosserie (2)(4)

REMARQUES:
Débrancher le câble d'alimentation de la prise électrique. Si vous utilisez le dispositif dans des milieux très poussiéreux, réduire les intervalles d'entretien.

(1) Utiliser de l'alcool isopropylique
(2) Utiliser de l'air comprimé
(3) Utiliser des pincettes
(4) Utiliser un chiffon souple

DEUTSCH

Reinigung

Durch regelmäßiges Reinigen des Vorrichtung kann die Druckqualität aufrechterhalten und die Nutzungsdauer des Vorrichtung verlängert werden. Den empfohlenen Reinigungsplan finden Sie in der folgenden Tabelle.

- JEDEM WECHSEL DER PAPIERROLLE
  Druckkopf (1)
  Auflagewalze (1)
- JEDEM FÜNF WECHSEL DER PAPIERROLLE
  Papierpfad (2)(3)
  Sensoren (2)
  Papier-Fach (2)(3)
  Schneidevorrichtung (2)
- ALLE SECHS MONATE BZW NACH BEDARF
  Körper (2)(4)

HINWEISE:
Stecker aus der Steckdose entfernen.
Reduzieren sie die Intervalle zwischen den Reinigungen, wenn sie in staubiger Umgebung drucken.

(1) Verwenden Sie Isopropyl alkohol
(2) Verwenden druckluft
(3) Verwenden Pinzette
(4) Verwenden weichen Tuch

ESPAÑOL

Limpieza

Una limpieza regular del dispositivo mantiene la calidad de impresión y prolonga la duración con el paso del tiempo. La siguiente tabla muestra la planificación recomendada para realizar la limpieza.

- CADA CAMBIO DE ROLLO
  Cabezal de impresión (1)
  Rodillos (1)
- CADA 5 CAMBIOS DE ROLLO
  Recorrido del papel (2)(3)
  Sensores (2)
  Compartimento del papel (2)(3)
  Cortadora (2)
- CADA 6 MESES O CUANDO ES NECESARIO
  Carrocería (2)(4)

NOTAS:
Desconectar el cable de alimentación de la toma eléctrica. Si se utiliza el dispositivo en ambientes muy polvorientos, es conveniente reducir los intervalos de limpieza.

(1) Utilizar alcohol isopropílico
(2) Utilizar aire comprimido
(3) Utilizar pinzas
(4) Utilizar un paño suave

ITALIANO

Specifiche tecniche

STAMPANTE

Risoluzione
203 dpi (8 dot/mm)

Metodo di stampa
Termico, testina fissa

Velocità di stampa (1) (2)

High quality	100 mm/s
Normal	140 mm/s

CARTA

Larghezza carta
80 mm ± 0.5 mm

Grammatura carta
da 55 g/m² a 60 g/m²

Diametro esterno rotolo
max Ø80 mm

CARATTERISTICHE ELETTRICHE

Alimentazione
24 Vdc ± 10%

Consumo medio (2)
1 A

Consumo tipico (3)
1 A

ENGLISH

Technical specification

PRINTER

Resolution
203 dpi (8 dot/mm)

Printing method
Thermal, fixed head

Printing speed (1) (2)

High quality	100 mm/s
Normal	140 mm/s

PAPER

Paper width
80 mm ± 0.5 mm

Paper weight
from 55 g/m² to 60 g/m²

External roll diameter
max Ø80 mm

ELECTRICAL CHARACTERISTICS

Supply
24 Vdc ± 10%

Medium consumption (2)
1 A

Typical consumption (3)
1 A

FRANÇAIS

Données techniques

IMPRIMANTE

Résolution
203 dpi (8 dot/mm)

Méthode d'impression
Thermique, tête fixe

Vitesse d'impression (1) (2)

High quality	100 mm/s
Normal	140 mm/s

PAPIER

Largeur du papier
80 mm ± 0.5 mm

Grammage du papier
de 55 g/m² à 60 g/m²

Diamètre externe du rouleau
max Ø80 mm

CARACTÉRISTIQUES ÉLECTRIQUES

Alimentation
24 Vdc ± 10%

Consommation moyenne (2)
1 A

Consommation typique (3)
1 A

DEUTSCH

Hardware Spezifikationen

DRUCKER

Auflösung
203 dpi (8 dot/mm)

Druckmethode
Thermal, fixed head

Druckgeschwindigkeit (1) (2)

High quality	100 mm/s
Normal	140 mm/s

PAPIER

Papierbreite
80 mm ± 0.5 mm

Papiergewicht
von 55 g/m² bis 60 g/m²

Ext. Walzdurchmesser
max Ø80 mm

ELEKTRISCHE EIGENSCHAFTEN

Stromversorgung
24 Vdc ± 10%

Mittelverbrauch (2)
1 A

Typischeverbrauch (3)
1 A

ESPAÑOL

Especificaciones técnicas

IMPRESORA

Resolución
203 dpi (8 dot/mm)

Método de impresión
Térmico, cabezal fijo

Velocidad de impresión

High quality	100 mm/s
Normal	140 mm/s

PAPEL

Ancho del papel
80 mm ± 0.5 mm

Gramaje del papel
de 55 g/m² a 60 g/m²

Diámetro externo del rollo
max Ø80 mm

CARACTERÍSTICAS ELÉCTRICAS

Alimentación
24 Vdc ± 10%

Consumo medio (2)
1 A

Consumo típico (3)
1 A

ALIMENTATORE
cod. 961GE020000041 (4)

Tensione alimentazione
da 100 Vac a 240 Vac

Frequenza
da 47 Hz to 63 Hz

Output
24 V, 2.5 A

Potenza
60 W

POWER SUPPLY
cod. 961GE020000041 (4)

Power supply voltage
from 100 Vac to 240 Vac

Frequence
from 47 Hz to 63 Hz

Output
24 V, 2.5 A

Power
60 W

ALIMENTATEUR
code 961GE020000041 (4)

Tension d'alimentation
de 100 Vac à 240 Vac

Fréquence
de 47 Hz à 63 Hz

Output
24 V, 2.5 A

Puissance
60 W

STROMVERSORGUNG
cod. 961GE020000041 (4)

Stromver. Spannung
von 100 Vac bis 240 Vac

Frequenz
von 47 Hz bis 63 Hz

Output
24 V, 2.5 A

Leistung
60 W

ALIMENTADOR
cod. 961GE020000041 (4)

Tensión de alimentación
de 100 Vac a 240 Vac

Frecuencia
de 47 Hz a 63 Hz

Output
24 V, 2.5 A

Potencia
60 W

CONDIZIONI AMBIENTALI

Temperatura di funzionamento
da 0 °C a 50 °C

Umidità relativa
da 10% Rh a 80% Rh
(senza condensa)

ENVIRONMENTAL CONDITIONS

Operating temperature
from 0 °C to 50 °C

Relative humidity
from 10% Rh to 80% Rh
(w/o condensation)

CONDITIONS ENVIRONNEMENTALES

Température de fonctionnement
de 0 °C à 50 °C

Humidité relative
de 10% Rh à 80% Rh
(w/o condensation)

UMWELTGEGEBENHEITEN

Betriebstemperatur
von 0 °C bis 50 °C

Relative Feuchte
von 10% Rh bis 80% Rh
(w/o condensation)

CONDICIONES AMBIENTALES

Temperatura de funcionamiento
de 0 °C a 50 °C

Humedad relativa
de 10% Rh a 80% Rh
(w/o condensación)

NOTE:
(1) Rispettando la regolare pianificazione della pulizia delle parti del dispositivo.
(2) Riferito alle misurazioni UL.
(3) Riferito ad uno scontrino tipico CUSTOM (L = 10 cm, Densità = 12.5% dots accesi).
(4) Per scontrini con ampie zone nere è consigliato l'alimentatore opzionale cod. 963GE020000046 che offre una corrente di picco maggiore per intervalli di tempo più ampi.

NOTES:
(1) Respecting the regular schedule of cleaning for the device components.
(2) Reffered to UL measurements.
(3) Referred to a standard CUSTOM receipt (L = 10 cm, Density = 12.5% dots on).
(4) For receipts with wide black zones is recommended the optional power supply cod. 963GE020000046 that provides a peak current higher for larger time intervals.

REMARQUES:
(1) En respectant la planification régulière de l'entretien des parties du dispositif.
(2) Se réfère à mesures UL.
(3) Se réfère à un ticket de caisse normal CUSTOM (L = 10 cm, Densité = 12.5% dots allumés).
(4) Pour les recettes avec de larges zones noires, il est recommandé d'utiliser l'alimentation en option cod. 963GE020000046 qui fournit un courant de crête plus élevée pour des intervalles de temps plus grands.

HINWEISE:
(1) Bei Einhaltung der Reinigungsintervalle.
(2) Bezogen auf UL-Messungen.
(3) Bezogen auf standard CUSTOM Beleg (L = 10 cm, Density = 12.5% dots on).
(4) Für Belege mit großflächigen schwarzen Bereichen wird das zusätzliche Netzgerät Cod. 963GE020000046 mit höherem Spitzenstrom für größere Zeitspannen empfohlen.

NOTAS:
(1) Respetando una regular planificación de la limpieza de las partes del dispositivo.
(2) Referido a mediciones UL.
(3) Referido a un comprobante típico CUSTOM (L = 10 cm, Densidad = 12.5% dots encendidos).
(4) Para los recibos con zonas negras anchas se recomienda la fuente de alimentación opcional cod. 963GE020000046 que proporciona una corriente de pico más alta para intervalos de tiempo más grandes.

ITALIANO

Assistenza tecnica

- Localizzare l'etichetta prodotto situata sul fondo della stampante. Sull'etichetta sono riportati il codice prodotto PC, il numero di serie SN e la revisione hardware HW.
- Il numero di revisione firmware SCODE è reperibile sul report di setup o collegando il dispositivo al PC e avviando il tool "PrinterSet" (vedi paragrafi precedenti).
- Accedere al sito www.custom4u.it ed utilizzare gli strumenti di supporto presenti in homepage.

ENGLISH

Technical service

- Find the product label located on the bottom of the device. The label shows the product code PC, serial number SN and hardware release HW.
- The firmware release number SCODE can be found on the setup report or connecting the device to a PC and starting the "PrinterSet" tool (see previous paragraphs).
- Access the website www.custom4u.it and use the support tools on the homepage.

FRANÇAIS

Soutien technique

- Localisez l'étiquette du produit située sur le bas du dispositif. L'étiquette montre le code du produit PC, le numéro de série SN et la révision Hardware HW.
- Le numéro de version du firmware SCODE peut être trouvé sur le rapport de setup ou en connectant l'appareil à un PC et en démarrant l'outil "PrinterSet" (voir paragraphes précédents).
- Accédez au site www.custom4u.it et utilisez les outils de support sur la page d'accueil.

DEUTSCH

Technische Unterstützung

- Suchen Sie das Produkt-Label unter dem Gerät. Das Etikett zeigt die Modellnummer PC, Seriennummer SN und Hardware-Revision HW.
- Die Firmware-Release-Nummer SCODE finden Sie im Setup-Bericht oder beim Anschließen des Geräts an einen PC und Starten des Tools "PrinterSet" (Siehe vorstehenden Absätzen).
- Rufen Sie die Website www.custom4u.it auf und nutzen Sie die Support-Tools auf der Homepage.

ESPAÑOL

Soporte técnico

- Localizar la etiqueta producto puesta en el fundo de la dispositivo. En la etiqueta están marcados el código producto PC, el numero serial SN y la revisión hardware HW.
- El número de versión de firmware SCODE se puede encontrar en el report de setup o conectando el dispositivo a una PC e iniciando la herramienta "PrinterSet" (consulte los apartados anteriores).
- Acceda al sitio web www.custom4u.it y use las herramientas de soporte en la página de inicio.

CUSTOM 4U

ITALIANO

CUSTOM S.p.A.
Via Berettine 2/B
43010 Fontevivo (PARMA) - Italy
Tel. : +39 0521-680111
Fax : +39 0521-610701
http: www.custom.biz

Assistenza Tecnica Clienti:
www.custom4u.it

© 2018 CUSTOM S.p.A. – Italy. Tutti i diritti riservati. È vietata la riproduzione totale o parziale del presente manuale in qualsiasi forma, sia essa cartacea o informatica. La CUSTOM S.p.A. e le risorse impiegate nella realizzazione del manuale, non si assumono nessuna responsabilità derivante dall'utilizzo dello stesso, garantendo che le informazioni contenute nel manuale sono state accuratamente verificate. Ogni suggerimento riguardo ad eventuali errori riscontrati o a possibili miglioramenti sarà particolarmente apprezzato. I prodotti sono soggetti ad un continuo controllo e miglioramento, pertanto la CUSTOM S.p.A. si riserva di modificare le informazioni contenute nel manuale senza preavviso.

I contenuti multimediali pre/installati sono coperti da Copyright CUSTOM S.p.A. Altre società e altri nomi di prodotti qui menzionati sono marchi delle rispettive società.
La citazione di prodotti di terze parti è a solo scopo informativo e non costituisce alcun impegno o raccomandazione. CUSTOM S.p.A.declina ogni responsabilità riguardo l'uso e le prestazioni di questi prodotti.

LE IMMAGINI UTILIZZATE NEL PRESENTE MANUALE RIVESTONO PURO SCOPO ESEMPLIFICATIVO E POTREBBERO NON RIPRODURRE FEDELMENTE IL MODELLO DESCRITTO.

SE NON DIVERSAMENTE SPECIFICATO, LE INFORMAZIONI FORNITE NEL PRESENTE MANUALE SONO VALIDE PER TUTTI I MODELLI IN PRODUZIONE AL MOMENTO DELL'EMISSIONE DI QUESTO DOCUMENTO.

AVVERTENZE GENERALI
La CUSTOM S.p.A. declina ogni responsabilità per sinistri od ogni qualsivoglia inconveniente, a persone o cose, derivanti da manomissioni, modifiche strutturali o funzionali, installazione non idonea o non correttamente eseguita, ambientazione non idonea alle protezioni o climatizzazioni richieste, carenze di manutenzione o di verifiche periodiche o di riparazioni in ogni caso non correttamente eseguite.

ENGLISH

CUSTOM S.p.A.
Via Berettine 2/B
43010 Fontevivo (PARMA) - Italy
Tel. : +39 0521-680111
Fax : +39 0521-610701
http: www.custom.biz

Customer Service Department:
www.custom4u.it

© 2018 CUSTOM S.p.A. – Italy. All rights reserved. Total or partial reproduction of this manual in whatever form, whether by printed or electronic means, is forbidden. While guaranteeing that the information contained in it has been carefully checked, CUSTOM S.p.A. and other entities utilized in the realization of this manual bear no responsibility for how the manual is used.
Information regarding any errors found in it or suggestions on how it could be improved are appreciated. Since products are subject to continuous check and improvement, CUSTOM S.p.A. reserves the right to make changes in information contained in this manual without prior notification.

The pre-installed multimedia contents are protected from Copyright CUSTOM S.p.A. Other company and product names mentioned herein may be trademarks of their respective companies. Mention of third-party products is for informational purposes only and constitutes neither an endorsement nor a recommendation. CUSTOM S.p.A. assumes no responsibility with regard to the performance or use of these products.

THE IMAGES USED IN THIS MANUAL ARE USED AS AN ILLUSTRATIVE EXAMPLES. THEY COULDN'T REPRODUCE THE DESCRIBED MODEL FAITHFULLY.

UNLESS OTHERWISE SPECIFIED, THE INFORMATION GIVEN IN THIS MANUAL ARE REFERRED TO ALL MODELS IN PRODUCTION AT THE ISSUE DATE OF THIS DOCUMENT.

GENERAL INSTRUCTIONS
CUSTOM S.p.A. declines all responsibility for accidents or damage to persons or property occurring as a result of tampering, structural or functional modifications, unsuitable or incorrect installations, environments not in keeping with the equipment's protection degree or with the required temperature and humidity conditions, failure to carry out maintenance and periodical inspections and poor repair work.

FRANÇAIS

CUSTOM S.p.A.
Via Berettine 2/B
43010 Fontevivo (PARMA) - Italy
Tel. : +39 0521-680111
Fax : +39 0521-610701
http: www.custom.biz

Service à la clientèle:
www.custom4u.it

© 2018 CUSTOM S.p.A. – Italy. Tous le droits réservés. C'est interdit la reproduction de tout ou partie de ce manuel sous quelque forme que ce soit papier ou informatique. CUSTOM S.p.A. et les ressources utilisées dans la production du manuel, n'assument aucune responsabilité découlant de l'utilisation de la même, en assurant que les informations contenues dans ce manuel ont été soigneusement vérifiées. Toutes suggestions concernant d'éventuelles erreurs trouvées ou des améliorations possibles seront particulièrement appréciées. Les produits sont soumis à une surveillance continue et à une amélioration, c'est pour ça que CUSTOM S.p.A. se réserve le droit de modifier les informations contenues dans ce manuel sans préavis.

Le contenu multimédia pré / installés sont sous copyright de CUSTOM S.p.A. Toutes les autres sociétés et les autres noms de produits mentionnéssont des marques des respectives societies. La mention de produits tiers est seulement à titre informatif et ne constitue ni une approbation ni une recommandation. CUSTOM S.p.A. n'est pas responsable de l'utilisation et de la performance de ces produits.

LES IMAGES UTILISÉES DANS CE MANUEL SONT SEULEMENT POUR RENDRE L'IDÉE DU PRODUIT ET ELLES POURRAIENT NE PAS REPRODUIRE FIDÈLEMENT LE MODÈL DÉCRIT.

SAUF INDICATIONE CONTRAIRE LES INDICATIONS CONTENUES DANS CE MANUEL SONT VALABLES POUR TOUS LES MODÈLES EN PRODUCTION AU MOMENT DE LA DIFFUSION DU PRESENT DOCUMENT.

MISES EN GARDE D'ORDRE GÉNÉRAL
CUSTOM S.p.A. décline toute responsabilité en cas de sinistre ou de quelque incident que ce soit pouvant survenir sur des personnes ou des choses à la suite de fausses manoeuvres, de modifications structurelles ou fonctionnelles, d'une installation non idoine ou exécutée de manière incorrecte, du non-respect des protections et des climatisations indiquées, de l'absence d'entretien ou de vérifications périodiques ainsi que de réparations effectuées de manière incorrecte.

DEUTSCH

CUSTOM S.p.A.
Via Berettine 2/B
43010 Fontevivo (PARMA) - Italy
Tel. : +39 0521-680111
Fax : +39 0521-610701
http: www.custom.biz

Kundenservice:
www.custom4u.it

© 2018 CUSTOM S.p.A. – Italy. Alle Rechte vorbehalten. Die vollständige oder teilweise Vervielfältigung jeder Art dieser Bedienungsanleitung, ob in gedruckter oder elektronischer Form, ist untersagt. Neben der Garantie, dass die in diesem Handbuch enthaltenen Informationen sorgfältig überprüft wurden, übernehmen CUSTOM S.p.A. sowie alle weiteren, an der Erstellung dieser Bedienungsanleitung beteiligten Firmen, für den Gebrauch des Handbuchs keinerlei Haftung. Anmerkungen zu etwaigen Fehlern oder Verbesserungsvorschläge nehmen wir gerne entgegen. Da unsere Produkte laufend geprüft und verbessert werden, behält sich CUSTOM S.p.A. das Recht vor, Veränderungen an den Informationen dieses Handbuchs ohne Vorankündigung vornehmen zu dürfen.

Die werksseitig installierten Multimedia-Inhalten stehen und CUSTOM S.p.A. Copyright. Bei weiteren, hier erwähnten Firmen- und Produktnamen handelt es sich möglicherweise um Markenzeichen ihrer jeweiligen Anbieter.
Die Erwähnung von Produkten Dritter dient ausschließlich Informationszwecken, es handelt sich hierbei keinesfalls um Indorsement oder Produktempfehlungen. CUSTOM S.p.A. übernimmt für die Leistung oder den Gebrauch dieser Produkte keinerlei Haftung.

DIE IN DIESEM HANDBUCH VERWENDETEN ABBILDUNGEN DIENEN DER VERANSCHAULICHUNG. ES HANDELT SICH NICHT UM ORIGINALGETREUE DARSTELLUNGEN.

FALLS KEINE ANDERWEITIGEN ANGABEN VORLIEGEN BEZIEHEN SICH ALLE ANGABEN IN DIESEM HANDBUCH AUF MODELLE, DIE SICH ZUM ZEITPUNKT DER HERAUSGABE IN PRODUKTION BEFINDEN.

ALLGEMEINE HINWEISE
Die Firma CUSTOM S.p.A. haftet nicht für Unfälle und Störungen sowie für Personen- und Sachschäden, die auf eine falsche oder ungeeignete Installation, auf an dem Drucker vorgenommene strukturelle oder funktionelle Abänderungen sowie auf die Aufstellung in Räumen, die nicht den erforderlichen Schutz und Temperaturen gewährleisten, zurückzuführen sind. Ferner ist jegliche Haftung des Herstellers ausgeschlossen, wenn der Drucker nicht regelmäßig gewartet und Revisionen unterzogen wird, sowie wenn eventuell erforderliche Reparaturen falsch ausgeführt werden.

ESPAÑOL

CUSTOM S.p.A.
Via Berettine 2/B
43010 Fontevivo (PARMA) - Italy
Tel. : +39 0521-680111
Fax : +39 0521-610701
http: www.custom.biz

Atención al Cliente:
www.custom4u.it

© 2018 CUSTOM S.p.A. – Italy. Todos los derechos reservados. Está prohibida la reproducción total o parcial de este manual en cualquier forma, ya sea papel o en computadora. La CUSTOM S.p.A. y los recursos utilizados en la producción del manual, no asumen ninguna responsabilidad resultante del uso del mismo, asegurando que la información contenida en el manual ha sido verificada con precisión. Cualquier sugerencia acerca de errores encontrados o posibles mejoras seran apreciados. Los productos están sujetos a seguimiento y mejora continua, por lo tanto, CUSTOM S.p.A. se reserva el derecho de modificar la información contenida en este manual sin previo aviso.

Los dispositivos multimedia instalados estan protegidos de Copyright CUSTOM S.p.A. Otras compañías y nombres de productos mencionados aquí son marcas comerciales de sus respectivas compañías.
La mención de productos de terceros es sólo con fines informativos y no constituye ningún compromiso ni recomendación. CUSTOM S.p.A. se exime de toda responsabilidad respecto al uso y rendimiento de estos productos.

LAS IMÁGENES UTILIZADAS EN ESTE MANUAL TIENEN SOLO FINALIDAD DE EJEMPLO Y PODRIÁN NO REPRODUCIR FIELMENTE EL MODELO DESCRIPTO.

SALVO INDICACIÓN EN CONTRARIO, LAS INFORMACIONES PROPORCIONADAS EN ESTE MANUAL SON VÁLIDAS PARA TODOS LOS MODELOS EN PRODUCCIÓN AL MOMENTO DE LA EMISIÓN DE ESTE DOCUMENTO.

ADVERTENCIAS GENERALES
La sociedad CUSTOM S.p.A. declina cualquier responsabilidad por daños o accidentes, que puedan ocurrir a personas o cosas, debidos a alteraciones, modificaciones estructurales o funcionales, instalaciones no idóneas o no efectuadas en la forma correcta, ambientes no aptos para las protecciones o climatizaciones solicitadas, falta de mantenimiento o de controles periódicos o de reparaciones no efectuadas correctamente.

ITALIANO

INFORMAZIONI GENERALI SULLA SICUREZZA

Si richiama l'attenzione sulle seguenti azioni che possono compromettere la conformità e le caratteristiche del prodotto:

- Leggete e conservate le istruzioni seguenti;
- Seguite tutti gli avvisi e le istruzioni indicate sul dispositivo.
- Non collocate il dispositivo su una superficie instabile perché potrebbe cadere e danneggiarsi seriamente.
- Non collocate il dispositivo su superfici morbide o in ambienti che non garantiscono la necessaria ventilazione.
- Non fissare in maniera indissolubile un prodotto o i suoi accessori come gli alimentatori se non specificatamente previsto da questo manuale.
- Collocate il dispositivo in modo da evitare che i cavi ad esso collegati possano essere danneggiati.
- [Solo apparecchiature OEM] L'apparecchiatura deve essere installata all'interno di un chiosco o sistema che fornisca protezione meccanica, elettrica, antifuoco.
- L'impianto di rete deve essere conforme alle norme in vigore nel Paese in cui si intende installare l'apparecchiatura.
- Assicurarsi che nel luogo in cui si vuole installare il dispositivo, vi sia una presa di corrente facilmente accessibile e di capacità non inferiore ai 10A.
- Accertarsi che il cavo di rete in dotazione all'apparecchiatura, o che si intende utilizzare, sia compatibile con la presa disponibile nell'impianto.
- Assicuratevi che l'impianto elettrico che alimenta il dispositivo sia provvisto del conduttore di terra e che sia protetto da interruttore differenziale.
- Prima di ogni operazione di manutenzione scollegare il cavo alimentazione.
- Utilizzate il tipo di alimentazione elettrica indicato sull'etichetta del dispositivo.
- L'alimentazione alla stampante deve essere fornita da un alimentatore di tipo SELV (definizione IEC60950-1 seconda edizione).
- [Solo apparecchiature DESK] L'alimentazione all'apparecchiatura deve essere fornita da un alimentatore di tipo approvato da CUSTOM S.p.A.
- Rispettare l'intervallo operativo dell'apparecchiatura e dei componenti accessori.
- Non ostruite le aperture per la ventilazione.
- Non introducete oggetti all'interno del dispositivo in quanto essi possono cortocircuitare o danneggiare parti che potrebbero comprometterne il funzionamento.
- Non intervenite personalmente sul dispositivo, eccetto che per le operazioni di ordinaria manutenzione, espressamente riportate nel manuale utente.
- L'apparecchiatura deve essere accessibile nelle sue componenti solamente a personale autorizzato ed addestrato.
- Eseguire periodicamente la manutenzione ordinaria del dispositivo al fine di evitare che accumuli di sporcizia possano compromettere il corretto e sicuro funzionamento dell'unità.
- Non toccare la linea di riscaldamento della testina a mani nude o con oggetti metallici. Non eseguire operazioni all'interno della stampante subito dopo la stampa, perché la testina ed il motore possono raggiungere temperature molto elevate.
- Utilizzare materiali di consumo consigliati o approvati da CUSTOM S.p.A.

ENGLISH

GENERAL SAFETY INFORMATION

Your attention is drawn to the following actions that could compromise the characteristics of the product:

- Read and retain the instructions which follow.
- Follow all indications and instructions given on the device.
- Make sure that the surface on which the device rests is stable. If it is not, the device could fall, seriously damaging it.
- Make sure that the device rests on a hard (non-padded) surface and that there is sufficient ventilation.
- Do not fix indissolubly the device or its accessories such as power supplies unless specifically provided in this manual.
- When positioning the device, make sure cables do not get damaged.
- [Only OEM equipment] The equipment must be installed in a kiosk or system that provides mechanical, electrical and fire protection.
- The mains power supply must comply with the rules in force in the Country where you intend to install the equipment.
- Make sure that there is an easily-accessible outlet with a capacity of no less than 10A closely to where the device is to be installed.
- Make sure the power cable provided with the appliance, or that you intend to use is suitable with the wall socket available in the system.
- Make sure the electrical system that supplies power to the device is equipped with a ground wire and is protected by a differential switch.
- Before any type of work is done on the machine, disconnect the power supply.
- Use the type of electrical power supply indicated on the device label.
- These devices are intended to be powered by a separately certified power module having an SELV, non-energy hazardous output. (IEC60950-1 second edition).
- [Only POS equipment] The energy to the equipment must be provided by power supply approved by CUSTOM S.p.A.
- Take care the operating temperature range of equipment and its ancillary components.
- Do not block the ventilation openings.
- Do not insert objects inside the device as this could cause short-circuiting or damage components that could jeopardize printer functioning.
- Do not carry out repairs on the device yourself, except for the normal maintenance operations given in the user manual.
- The equipment must be accessible on these components only to trained, authorized personnel.
- Periodically perform scheduled maintenance on the device to avoid dirt build-up that could compromise the correct, safe operation of the unit.
- Do not touch the head heating line with bare hands or metal objects. Do not perform any operation inside the printer immediately after printing because the head and motor tend to become very hot.
- Use consumables approved by CUSTOM S.p.A.

FRANÇAIS

INFORMATIONS GÉNÉRALES CONCERNANT LA SÉCURITÉ

Nous attirons l'attention sur certaines opérations qui pourraient compromettre la conformité attestée ci-dessus et le caractéristiques du produit même:

- Lire et conserver les instructions suivantes.
- Suivre tous les avertissements et les instructions indiqués sur le dispositif.
- Ne pas positionner le dispositif sur une surface instable. Il pourrait tomber et s'endommager sérieusement.
- Ne pas positionner le dispositif sur des surfaces molles ou dans des atmosphères où la ventilation nécessaire n'est pas assurée.
- Ne pas fixer de manière permanente un produit ou ses accessoires, comme les chargeurs, sauf si cela n'est pas expressément prévu par ce manuel.
- Mettre en place le dispositif de manière à éviter que les câbles qui y sont raccordés puissent être endommagés.
- [Seulement appareils OEM] L'appareil doit être installé dans un kiosque ou à un endroit assurant une protection mécanique, électrique et anti-incendie.
- Le réseau doit être conforme aux normes en vigueur dans le Pays où l'appareil doit être installé
- Vérifier que le lieu d'installation de le dispositif est équipé d'une prise de courant facilement accessible et d'une capacité non inférieure à 10A.
- Contrôler que le câble de réseau fourni avec l'appareil ou que l'on a l'intention d'utiliser, est compatible avec la prise du système.
- Vérifier que le circuit électrique qui alimente le dispositif est muni d'un câble de terre et qu'il est protégé par un interrupteur différentiel.
- Avant chaque opération, déconnecter le câble d'alimentation du réseau.
- Utiliser le type d'alimentation électrique indiqué sur l'étiquette de le dispositif.
- L'imprimante doit être alimentée par une alimentation de type SELV (IEC60950-1 deuxième édition).
- [Seulement appareils DESK] L'appareil doit être alimenté par une alimentation de type approuvé par CUSTOM S.p.A.
- Respecter l'intervalle de fonctionnement de l'appareil et des composants complémentaires.
- Ne pas obstruer les ouvertures servant à la ventilation.
- Ne pas introduire d'objets à l'intérieur de le dispositif car ils peuvent court-circuiter ou endommager des pièces qui pourraient compromettre le fonctionnement de le dispositif.
- Ne pas intervenir personnellement sur le dispositif, excepté pour les opérations d'entretien ordinaire expressément indiquées dans le manuel utilisateur.
- L'accès à l'appareil et à ses composants doit être consenti uniquement au personnel autorisé et expérimenté.
- Procéder régulièrement à l'entretien ordinaire de le dispositif afin d'éviter qu'un excès de saleté ne compromette le bon fonctionnement et la sécurité de le dispositif.
- Ne touchez pas la ligne de chauffage à mains nues ou des objets métalliques. Ne pas faire un travail intérieur de l'imprimante immédiatement après l'impression, car la tête et le moteur sont des pièces qui peuvent être très chauds.
- Utiliser des consommables conseillés ou approuvés par CUSTOM S.p.A.

DEUTSCH

ALLGEMEINE SICHERHEITS INFORMATIONEN

Wir möchten Sie darauf hinweisen, daß folgende Aktionen die oben bescheinigte Konformität und die Eigenschaften des Produkts beeinträchtigen können:

- Lesen Sie die nachstehenden Anleitungen und bewahren Sie diese gut auf.
- Beachten Sie alle am Gerät angebrachten Hinweise und Anleitungen.
- Das Gerät nicht auf eine wenig stabile Unterlage stellen, denn er könnte herunterfallen und stark beschädigt werden.
- Das Gerät nicht auf weiche Unterlagen stellen und nicht in Räumen aufstellen, in denen die erforderliche Belüftung nicht gewährleistet ist.
- Befestigen Sie ein Gerät oder sein Zubehör wie beispielsweise das Netzgerät nicht auf unlösbare Weise, sofern dies in dieser Bedienungsanleitung nicht ausdrücklich vorgegeben ist.
- Das Gerät derart aufstellen, dass die verschiedenen Kabel desselben nicht beschädigt werden.
- [Nur OEM-Geräte] Das Gerät muss innerhalb eines Kiosks oder eines Systems installiert werden, das mechanischen und elektrischen Schutz sowie Brandschutz bietet.
- Der Netzanschluss muss mit den Bestimmungen des Landes, in dem das Gerät installiert werden soll, übereinstimmen.
- Sicherstellen, dass am Aufstellort das Gerät eine leicht zugängliche Steckdose vorhanden ist, deren Leistung nicht unter 10 Ampere liegen darf.
- Stellen Sie sicher, dass das mitgelieferte Netzkabel bzw. das zu verwendende Netzkabel mit der am Gerät verfügbaren Steckdose kompatibel ist.
- Es ist sicherzustellen, dass die das Gerät speisende Stromleitung über einen Erdleiter verfügt und durch einen Differenzialschalter abgesichert ist.
- Vor jeder Operation, ziehen Sie das Netzkabel aus der Steckdose.
- Das Gerät an eine Stromleitung mit den auf dem typenschild angegebenen Eigenschaften anschließen.
- Der Drucker muss über ein Netzgerät des Typs SELV (nach Definition von IEC60950-1 zweite Ausgabe) versorgt werden.
- [Nur DESK-Geräte] Das Gerät muss über ein Netzgerät versorgt werden, dass von CUSTOM S.p.A. zugelassen wurde.
- Beachten Sie den Betriebsbereich des Geräts und der Zubehöre.
- Die Belüftungsschlitze nicht abdecken.
- Keine Gegenstände in das Gerät einführen, da diese einen Kurzschluss auslösen oder zu Beschädigungen führen können, die den einwandfreien Gerät operation beeinträchtigen.
- Keine eigenmächtigen Eingriffe am Gerät vornehmen, ausgenommen die ausdrücklich im Anwenderhandbuch aufgeführten Wartungseingriffe.
- Der Zugang zu den Bestandteilen des Geräts ist nur autorisiertem und geschultem Personal erlaubt.
- Das Gerät regelmäßig warten und reinigen, damit keine Schmutzablagerungen den einwandfreien und sicheren Betrieb der Einheit beeinträchtigen.
- Berühren Sie nicht die Heizstrecke mit bloßen Händen oder mit metallischen Gegenständen. Tun Sie das nicht jede Arbeit im Inneren des Druckers sofort nach dem Druck, weil der Druckkopf und der Motor Teile sehr heiß werden können.
- Verwenden Sie das empfohlene oder von Custom S.P.A. zugelassene Verbrauchsmaterial.

ESPAÑOL

INFORMACIONES GENERALES ACERCA DE LA SEGURIDAD

Le rogamos que preste mucha atención a las siguientes acciones que pueden comprometer la conformidad arriba certificada, y obviamente las características del producto:

- Lea y conserve las siguientes instrucciones.
- Respete los avisos e instrucciones indicadas en el dispositivo.
- No coloque el dispositivo sobre una superficie inestable; podría caerse y averiarse seriamente.
- No coloque el dispositivo sobre superficies blandas o ambientes que no garanticen la ventilación necesaria.
- No conecte inseparablemente un producto o sus accesorios, tales como fuentes de alimentación menos que se disponga expresamente en este manual.
- Coloque el dispositivo de manera tal que los cables no estén dañados.
- [Solo los equipos OEM] El equipo debe ser instalado en un kiosco o sistema que proporciona protección mecánica, eléctrica, resistente al fuego.
- La fuente de alimentación de red debe cumplir con las normas vigentes en el país donde tiene la intención de instalar el equipo.
- Asegurarse que en el sitio de trabajo en el cual se quiere instalar el dispositivo exista una toma de corriente de fácil acceso y de capacidad no inferior a los 10A.
- Asegúrese de que el cable de alimentación que se suministra con el aparato, o que va a utilizar, es adecuado con la toma de corriente disponible en el sistema.
- Asegurarse que la instalación eléctrica que alimenta el dispositivo posea un conductor de tierra y que esté protegida por un interruptor diferencial.
- Antes de cada operación, desconecte el cable de alimentación de la toma de corriente.
- Utilice el tipo de alimentación eléctrica indicada en la etiqueta del dispositivo.
- Este dispositivo está diseñado para ser accionado por un módulo de potencia certificado SELV (IEC60950-1 segunda edición).
- [Solo los equipos DESK] La energía para el equipo debe ser proporcionada por la fuente de alimentación aprobada por CUSTOM S.p.A.
- Observe el rango de operación de los equipos y maquinaria asociada.
- No obstruya las aberturas de ventilación.
- No introduzca objetos dentro del dispositivo, pueden causar cortocircuitos o dañar partes que podrían comprometer el buen funcionamiento del dispositivo.
- No efectúe personalmente operaciones de reparación en el dispositivo, excepto aquellas de mantenimiento ordinario indicadas expresamente en el manual del usuario.
- El equipamiento deberá disponerse en estos componentes sólo a personal entrenado y autorizado
- Efectuar periódicamente el mantenimiento ordinario del dispositivo con el propósito de evitar acumulaciones de suciedad que puedan comprometer el correcto y seguro funcionamiento.
- No toque la línea de calefacción con las manos u objetos metálicos. No realizar ningún trabajo dentro de la impresora inmediatamente después de la impresión porque la cabezal de impresión y el motor son las piezas que pueden estar muy calientes.
- Use consumibles aprobados por CUSTOM S.p.A.

ITALIANO

IL MARCHIO CE APPLICATO AL PRODOTTO CERTIFICA CHE IL PRODOTTO STESSO SODDISFA I REQUISITI BASE DI SICUREZZA.

Il dispositivo soddisfa i requisiti essenziali di Compatibilità Elettromagnetica e di Sicurezza Elettrica previsti dalle direttive 2014/30/UE e 2014/35/UE in quanto progettata in conformità alle prescrizioni delle seguenti Norme:

- EN 55032 *(Limits and methods of measurements of radio disturbance characteristics of Information Technology Equipment)*
- EN 55024 *(Information Technology Equipment – Immunity characteristics – Limits and methods of measurement)*
- EN 60950-1 *(Safety of information equipment including electrical business equipment)*

Il dispositivo soddisfa i requisiti essenziali della Direttiva 2014/53/UE per le apparecchiature dotate di moduli emettitori intenzionali di onde radio
La Dichiarazione di Conformità e le altre certificazioni disponibili, possono essere scaricate dal sito www.custom4u.it.

INDICAZIONI PER LO SMALTIMENTO DEL PRODOTTO

Il simbolo del bidone barrato sta ad indicare che lo smaltimento del dispositivo NON deve essere eseguito attraverso il normale ciclo di smaltimento dei rifiuti. Per informazioni maggiormente dettagliate sul riciclaggio di questo prodotto, fare riferimento alle indicazioni dell'autorità del vostro Paese per lo smaltimento di questi prodotti.

- Non smaltire queste apparecchiature come rifiuto municipale solido misto ma effettuare una raccolta separata.
- Il reimpiego o il corretto riciclaggio delle AEE è utile a preservare l'ambiente e la salute umana stessa.
- Secondo la Direttiva europea WEEE 2002/96/EC sono disponibili specifici centri di raccolta a cui consegnare i rifiuti di apparecchiature elettriche ed elettroniche, ed è altresì possibile riconsegnare l'apparecchiatura al distributore all'atto dell'acquisto di una nuova equivalente.
- La pubblica amministrazione ed i produttori di AEE sono impegnati ad agevolare i processi di reimpiego e recupero dei RAEE attraverso l'organizzazione delle attività di raccolta e attraverso l'utilizzo di opportuni accorgimenti progettuali.
- La legge punisce con opportune sanzioni chi smaltisce abusivamente i RAEE.

Il formato usato per questo manuale migliora l'uso di risorse naturali riducendo la quantità di carta necessaria per stampare questa copia.

ENGLISH

THE CE MARK AFFIXED TO THE PRODUCT CERTIFY THAT THE PRODUCT SATISFIES THE BASIC SAFETY REQUIREMENTS.

The device is in conformity with the essential Electromagnetic Compatibility and Electric Safety requirements laid down in Directives 2014/30/EU and 2014/35/EU inasmuch as it was designed in conformity with the provisions laid down in the following Standards:

- EN 55032 *(Limits and methods of measurements of radio disturbance characteristics of Information Technology Equipment)*
- EN 55024 *(Information Technology Equipment – Immunity characteristics – Limits and methods of measurement)*
- EN 60950-1 *(Safety of information equipment including electrical business equipment)*

The device is in conformity with the essential requirements laid down in Directives 2014/53/EU about devices equipped with intentional radiators
The Declaration of Conformity and other available certifications can be downloaded from the site www.custom4u.it.

GUIDELINES FOR THE DISPOSAL OF THE PRODUCT

The crossed-out rubbish bin logo means that used electrical and electronic products shall NOT be mixed with unsorted municipal waste. For more detailed information about recycling of this product, refer to the instructions of your country for the disposal of these products.

- Do not dispose of this equipment as miscellaneous solid municipal waste, but arrange to have it collected separately.
- The re-use or correct recycling of the electronic and electrical equipment (EEE) is important in order to protect the environment and the wellbeing of humans.
- In accordance with European Directive WEEE 2002/96/EC, special collection points are available to which to deliver waste electrical and electronic equipment and the equipment can also be handed over to a distributor at the moment of purchasing a new equivalent type.
- The public administration and producers of electrical and electronic equipment are involved in facilitating the processes of the re-use and recovery of waste electrical and electronic equipment through the organisation of collection activities and the use of appropriate planning arrangements.
- Unauthorised disposal of waste electrical and electronic equipment is punishable by law with the appropriate penalties.

The format used for this manual improves use of natural resources reducing the quantity of necessary paper to print this copy.

FRANÇAIS

LE LABEL CE APPLIQUÉ SUR LE PRODUIT CERTIFIE QUE LE PRODUIT MÊME SATISFAIT LES QUALITÉS REQUISES DE SÉCURITÉ.

Le dispositif répond aux critères essentiels de Compatibilité Electromagnétique et de Sécurité électrique prévus par les Directives 2014/30/UE et 2014/35/UE dans la mesure où elle a été conçue en conformité avec les Normes suivantes:

- EN 55032 *(Limits and methods of measurements of radio disturbance characteristics of Information Technology Equipment)*
- EN 55024 *(Information Technology Equipment – Immunity characteristics – Limits and methods of measurement)*
- EN 60950-1 *(Safety of information equipment including electrical business equipment)*

Ce dispositif est conforme aux exigences essentielles de la Directive 2014/53/UE pour les appareils dotés de module émetteurs intentionnels d'ondes radio.
La Déclaration de Conformité et les autres certifications disponibles peuvent être téléchargé depuis le site www.custom4u.it.

DIRECTIVES POUR L'ÉLIMINATION DU PRODUIT

Le symbole de la poubelle barrée indique que l'élimination du dispositif doit être exécuté à travers le cycle normal d'élimination des déchets. Pour plus d'informations sur le recyclage de ce produit, veuillez consulter les instructions de l'autorité de votre pays pour l'élimination de ces produits.

- Ne pas jeter cet appareil comme ordure ménagère solide mixte mais procéder à son tri différencié.
- La valorisation ou le recyclage des équipements électriques et électroniques (EEE) permettent de préserver notre environnement et notre santé.
- Selon la directive européenne WEEE 2002/96/EC des centres de traitement spéciaux sont disponibles pour remettre les déchets d'équipements électriques et électroniques. Il est aussi possible de remettre le vieil appareil au distributeur au moment de l'achat d'un nouvel appareil équivalent.
- L'administration publique et les fabricants d'équipements électriques et électroniques se sont engagés à favoriser les processus de recyclage des déchets électriques et électroniques à travers l'organisation de leur collecte et des mesures opportunes en phase de projet.
- La loi punit par des sanctions opportunes tout contrevenant à la législation sur le traitement des déchets d'équipements électriques et électroniques.

Le format utilisé pour ce manuel améliore l'utilisation des ressources naturelles en réduisant la quantité de papier nécessaire pour imprimer cette copie.

DEUTSCH

DIE SICHERHEIT DIESES PRODUKTS WERDEN DURCH DIE CE KENNZEICHNUNG BESCHEINIGT, DIE AM PRODUKT ANGEBRACHT IST.

Der Gerät erfüllt die grundlegenden Vorschriften bezüglich der von folgenden Richtlinien vorgeschriebenen elektromagnetischen Kompatibilität und Elektrisch Sicherheit 2014/30/EU und 2014/35/EU das Gerät entspricht ferner den Vorschriften der folgenden Normen:

- EN 55032 *(Limits and methods of measurements of radio disturbance characteristics of Information Technology Equipment)*
- EN 55024 *(Information Technology Equipment – Immunity characteristics – Limits and methods of measurement)*
- EN 60950-1 *(Safety of information equipment including electrical business equipment)*

Das Gerät entspricht den grundlegenden Anforderungen der Richtlinie 2014/53/EU über Funkanlagen und Telekommunikationsendeinrichtungen.
Die Konformitätserklärung sowie andere verfügbare Zertifizierungen können Sie bei www.custom4u.it.

RICHTLINIEN FÜR DIE ENTSORGUNG DER WARE

Das Symbol der durchgestrichenen Mülltonne bedeutet, dass elektrische und elektronische Altgeräte NICHT in den gewöhnlichen Hausmüll gegeben werden. Nähere Informationen zum Recycling dieses Produkts finden Sie in den in Ihrem Land geltenden Entsorgungsvorschriften.

- Dieses Gerät darf nicht in den normalen Haushaltsabfall gelangen, sondern es muss als Sonderabfall entsorgt werden.
- Die Wiederverwendung oder das ordnungsgemäße Recycling der elektrische und elektronische Geräte (EEG) ist nützlich für den Schutz der Umwelt und der menschlichen Gesundheit.
- Gemäß der Europäischen Richtlinie WEEE 2002/96/EC stehen spezifische Sammelzentren zur Verfügung, denen die Abfälle elektrischer und elektronischer Geräte zu übergeben sind und es ist ebenfalls möglich, das Gerät dem Händler beim Erwerb eines neuen, gleichwertigen Geräts zurückzugeben.
- Die öffentliche Verwaltung und die Hersteller von elektrischen und elektronischen Ausrüstungen bemühen sich, die Wiederverwendungs- und Recyclingprozesse der Abfälle elektrischer und elektronischer Ausrüstungen durch die Organisation der Sammeltätigkeit und durch entsprechende Planungsmaßnahmen zu vereinfachen.
- Das Gesetz bestraft mit entsprechenden Sanktionen, denjenigen der unerlaubterweise die Abfälle elektrischer und elektronischer Ausrüstungen entsorgt.

Das für dieses Handbuch verwendete Format leistet einen Beitrag zur besseren Nutzung von Rohstoffen und reduziert die zum Druck dieses Ausgabe erforderliche Papiermenge.

ESPAÑOL

LA MARCA CE APLICADA AL PRODUCTO CERTIFICA QUE EL MISMO PRODUCTO TIENE LOS REQUISITOS DE SEGURIDAD.

El dispositivo satisface los requisitos esenciales de Compatibilidad Electromagnética y de Seguridad Eléctrico previstos por las Directivas 2014/30/UE y 2014/35/UE puesto que proyectada en conformidad con las prescripciones de las siguientes Normas:

- EN 55032 *(Limits and methods of measurements of radio disturbance characteristics of Information Technology Equipment)*
- EN 55024 *(Information Technology Equipment – Immunity characteristics – Limits and methods of measurement)*
- EN 60950-1 *(Safety of information equipment including electrical business equipment)*

El dispositivo cumple con los requisitos esenciales de la Directiva 2014/53/UE para equipos equipados con módulos emisores intencionales de las ondas de radio.
La declaración de conformidad y otras certificaciones disponibles se pueden descargar desde el sitio www.custom4u.it.

DIRECTRICES PARA LA ELIMINACIÓN DEL PRODUCTO

El símbolo del contenedor tachado indica que la eliminación del producto, no debe realizarse a través del ciclo normal de eliminación de residuos. Para obtener más información detallada sobre el reciclaje de este producto, consulte las instrucciones de la autoridad de su país para la eliminación de estos productos.

- No elimine estos aparatos como residuo municipal sólido mixto, efectúe la recogida selectiva.
- La reutilización o el reciclado correcto de los AEE es útil para preservar el medio ambiente y la salud humana.
- En conformidad con la directiva europea WEEE 2002/96/EC están a disposición centros de recogida en donde entregar los aparatos eléctricos y electrónicos desusados. Además es posible entregar el equipamiento al distribuidor al adquirir nuevo equipo.
- La administración pública y los productores de AEE se comprometen en facilitar los procedimientos de reutilización y recuperación de los RAEE estableciendo para ello la organización de la actividad de recogida y la aplicación de proyectos especiales.
- La ley condena a quienes desechan abusivamente los RAEE con las sanciones que correspondan.

El formato utilizado para este manual mejora el uso de los recursos naturales mediante la reducción de la cantidad de papel necesario para imprimir la copia.

WI-FI MODELS
This statement refers only to Q3X with CC3000 embedded Wifi module. This device complies with Part 15 of the FCC Rules. Operation is subject to the following two conditions: (1) this device may not cause harmful interference, and (2) this device must accept any interference received, including interference that may cause undesired operation.

Part Number : 78900000000700 Rev.1.80

CUSTOM S.p.A.
World Headquarters
Via Berettine, 2/B - 43010 Fontevivo, Parma ITALY
Tel. +39 0521 680111 - Fax +39 0521 610701
info@custom.biz - www.custom.biz

All rights reserved

www.custom.biz