Door Controller

FR

FR Traduction de la notice originale

DÉCLARATION CE DE CONFORMITÉ

Le Fabricant

Raison sociale : FAAC S.p.A. Soc. Unipersonale

Adresse : Via Calari, 10 - 40069 Zola Predosa BOLOGNA - ITALIE

déclare par la présente sous sa responsabilité exclusive que le produit suivant :

Description : Door Controller

Modèle : EDC 01LR

respecte les législations communautaires applicables suivantes :

2014/30/EU
2011/65/EU

De plus, les normes harmonisées suivantes ont été appliquées :
EN 61000-6-2:2005
EN 61000-6-4:2007 + A1:2011

Bologne, le 20-11-2017 CEO



Sommaire

Données Techniques 29
Description Produit 30
Connexions 31
DHCP 32
Interface web 33
Connexions : 34
Lecteurs : 34
SPInet : 34
Wiegand ou Magnetic-stripe : 34
Ports séries RS232 : 34
RS485 : 35
Sorties : 36
Entrées 36
Configuration 38
Modalité de fonctionnement : 38
Modalité de programmation : 38
Accessoires 41

• DONNÉES TECHNIQUES

	Door Controller
Tension d'alimentation	11-15 Vcc
Absorption maxi	2.5 W
2 relais (NO et NC)	250Vca 10A
3 entrées (État porte, bouton de sortie, 1 aux)	
1 bus bidirectionnel pour 2 lecteurs	
2 ports Wiegand/Magnetic Stripe	
2 ports RS232 pour lecteurs commerciaux	
1 port Ethernet	10/100 Mo
1 port RS485	
Utilisateurs (hors ligne)	50000 maxi
Événements (hors ligne)	8000 maxi
Batterie pour RTC	CR2032
Dimensions carte (LxPxH)	132x119x32 mm
Dimensions boîtier IP55 (LxPxH) (en option)	262x201x89 mm
Température de fonctionnement	-20 °C +55 °C

- **DESCRIPTION PRODUIT**

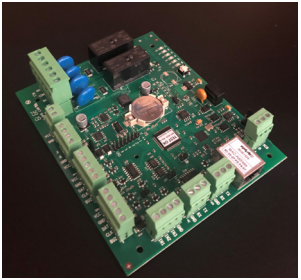

Le Door Controller a été conçu pour la gestion d'un passage, en activant son ouverture et en contrôlant son état.
Il gère les lecteurs FAAC par l'intermédiaire du Bus Spinet, il dispose de 2 portes pour lecteurs Magnetic-Stripe ou Wiegand. Il doit être connecté au Network Controller par l'intermédiaire de la ligne RS485 ou par réseau LAN.

Sur l'unité de contrôle Door Controller, la mémoire Flash (où se trouvent les titres téléchargés) et le module horloge sont tamponnés avec batterie au lithium (mod. CR2032).
La limitation de la capacité des médias gérés en mode dégradé est dictée par le type de connexion :

	Connexion RS485	**Connexion LAN**
Médias téléchargeables	Max 10000	Max 50000
Profils	Max 100	Max 100

- **CONNEXIONS**

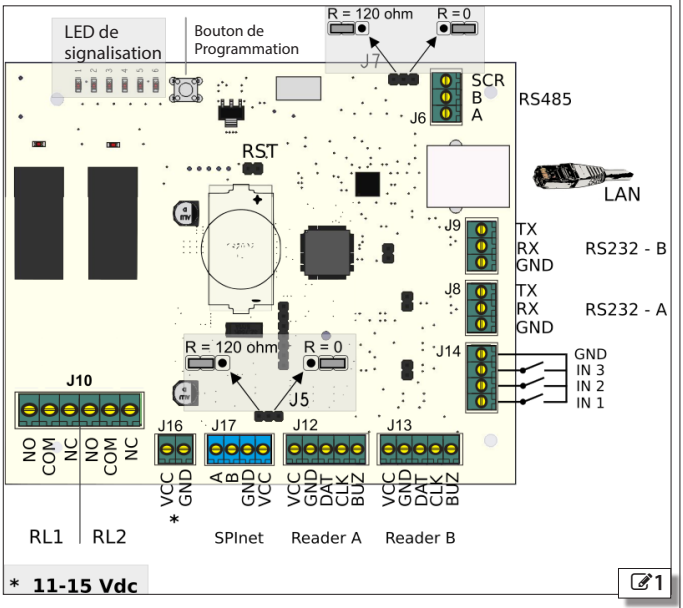

l'Unité de contrôle :
Le courant qui alimente le dispositif peut varier de 11 à 15 V et il doit être continu. La tension d'alimentation est directement indiquée sur le bus SPInet pour l'alimentation des lecteurs de badges FAAC.

⚠ATTENTION !!
Utiliser une unité d'alimentation protégée contre les courts-circuits, 3A maxi ou avec un fusible de 3A maxi.
Ne pas connecter de batteries sans les fusibles ou les protections nécessaires, 3A maxi.

L'unité Door Controller est protégée contre l'inversion de polarité.

- **ATTRIBUTION D'ADRESSE IP POUR LES DOOR CONTROLLER LAN**
- **DHCP ACTIVÉ**

⚠ Le dispositif de contrôleur de porte quitte l'usine configurée avec DHCP actif. Cette fonction est disponible à partir du firmware du **Door Controller version 01.01.01 K** ou supérieure et du logiciel **Keydom 1.1.0** ou supérieur.
Pour les versions inférieures de logiciel ou de micrologiciel, voir la section **DHCP DEACTIVÉ**.
Si le service DHCP n'est pas disponible sur votre réseau, vous devez modifier la configuration du contrôleur de porte (voir chapitre Configuration - Fonction 3).

Pour configurer l'adresse IP, Subnet Mask, Gateway et le numéro d'identification du Door Controller, installez et alimentez tous les Door Controller, accédez au logiciel Keydom dans Configuration - Périphériques - Recherche de périphériques (suivez le manuel du logiciel Keydom)).
Une fois qu'une adresse IP fixe est attribuée, la fonction DHCP est automatiquement désactivée.

- **DHCP DÉSACTIVÉ**

Avec DHCP désactivé (voir chapitre Configuration - Fonction 3 Désactiver/activer DHCP), pour modifier les paramètres, l'interface Web "Door Controller" doit être utilisée en accédant à l'adresse IP configurée par défaut 192.168.1.240.

ⓘ adresse IP par défaut: 192.168.1.240

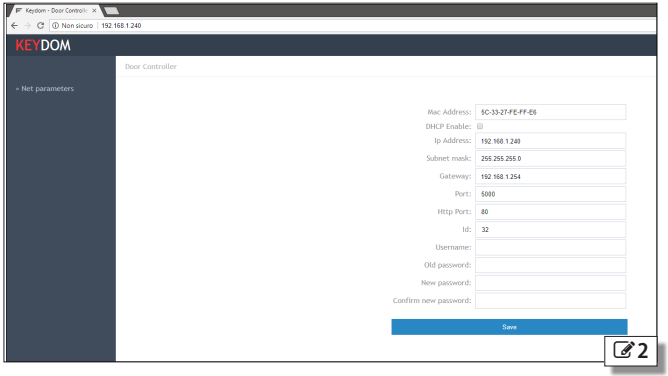

Pour accéder à cette fonction, il faut ouvrir sur un ordinateur un Navigateur comme Chrome ou Firefox.
Naturellement, l'ordinateur doit appartenir à la même catégorie que le réseau LAN du Door Controller.

Sur le parcours de recherche, introduire l'adresse IP par défaut du Door Controller : **http://192.168.1.240**
L'authentification est nécessaire pour des raisons de sécurité.
Par conséquent, une fenêtre s'affiche à l'écran pour l'introduction du Nom Utilisateur et du Mot de Passe associé.
Le Nom Utilisateur et le Mot de Passe sont personnalisables.

Ceux utilisés lorsque le Door Controller quitte l'usine sont les suivants :

Utilisateur par défaut	**admin**
Mot de passe par défaut	**admin**

L'interface Web permet de modifier :

1. Activer ou désactiver DHCP
2. Adresse IP
3. Subnet Mask
4. Gateway
5. Port de communication
6. Http Port
7. Bus Address (Numéro d'identification du Door Controller)
8. Nom Utilisateur et Mot de Passe d'accès à l'interface Web.

• CONNEXIONS :

• LECTEURS :

Les lecteurs peuvent être de type différent :

SPINET :

à connecter à la borne J17,
On peut connecter un maximum de 2 lecteurs au moyen d'un câble bus spécifique S-CÂBLE-BUS (constitué par 2 paires torsadées et blindées).
La longueur maximale de chaque branche SPInet est de 30 m.
Les Lecteurs doivent être adressés A et B (voir le manuel des lecteurs).

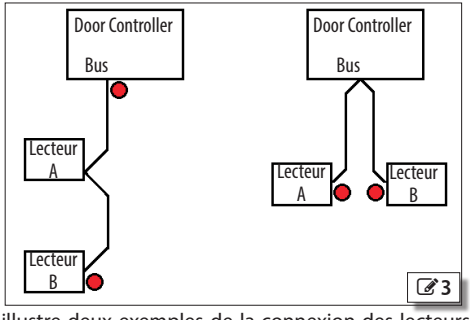

La Figure 3 illustre deux exemples de la connexion des lecteurs sur la ligne SPInet. Les points indiquent la résistance de charge, insérée dans le premier et le dernier dispositif de la ligne.

WIEGAND OU MAGNETIC-STRIPE :

À brancher sur les bornes spécifiques à 5 pôles J12 et J13, respectivement Lecteur A et B.

Type de lecteurs	Pôles J12 - J13
Magnetic Stripe	VCC - GND - DAT - CLK - BUZ
Wiegand	VCC - GND - D0 - D1 - BUZ

ⓘ Utiliser un câble blindé à 5 pôles : 5 x 0.5mm^2. Connecter l'écran uniquement du côté Door Controller. Longueur maximale du câble 30 m.W

PORTS SÉRIES RS232 :

à brancher sur les bornes J8 et J9, comme Scanneurs Plaques ou lecteurs de codes à barres. Longueur maximale du câble 12 m.

- **RS485 :**

à brancher sur la borne J6, pour la connexion au Network Controller.
Branche entre le Network Controller et le dernier Door Controller d'une longueur maxi de 1200 m.
Câble à 2 pôles torsadé et blindé pour les lignes de données RS485.
(CEAM Y09842 code 0925162 - Belden 9841)
Insérer la résistance de charge au début et à la fin de la branche (J7).

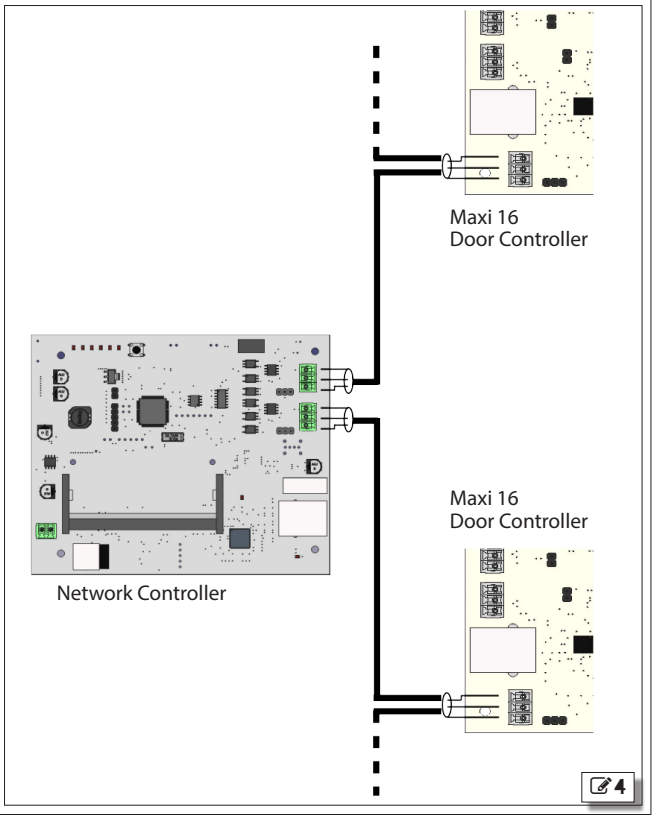

- **SORTIES :**

On dispose de 2 sorties à relais (RL1 - RL2) avec double contact (NO et NC) disponibles sur la borne (J10).
La puissance maximale à connecter au contact est de 10A à 250 Vca.

⚠ ATTENTION !!

Interposer entre les contacts du relais et la charge une protection (comme un fusible) d'une valeur compatible avec la charge et quoi qu'il en soit un maximum de 10A.

- **ENTRÉES**

3 entrées sont disponibles au niveau de la borne (J14) ; on peut les activer en les connectant à GND à travers un "contact libre" (comme un relais).
Suivant la configuration du Dispositif, les entrées seront configurées de façon automatique,
(voir tableau) :

Configuration	IN1	IN2	IN3
Point de Lecture	Configurable	Configurable	Configurable
Passage Piéton	Transit ↑	Transit ↓	Configurable
Passage Piéton bidirectionnelle	Transit lecteur A	Transit lecteur B	Bouton Ouvrir B
Passage de Véhicules	Présence lecteur A	Transit	Configurable
Passage de véhicules bidirectionnelle	Présence lecteur A	Transit	Présence lecteur B
Gérant porte	État de la porte	bouton de sortie	Configurable

Exemple connexion Point de Lecture

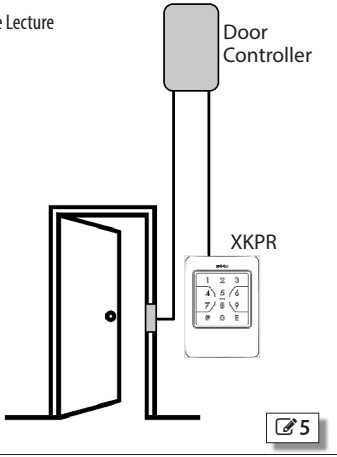

Exemple connexion Passage de Véhicules

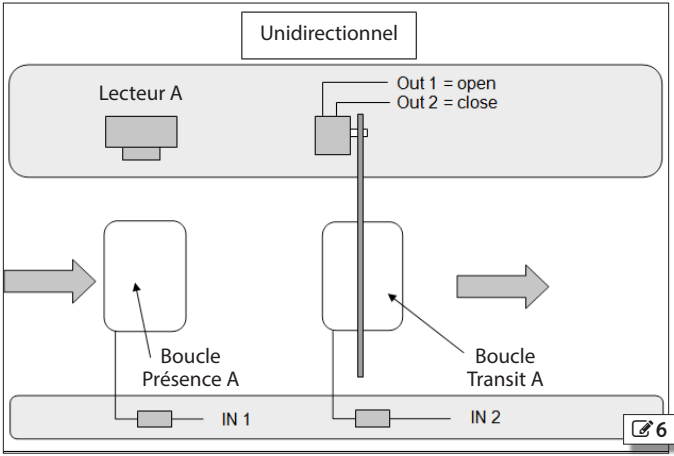

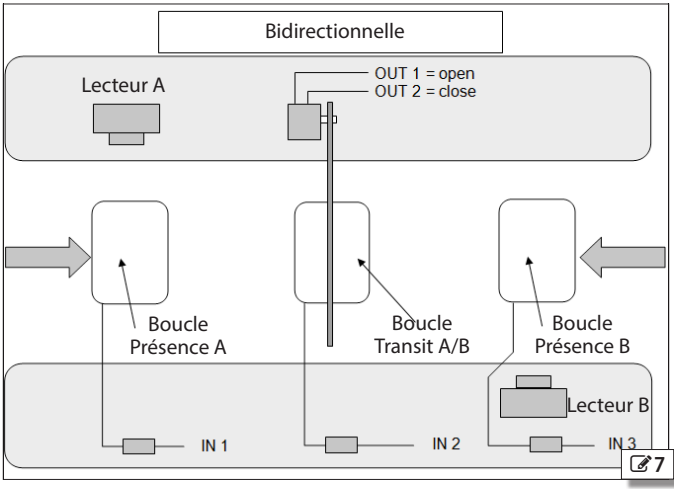

• CONFIGURATION

On exécute les configurations sur les Door Controller à travers le Bouton de Programmation et elles sont affichées par les LEDs de signalisation.

Indication LED et fonctions de programmation :

MODALITÉ DE FONCTIONNEMENT :

LED 1 clignotante - modalité dégradée (pas d'interrogation - HORS-Ligne)
LED 2 clignotante - interrogation RS485 (uniquement en cas de configuration sur le Network Controller)
LED 3 clignotante - interrogation LAN (uniquement en cas de configuration sur le Network Controller)
LED 4 fixe - enregistrement sélections sur EEPROM
LED 5 fixe - écriture archives cartes
LED 6 fixe - historique à communiquer (événements HORS-Ligne)

MODALITÉ DE PROGRAMMATION :

Étapes à suivre pour accéder à la Programmation :

1. Une brève pression sur le bouton permet d'accéder à la programmation.
2. En modalité automatique, positionnement sur la fonction 1: LED 1 fixe.
3. Appuyer sur le bouton n fois pour atteindre la fonction souhaitée.
4. Une pression prolongée permet d'exécuter la fonction sélectionnée.

(Cela est clair lorsque toutes les LEDs clignotent rapidement après une pression suffisamment longue)

Fonctions disponibles :

Fonctions	Description	Par défaut
1	affichage et modification adresse logique (de 1 à 32)	32
2	affichage et modification débit en bauds RS485 (de 1 à 5)	57600
3	activer / désactiver le DHCP	
4	non utilisé	
5	rafraîchissement configurations et archives	
6	rétablissement des valeurs nominales (sélections, archives et paramètres de connexion LAN et RS485)	

Fonction 1 - Affichage et modification adresse logique.
activer la fonction en appuyant sur le Bouton de Programmation.
Allumer la "LED 1"- maintenir le Bouton enfoncé jusqu'à ce que toutes les LEDs clignotent et relâchez-le.
les six LEDs affichent le numéro ID sélectionné en mode binaire.
Chaque pression sur le bouton permet d'avancer d'une unité.
L'adresse par défaut est 32 (LED 6 allumée)

LÉGENDE
Clignotante
Éteint

8	LED					
	1	2	3	4	5	6
ID1	✹	●	●	●	●	●
ID2	●	✹	●	●	●	●
ID3	✹	✹	●	●	●	●
ID4	●	●	✹	●	●	●
ID5	✹	●	✹	●	●	●
ID6	●	✹	✹	●	●	●
ID7	✹	✹	✹	●	●	●
ID8	●	●	●	✹	●	●
ID9	✹	●	●	✹	●	●
ID10	●	✹	●	✹	●	●
ID11	✹	✹	●	✹	●	●
ID12	●	●	✹	✹	●	●
ID13	✹	●	✹	✹	●	●
ID14	●	✹	✹	✹	●	●
ID15	✹	✹	✹	✹	●	●
ID16	●	●	●	●	✹	●

	LED					
	1	2	3	4	5	6
ID17	✹	●	●	●	✹	●
ID18	●	✹	●	●	✹	●
ID19	✹	✹	●	●	✹	●
ID20	●	●	✹	●	✹	●
ID21	✹	●	✹	●	✹	●
ID22	●	✹	✹	●	✹	●
ID23	✹	✹	✹	●	✹	●
ID24	●	●	●	✹	✹	●
ID25	✹	●	●	✹	✹	●
ID26	●	✹	●	✹	✹	●
ID27	✹	✹	●	✹	✹	●
ID28	●	●	✹	✹	✹	●
ID29	✹	●	✹	✹	✹	●
ID30	●	✹	✹	✹	✹	●
ID31	✹	✹	✹	✹	✹	●
ID32	●	●	●	●	●	✹

Pour confirmer le numéro affiché, maintenir le Bouton de Programmation enfoncé jusqu'au clignotement rapide des 6 LEDs.

Fonction 2 - Affichage et modification du débit en bauds du port RS485.
Activer la fonction en appuyant sur le Bouton de Programmation.
Allumer la "LED 2" - maintenir le Bouton enfoncé jusqu'à ce que toutes les LEDs clignotent et relâchez-le.
Les LEDs 1 à 5 affichent la configuration sélectionnée.
Pour la modifier, appuyer sur le Bouton en sélectionnant le débit en bauds souhaité ; pour confirmer, appuyer de nouveau sur le Bouton jusqu'à ce que toutes les LEDs clignotent.

LED	Débit en bauds
1	19200
2	38400
3	57600
4	115200
5	230400

Fonction 3 - Désactiver / activer DHCP.
Activez la fonction en appuyant sur le bouton de programmation.
Allumez la "LED 3" - maintenir le Bouton enfoncé jusqu'à ce que toutes les LEDs clignotent et relâchez-le.
En relâchant le bouton, vous pouvez vérifier l'état actuel de la configuration.
LED 1 clignotant = fonction DHCP désactivée
LED 2 clignotant = fonction DHCP activée
changez l'état actuel en appuyant sur le bouton de programmation, pour confirmer, appuyez à nouveau sur le bouton jusqu'à ce que toutes les LED commencent à clignoter.

Fonction 5 - rafraîchissement sélections et archives.
Lorsqu'on accède à la fonction "rafraîchissement sélections", toutes les configurations par défaut sont indiquées et toutes les archives sont remises à zéro ; les paramètres de communication ne subissent aucune variation.
Activer la fonction en appuyant sur le Bouton de Programmation.
Allumer la "LED 5" ; maintenir le Bouton enfoncé jusqu'à ce que toutes les LEDs clignotent ; le relâcher et pour confirmer la suppression, appuyer de nouveau sur le Bouton jusqu'à ce que toutes les LEDs commencent à clignoter.

Fonction 6 - restaurer la valeur par défaut
rafraîchissement sélections, archives et paramètres de connexion (LAN et RS485)
Lorsqu'on accède à la fonction, toutes les configurations par défaut sont indiquées et toutes les archives sont supprimées.
Activer la fonction en appuyant sur le Bouton de Programmation.
Allumer la "LED 6" - maintenir le Bouton enfoncé jusqu'à ce que toutes les LEDs clignotent ; le relâcher et pour confirmer la suppression, appuyer de nouveau sur le Bouton jusqu'à ce que toutes les LEDs commencent à clignoter.

Sortie de la programmation sans enregistrer :

- attendre le timeout de 12 secondes.

- **ACCESSOIRES**

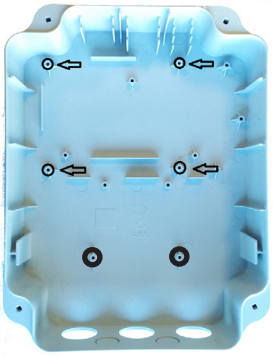

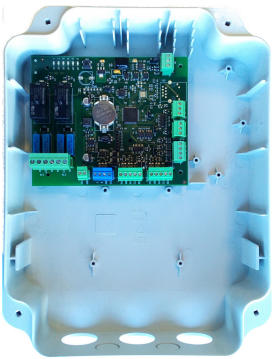

Boîtier **720119**

Le boîtier est disposé pour l'introduction du Dispositif Door Controller, en utilisant les points de fixation indiqués par les flèches.

Unité d'alimentation **202322**

pour les cartes ENC32 et EDC01.
Avec l'unité d'alimentation, on fournit un rail Din à introduire dans le boîtier en utilisant les points de fixation indiqués en NOIR.

FAAC S.p.A. Soc. Unipersonale
Via Calari, 10 - 40069 Zola Predosa BOLOGNA - ITALY
Tel. +39 051 61724 - Fax +39 051 758518