1

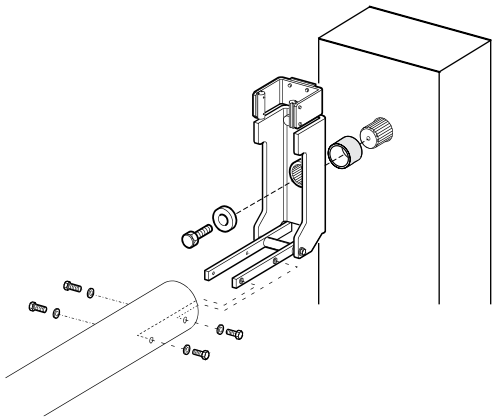

2

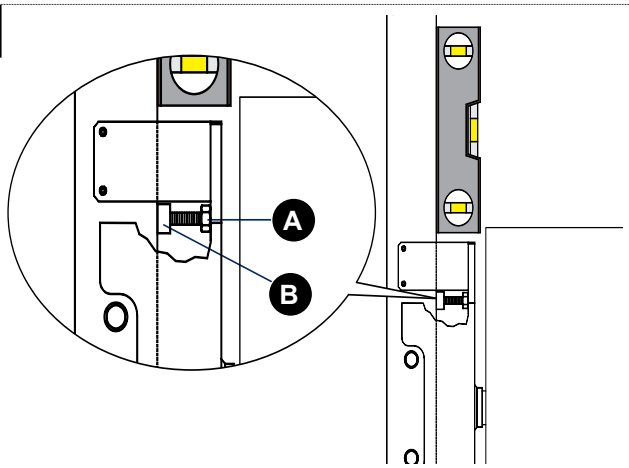

3

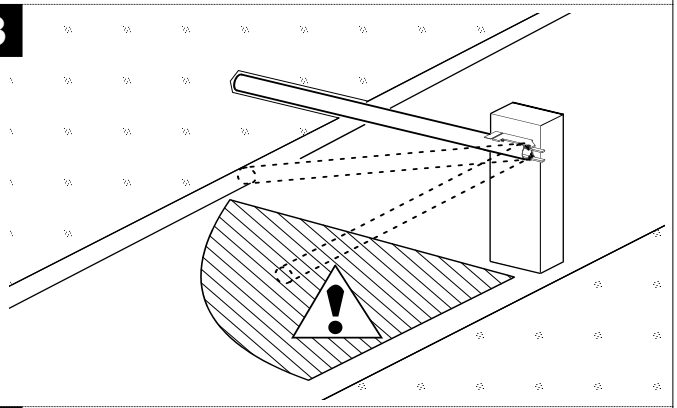

4

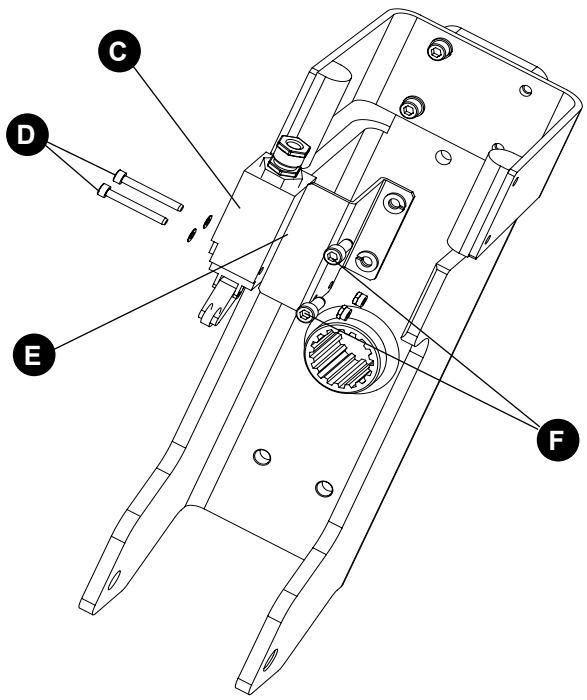

IT ASSEMBLAGGIO ASTA TONDA PIVOTTANTE 620 STD - 620 RAPIDA - 620 SR - 642 STD/40 - 642R/40 - B680H

1. Assemblare l'asta.
2. Regolare la perpendicolarità dell'asta agendo sulla vite **A** e serrando il dado **B**.
3. **ATTENZIONE**: non sostare nelle vicinanze della zona pericolosa.
4. In caso di utilizzo del "kit sensore asta pivottante", rimuovere i componenti **A** e **B**. Fissare il microinterruttore **C** con le viti e le rondelle in dotazione **D** alla staffa **E**. Assemblare la staffa alla tasca con le viti **F** e le rondelle in dotazione.

EN SWING-OUT ROUND BEAM ASSEMBLY 620 STD - 620 RAPID - 620 SR - 642 STD/40 - 642R/40 - B680H

1. Assemble the beam.
2. Adjust the beam perpendicularity by turning screw **A** and tightening nut **B**.
3. **WARNING**: Keep clear of the hazardous area.
4. If using the "pivoting beam sensor kit", remove components **A** and **B**. Secure microswitch **C** to bracket **E** using the supplied screws and washers **D**. Fit the bracket to the beam pocket using the supplied screws **F** and washers.

FR ASSEMBLAGE DE LA LISSE RONDE PIVOTANTE 620 STD - 620 RAPIDE - 620 SR - 642 STD/40 - 642R/40 - B680H

1. Assembler la lisse.
2. Régler la perpendicularité de la lisse en tournant la vis **A** et en serrant l'écrou **B**.
3. **ATTENTION** : ne pas rester à proximité de la zone dangereuse.
4. En cas d'utilisation du « kit capteur de lisse pivotante », retirer les composants **A** et **B**. Fixer le micro-interrupteur **C** à la patte **E** à l'aide des vis et des rondelles fournies **D**. Assembler la patte à la poche de la lisse à l'aide des vis **F** et des rondelles fournies.

ES MONTAJE DE LA BARRA REDONDA PIVOTANTE 620 STD - 620 RÁPIDA - 620 SR - 642 STD/40 - 642R/40 - B680H

1. Monte la barra.
2. Ajuste la perpendicularidad de la barra girando el tornillo **A** y apretando la tuerca **B**.
3. **ATENCIÓN**: no permanezca cerca de la zona peligrosa.
4. Si se utiliza el «kit sensor de barra pivotante», retire los componentes **A** y **B**. Fije el microinterruptor **C** al soporte **E** con los tornillos y las arandelas suministrados **D**. Monte el soporte en el alojamiento de la barra con los tornillos **F** y las arandelas suministrados.

DE MONTAGE DES AUSSCHWENKENDEN RUNDEN BALKENS 620 STD - 620 SCHNELL - 620 SR - 642 STD/40 - 642R/40 - B680H

1. Den Schrankenbalken montieren.
2. Die Rechtwinkligkeit des Schrankenbalkens durch Drehen der Schraube **A** und Festziehen der Mutter **B** einstellen.
3. **ACHTUNG**: Nicht in der Nähe des Gefahrenbereichs aufhalten.
4. Bei Verwendung des „Sensorbausatzes für den ausschwenkenden Schrankenbalken" die Komponenten **A** und **B** entfernen. Den Mikroschalter C mit den mitgelieferten Schrauben und Scheiben **D** am Bügel **E** befestigen. Den Bügel mit den mitgelieferten Schrauben **F** und Scheiben an der Balkenaufnahme befestigen.

NL MONTAGE VAN DE RONDE UITZWENKBARE SLAGBOOM 620 STD - 620 RAPIDA - 620 SR - 642 STD/40 - 642R/40 - B680H

1. Monteer de slagboom.
2. Stel de haaksheid van de slagboom af door schroef **A** te verdraaien en moer **B** vast te draaien.
3. **LET OP**: Blijf uit de buurt van de gevarenzone.
4. Verwijder bij gebruik van de "sensorkit voor de uitzwenkbare slagboom" de onderdelen **A** en **B**. Bevestig microschakelaar **C** met de bijgeleverde schroeven en ringen **D** aan beugel **E**. Monteer de beugel met de bijgeleverde schroeven **F** en ringen op de slagboomhouder.

5

620 - 642

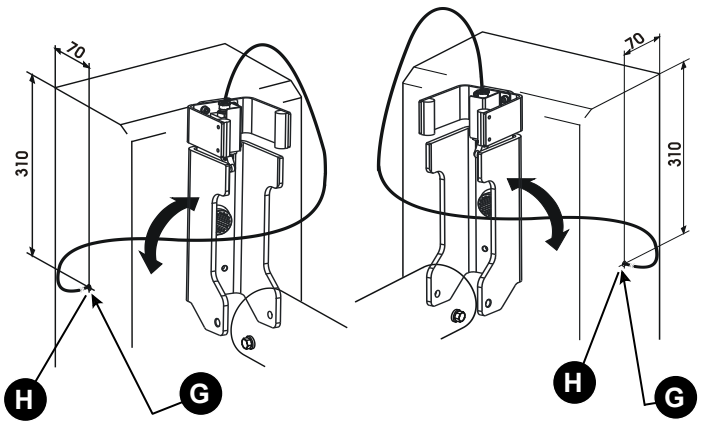

B680H

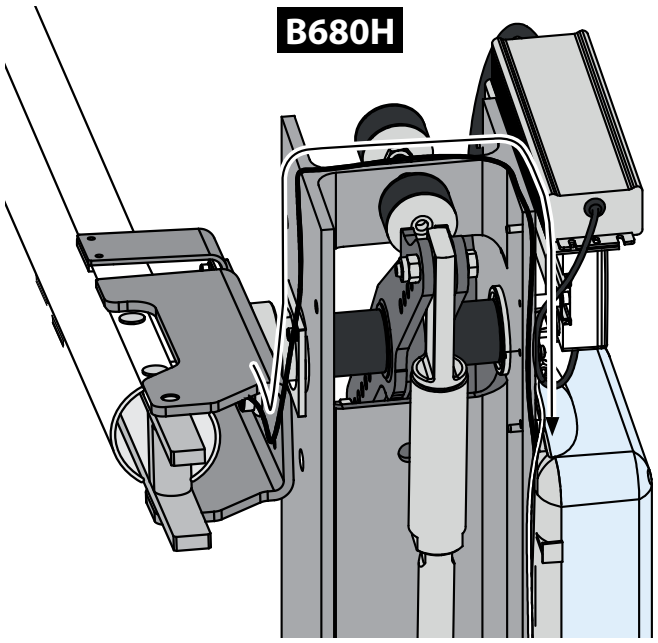

6

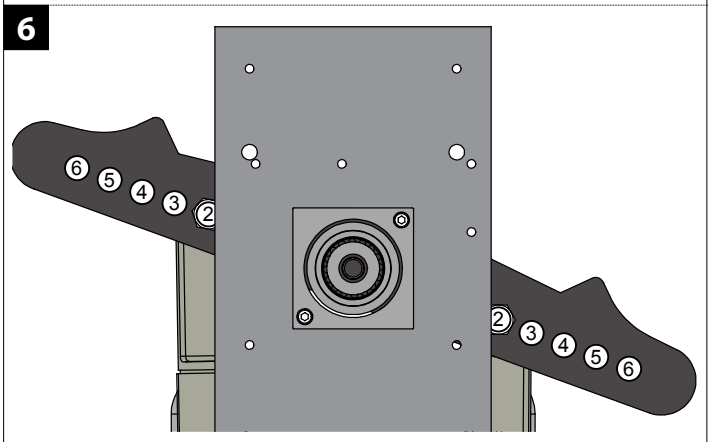

A	B	C
2.5 m	cF=1	2
3.0 m	cF=2	3
3.5 m	cF=2	4
4.0 m	cF=2	4

A Lunghezza asta | Beam length | Longueur de la lisse | Longitud de la barra | Länge des Schrankenbalkens | Lengte slagboom

B Parametro cF | cF parameter | Paramètre cF | Parámetro cF | Parameter cF | Parameter cF

C Foro di fissaggio del pistone sul bilanciere | Piston fixing hole on the balancer | Trou de fixation du piston sur le balancier | Orificio de fijación del pistón en el balancín | Befestigungsbohrung des Kolbens am Lastarm | Bevestigingsgat van de plunjer op de balanceerinrichting

IT OPERAZIONI FINALI

5. **FISSAGGIO CAVO 620 - 642** Praticare un foro di 10 mm nella posizione **G**, rispettando il senso di rotazione dell'asta. Far passare il cavo precablato nel passacavo fornito **H** e collegare il microinterruttore al connettore **J6** della scheda 624BLD.
   FISSAGGIO CAVO B680H Fissare il cavo lungo il percorso indicato utilizzando le predisposizioni per le fascette sul montante. Collegare il microinterruttore al connettore **J11** della scheda B680H.
6. **SOLO PER B680H** Impostare il parametro cF sul valore indicato in tabella e fissare i pistoni nella posizione indicata. Molla di equilibratura "S".

EN FINAL OPERATIONS

5. **CABLE FASTENING 620 - 642** Drill a 10 mm hole in position **G**, observing the beam rotation direction. Route the pre-wired cable through the supplied cable gland **H** and connect the microswitch to connector **J6** on the 624BLD board.
   CABLE FASTENING B680H Secure the cable along the indicated route using the cable tie provisions on the upright. Connect the microswitch to connector **J11** on the B680H board.
6. **B680H ONLY** Set parameter cF to the value indicated in the table and secure the pistons in the indicated position. Balancing spring "S".

FR OPÉRATIONS FINALES

5. **FIXATION DU CÂBLE 620 - 642** Percer un trou de 10 mm en position **G**, en respectant le sens de rotation de la lisse. Faire passer le câble précâblé dans le passe-câble fourni **H** et connecter le micro-interrupteur au connecteur **J6** de la carte 624BLD.
   FIXATION DU CÂBLE B680H Fixer le câble le long du parcours indiqué en utilisant les prédispositions pour les colliers de fixation sur le montant. Connecter le micro-interrupteur au connecteur **J11** de la carte B680H.
6. **B680H UNIQUEMENT** Régler le paramètre cF sur la valeur indiquée dans le tableau et fixer les pistons dans la position indiquée. Ressort d'équilibrage « S »

ES OPERACIONES FINALES

5. **FIJACIÓN DEL CABLE 620 - 642** Realizar un orificio de 10 mm en la posición **G**, respetando el sentido de rotación de la barra. Pasar el cable precableado por el pasacables suministrado **H** y conectar el microinterruptor al conector **J6** de la tarjeta 624BLD.
   FIJACIÓN DEL CABLE B680H Fijar el cable a lo largo del recorrido indicado utilizando las predisposiciones para las abrazaderas de fijación del montante. Conectar el microinterruptor al conector **J11** de la tarjeta B680H.
6. **SOLO PARA B680H** Configurar el parámetro cF en el valor indicado en la tabla y fijar los pistones en la posición indicada. Muelle de equilibrado "S"

DE ABSCHLIESSENDE ARBEITEN

5. **KABELBEFESTIGUNG 620 - 642** An Position **G** unter Beachtung der Drehrichtung des Schrankenbalkens eine 10-mm-Bohrung ausführen. Das vorkonfektionierte Kabel durch die mitgelieferte Kabeldurchführung **H** führen und den Mikroschalter an den Steckverbinder **J6** der Platine 624BLD anschließen.
   KABELBEFESTIGUNG B680H Das Kabel entlang des angegebenen Verlaufs mithilfe der am Ständer vorgesehenen Befestigungsmöglichkeiten für Kabelbinder befestigen. Den Mikroschalter an den Steckverbinder **J11** der Platine B680H anschließen.
   NUR FÜR B680H Den Parameter cF auf den in der Tabelle angegebenen Wert einstellen und die Kolben in der angegebenen Position befestigen. Ausgleichsfeder „S"

NL AFSLUITENDE HANDELINGEN

5. **KABELBEVESTIGING 620 - 642** Boor een gat van 10 mm in positie **G**, rekening houdend met de draairichting van de boom. Voer de voorbedrade kabel door de meegeleverde kabeldoorvoer **H** en sluit de microschakelaar aan op connector **J6** van de 624BLD-printplaat.
   KABELBEVESTIGING B680H Bevestig de kabel langs het aangegeven traject met behulp van de voorzieningen voor kabelbinders op de stijl. Sluit de microschakelaar aan op connector **J11** van de B680H-printplaat.
6. **ALLEEN VOOR B680H** Stel parameter cF in op de in de tabel aangegeven waarde en bevestig de plunjers in de aangegeven positie. Balansveer "S"